A04Z02NDDC-MP

A04Z02NDDC-MP
F1,

4/4-8mm Megapixel DC-Objektiv mit variabler Brennweite, 1/2´´C

Art-Nr. 43254

Hauptmerkmale

Für 1/2´´Kameras mit bis max. 1,3 Megapixels
Variable Brennweite
Asphärische Linsenelemente
C-Mount
Hoher optischer und mechanischer Qualitätsstandard
4-pol. Anschlussstecker für die Blendensteuerung
Verstellbarer Mount für die Kabelpositionierung

Spezifikationen

Objektiv Typ	Varifokal
Anwendungsbereich	Megapixel (max. 1,3 MP)
Tag/Nacht	nein
Megapixel	ja
Asphärische Technologie	ja
Nennformat	1/2´´
Auflagemaß	17,526mm
Mount	C
Rutschkupplung am Mount	340° ~360° Verstellbereich
Brennweite	4 mm - 8 mm
Bildwinkel horizontal	90,4° - 47°
MOD (Minimum Object Distance)	0,5 m
Blendenbereich (F)	F1,4~F260
Blendensteuerung	DC
Einschraubtiefe	5,4mm

© Copyright ISG mbH Intern.tätige Sicherheitsges. Bürohaus Rhin-Center, Rhinstraße 137A, 10318 Berlin, April 2013- Technische Änderungen vorbehalten

A04Z02NDDC-MP

(Fortsetzung Spezifikationen)

Filtergewinde	nicht vorhanden
Kabellänge	ca. 25cm
4-pol. Anschlussstecker	Serienmäßig
Temperaturbereich (Betrieb)	-10°C ~+50°C
Länge	48,8 mm
Durchmesser	43 mm
Radius	26,5 mm
Gewicht	75g

© Copyright ISG mbH Intern.tätige Sicherheitsges. Bürohaus Rhin-Center, Rhinstraße 137A, 10318 Berlin, April 2013- Technische Änderungen vorbehalten

A04Z02NDDC-MP

Technische Zeichnung

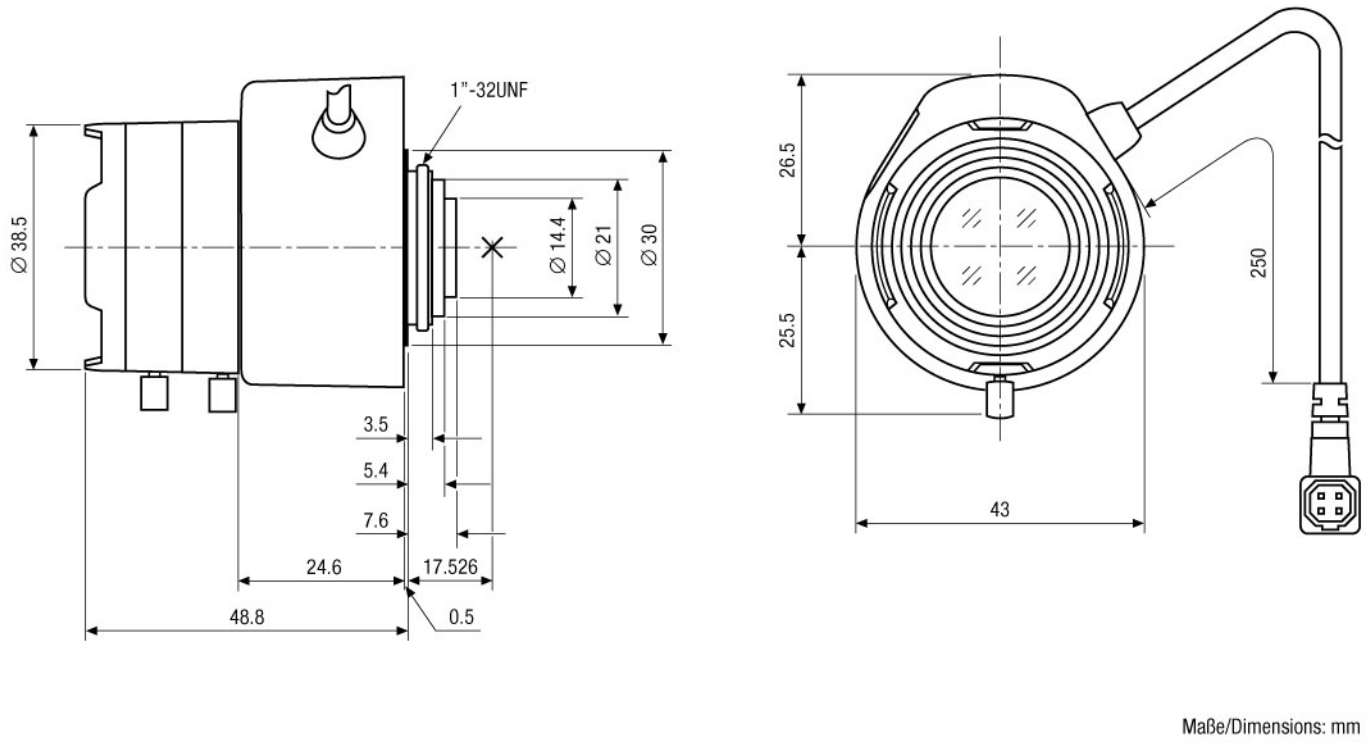

ISG mbH Intern.tätige Sicherheitsges. Bürohaus Rhin-Center
Rhinstraße 137A · 10318 Berlin · DE

© Copyright ISG mbH Intern.tätige Sicherheitsges. Bürohaus Rhin-Center, Rhinstraße 137A, 10318 Berlin, April 2013- Technische Änderungen vorbehalten

VIDEOR