F07Z07NDDC-NFS

Artikel-Nr.: 43249

F1,3/7,5-50mm DC-Objektiv,
Varifokal, Fokus
Konstanthaltung, 1/3" CS

Hauptmerkmale

Für 1/3" und 1/4" Farb- und S/W-Kameras
Variable Brennweite
CS-Mount
Ohne eingebautem Autoiris-Verstärker
Fokus-Konstanthaltung (No-Focus-Shift)
Asphärische Linsenelemente
Hoher optischer und mechanischer Qualitätsstandard
4-pol. Anschlussstecker für die Blendensteuerung

Spezifikationen

Objektiv Typ	Varifokal
Anwendungsbereich	Tag/Nacht
Tag/Nacht	ja
Megapixel	nein
Asphärische Technologie	ja
Nennformat	1/3"
Auflagemaß	12,5mm
Mount	CS
Rutschkupplung am Mount	340° ~ 360° Verstellbereich
Brennweite	7,5 mm - 50 mm
Bildwinkel horizontal	36,6° - 5,64°
MOD (Minimum Object Distance)	0,4 m
Blendenbereich (F)	F1,3~F240
Blendensteuerung	DC
Fokus-Konstantbereich	+0,05mm bei f7,5; +0,04 bei f30mm; +0,07mm bei f50mm (Veränderung des Fokuspunkts bei Umschaltung auf IR -Beleuchtung, 850nm)
Einschraubtiefe	4,4mm

Spezifikationen (Fortsetzung)

Filtergewinde	nicht vorhanden
Kabellänge	ca. 20cm
4-pol. Anschlussstecker	Serienmäßig
Temperaturbereich (Betrieb)	-20°C ~ +50°C
Länge	55,2 mm
Durchmesser	38 mm
Radius	27,2 mm
Abmessungen (LxDxH)	siehe Maßzeichnung
Gewicht	68g

Technische Zeichnung

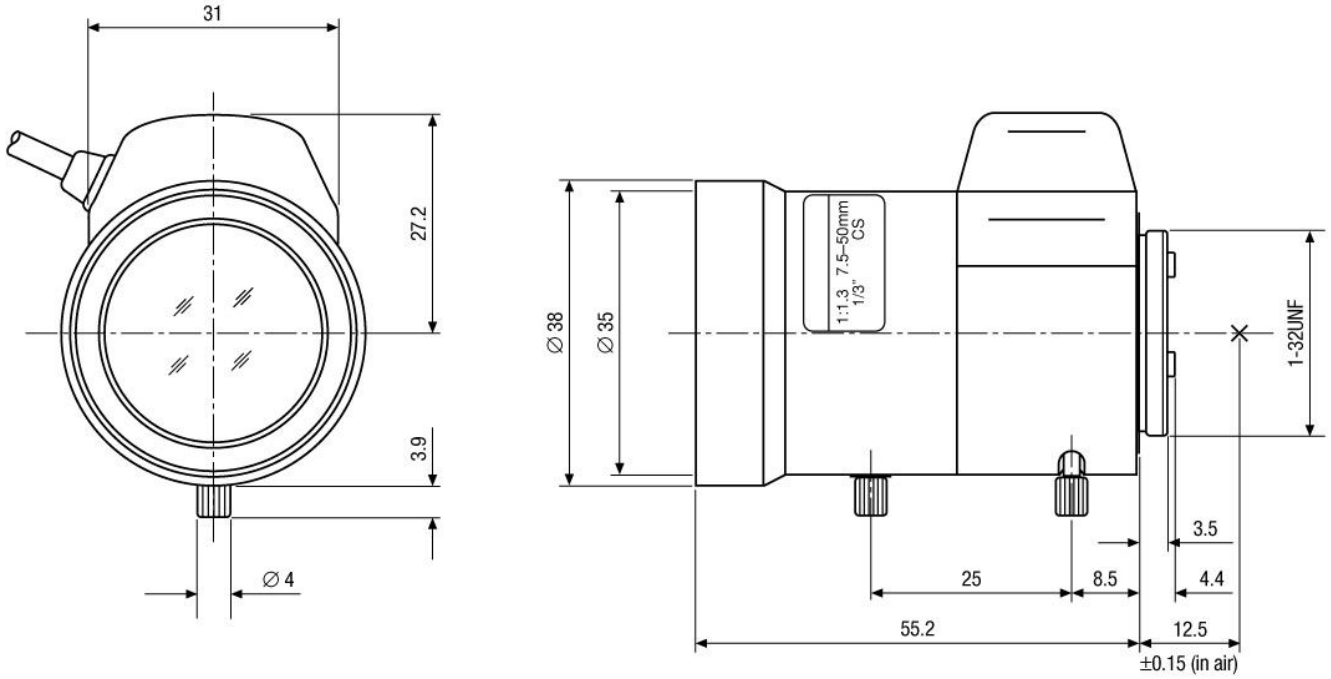

Maße/Dimensions: mm

Ihr Partner für eneo Produkte: