A10Z04NDDC-NFS

Artikel-Nr.: 43239

F1,4/10-40mm Objektiv,
DC, Varifokal,
Fokus-Konstanthaltung, 1/2" C

Hauptmerkmale

Für 1/2" und 1/3" Farb- und S/W-Kameras
Variable Brennweite
C-Mount
Ohne eingebautem Autoiris-Verstärker
Fokus-Konstanthaltung (No-Focus-Shift)
Asphärische Linsenelemente
Hoher optischer und mechanischer Qualitätsstandard
4-pol. Anschlussstecker

Spezifikationen

Objektiv Typ	Varifokal
Anwendungsbereich	Tag/Nacht
Tag/Nacht	ja
Megapixel	nein
Asphärische Technologie	ja
Nennformat	1/2"
Auflagemaß	17,526mm
Mount	C
Rutschkupplung am Mount	340° ~ 360° Verstellbereich
Brennweite	10 mm - 40 mm
Bildwinkel horizontal	37,5° - 9,2°
MOD (Minimum Object Distance)	0,5 m
Blendenbereich (F)	F1,4~F250
Blendensteuerung	DC
Fokus-Konstantbereich	+0,05mm bei f10 und f40mm; -0,01mm bei f25mm (Veränderung des Fokuspunkts bei Umschaltung auf IR -Beleuchtung, 850nm)
Einschraubtiefe	4,2mm

Spezifikationen (Fortsetzung)

Filtergewinde	nicht vorhanden
Kabellänge	ca. 20cm
4-pol. Anschlussstecker	Serienmäßig
Temperaturbereich (Betrieb)	-20°C ~ +50°C
Länge	67 mm
Durchmesser	43 mm
Radius	31,1 mm
Gewicht	89g

Technische Zeichnung

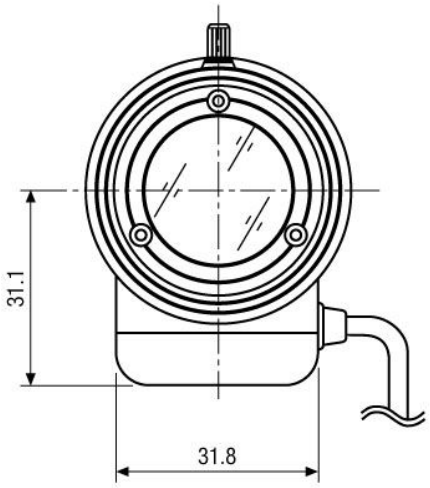

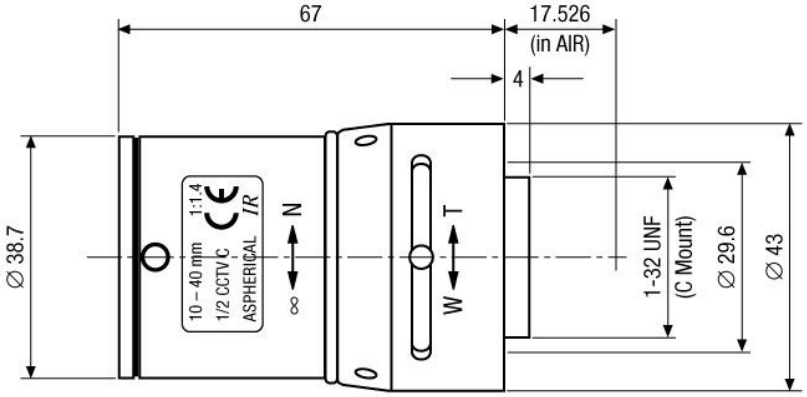

Maße/Dimensions: mm

Ihr Partner für eneo Produkte: