F03Z04M

Artikel-Nr.: 43212

F1,4/2,8-12mm asphär.
Objektiv, 1/3" CS, variable
Brennweite

Hauptmerkmale

Für 1/3" und 1/4" Farb- und S/W-Kameras
Asphärische Linsenelemente
Hoher optischer und mechanischer Qualitätsstandard
Variable Brennweite
CS-Mount
Für Verwendung im Industrie- und Security-Bereich

Spezifikationen

Objektiv Typ	Varifokal
Tag/Nacht	nein
Megapixel	nein
Asphärische Technologie	ja
Nennformat	1/3"
Auflagemaß	12,5mm
Mount	CS
Brennweite	2,8 mm - 12 mm
Bildwinkel horizontal	97,4° - 24,1°
MOD (Minimum Object Distance)	0,3 m
Blendenbereich (F)	F1,4~C
Blendensteuerung	Manuell
Einschraubtiefe	4,2mm
Filtergewinde	nicht vorhanden
Temperaturbereich (Betrieb)	-20°C ~ +60°C
Länge	59,2 mm
Durchmesser	44 mm
Gewicht	72g

Technische Zeichnung

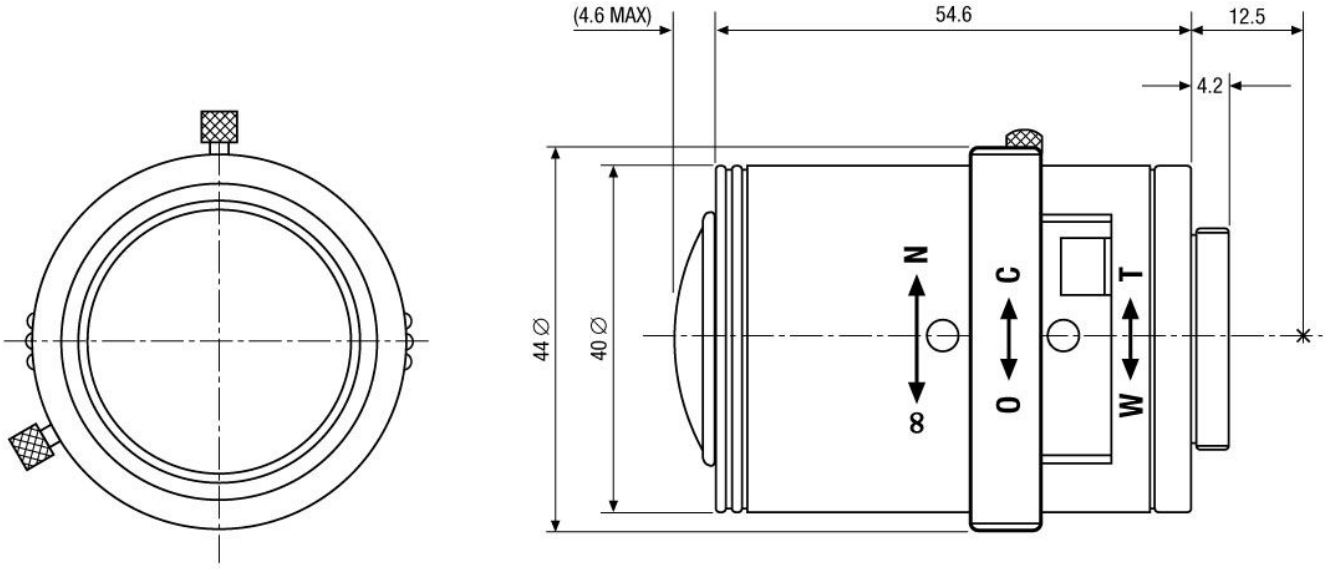

Maße/Dimensions: mm

Ihr Partner für eneo Produkte: