F05Z10NDAI

F05Z10NDAI
F1,4/5-50mm asphärisches AI-Objektiv, 1/3´´CS,
variable Brennweite

Art-Nr. 43197

Hauptmerkmale

- **Für 1/3´´und 1/4´´Farb- und S/W-Kameras**
- **Variable Brennweite**
- **Asphärische Linsenelemente**
- **CS-Mount**
- **Hoher optischer und mechanischer Qualitätsstandard**
- **Mit eingebautem Autoiris-Verstärker**
- **Verstellbarer Mount für die Kabelpositionierung**

Spezifikationen

Objektiv Typ	Varifokal
Tag/Nacht	nein
Megapixel	nein
Asphärische Technologie	ja
Nennformat	1/3´´
Auflagemaß	12,5mm
Mount	CS
Brennweite	5 mm - 50 mm
Bildwinkel horizontal	53,4° - 5,3°
MOD (Minimum Object Distance)	1,0 m
Blendenbereich (F)	F1,4~F64
Blendensteuerung	Auto-Iris
Blendenantrieb	Galvanometer
Wiederkehrgenauigkeit bei +20°C	+/-10 %
Einschraubtiefe	4,0mm

© Copyright VIDEOR E. Hartig GmbH, Mai 2012- Technische Änderungen vorbehalten

F05Z10NDAI

(Fortsetzung Spezifikationen)

Filtergewinde	nicht vorhanden
Verstellzeit	<2 sek.
Eingangssignalbereich	0,7 ~1,0Vss (F)BAS
Max. Stromaufnahme	<50mA
Kabellänge	>50cm
Temperaturbereich (Betrieb)	-20°C ~+50°C
Länge	59,2 mm
Durchmesser	41 mm
Radius	37 mm
Gewicht	102g

© Copyright VIDEOR E. Hartig GmbH, Mai 2012- Technische Änderungen vorbehalten

F05Z10NDAI

Technische Zeichnung

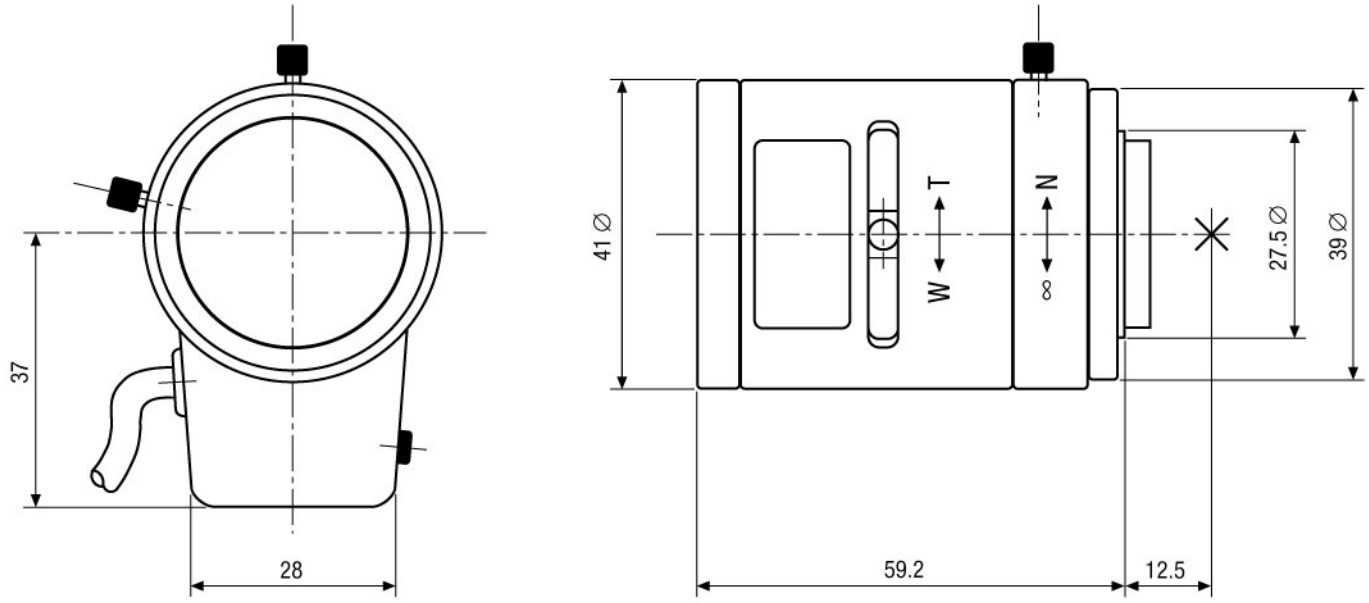

Maße/Dimensions: mm

© Copyright VIDEOR E. Hartig GmbH, Mai 2012- Technische Änderungen vorbehalten