G04Z02NDDC

G04Z02NDDC
F1,8/4-10mm DC-Objektiv, 1/2´´CS,
variable Brennweite

Art-Nr. 43133

Hauptmerkmale

- **Für 1/2´´und 1/3´´Farb- und S/W-Kameras**
- **CS-Mount**
- **Variable Brennweite**
- **Hoher optischer und mechanischer Qualitätsstandard**
- **4-pol. Anschlussstecker für die Blendensteuerung**
- **Verstellbarer Mount für die Kabelpositionierung**

Spezifikationen

Objektiv Typ	Varifokal
Asphärische Technologie	nein
Nennformat	1/2´´
Auflagemaß	12,5mm
Mount	CS
Brennweite	4 mm - 10 mm
Bildwinkel horizontal	94,8° - 37,8°
MOD (Minimum Object Distance)	0,3 m
Blendenbereich (F)	F1,8~F125
Blendensteuerung	DC
Einschraubtiefe	4,5mm
Filtergewinde	nicht vorhanden
Kabellänge	ca. 20cm
4-pol. Anschlussstecker	Serienmäßig
Temperaturbereich (Betrieb)	-20°C ~+50°C
Länge	49 mm

© Copyright ISG mbH Intern.tätige Sicherheitsges. , Januar 2010- Technische Änderungen vorbehalten

G04Z02NDDC

(Fortsetzung Spezifikationen)

Durchmesser	37 mm
Radius	26 mm
Gewicht	90g

© Copyright ISG mbH Intern.tätige Sicherheitsges. , Januar 2010- Technische Änderungen vorbehalten

G04Z02NDDC

Technische Zeichnung

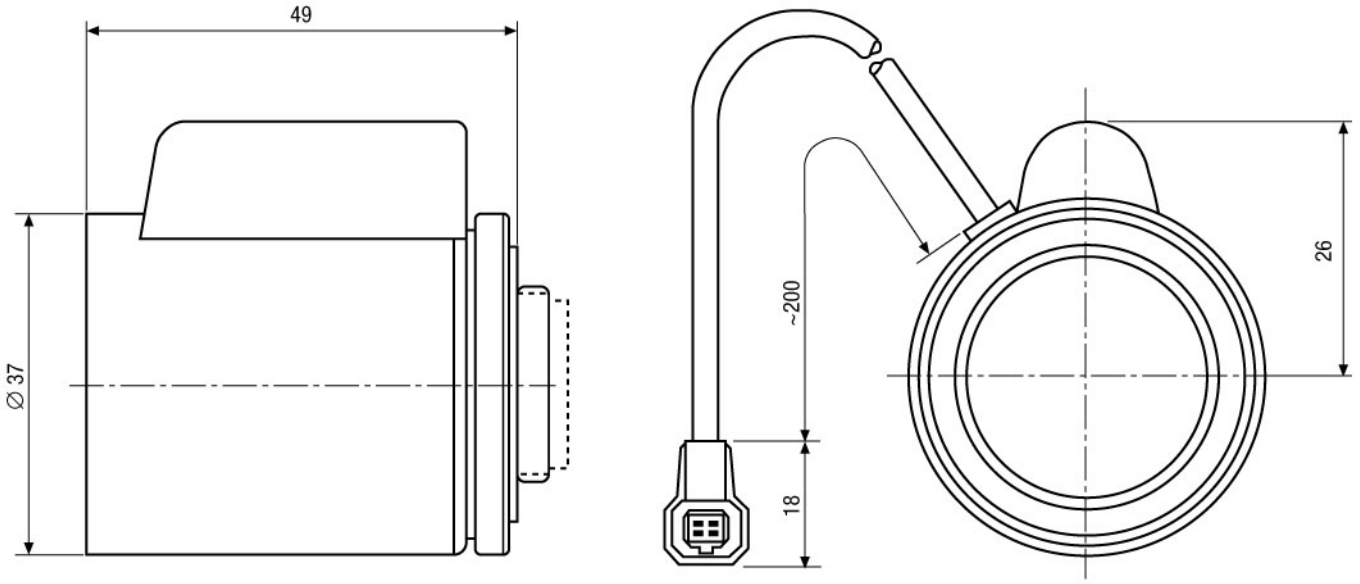

Maße/Dimensions: mm

© Copyright ISG mbH Intern.tätige Sicherheitsges. , Januar 2010- Technische Änderungen vorbehalten