F06Z10NDDCPO

F06Z10NDDCPO
F1,6/6-60mm DC-Zoomobjektiv mit Potentiometern,
1/3´´CS

Art-Nr. 40239

Hauptmerkmale

- **Für 1/3´´und 1/4´´Farb- und S/W-Kameras**
- **CS-Mount**
- **Hoher optischer und mechanischer Qualitätsstandard**
- **10-fach Zoombereich**
- **Ohne eingebautem Autoiris-Verstärker**
- **Qualitätsmotoren an Fokus und Zoom**
- **Potentiometer an Fokus und Zoom**
- **4-pol. Anschlussstecker für die Blendensteuerung**
- **Verstellbarer Mount für die Kabelpositionierung**

Spezifikationen

Objektiv Typ	Zoom mit Potentiometern
Tag/Nacht	nein
Megapixel	nein
Asphärische Technologie	nein
Nennformat	1/3´´
Auflagemaß	12,5mm
Mount	CS
Brennweite	6 mm - 60 mm
Bildwinkel horizontal	44,2° - 4,6°
MOD (Minimum Object Distance)	1,2 m
Blendenbereich (F)	F1,6~F360
Blendensteuerung	DC
Einschraubtiefe	4,0mm
Filtergewinde	M55x0,75mm

© Copyright ISG mbH Intern.tätige Sicherheitsges. Bürohaus Rhin-Center, Rhinstraße 137A, 10318 Berlin, April 2013- Technische Änderungen vorbehalten

F06Z10NDDCPO

(Fortsetzung Spezifikationen)

Verstellzeit	ca. 6Sek. (bei 8VDC)
Steuerspannungsbereich	8,0VDC +/-20 %
Max. Stromaufnahme/Motor (Betrieb)	25mA
Rutschkupplung an Fokus/Zoom	ja
Potentiometer an Fokus/Zoom	ja
Kabellänge	>50cm
Anschluss	4-pol. DC-Stecker
Temperaturbereich (Betrieb)	-10°C ~+50°C
Länge	116,5 mm
Breite	69 mm
Höhe	79 mm
Höhe [#2]	79
Gewicht	550g

© Copyright ISG mbH Intern.tätige Sicherheitsges. Bürohaus Rhin-Center, Rhinstraße 137A, 10318 Berlin, April 2013- Technische Änderungen vorbehalten

F06Z10NDDCPO

Technische Zeichnung

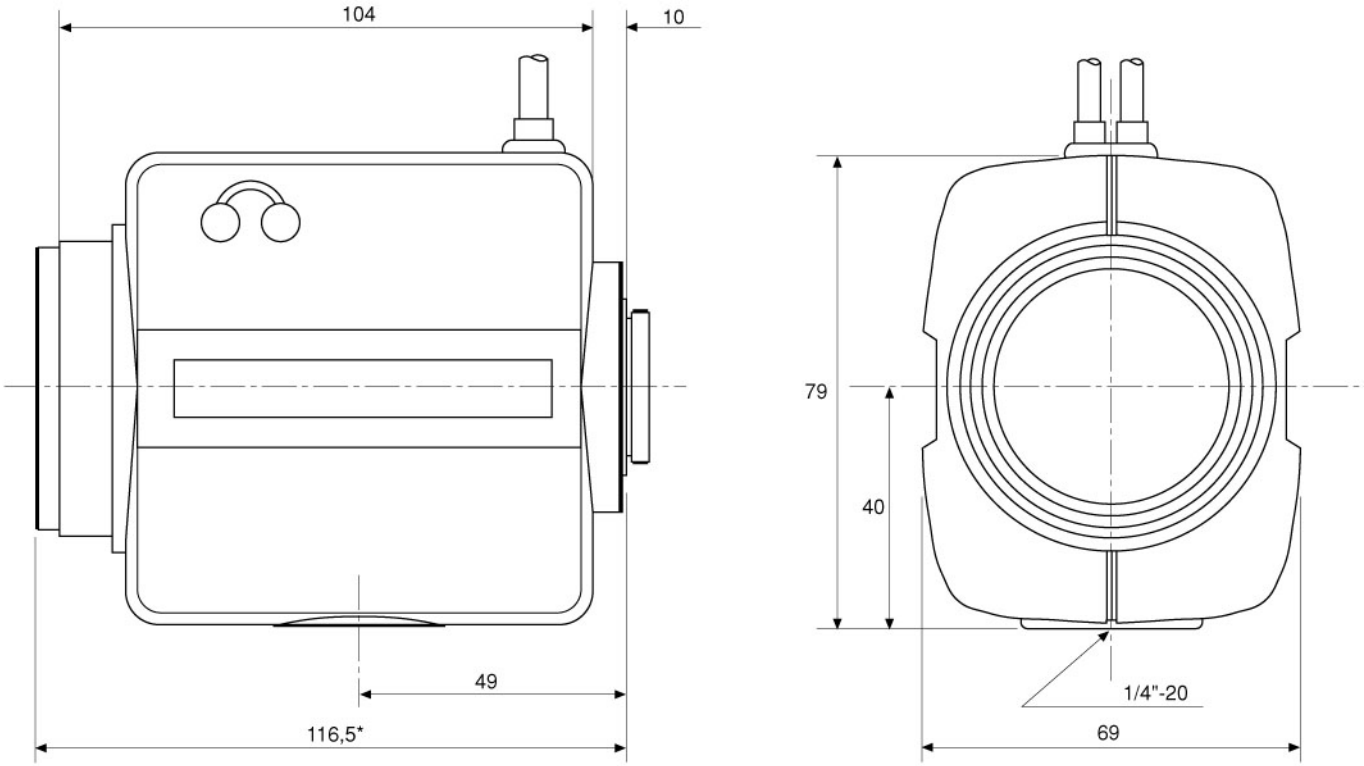

* Gemessen in Stellung/Length at: ∞

Maße//Dimensions: mm

ISG mbH Intern.tätige Sicherheitsges. Bürohaus Rhin-Center
Rhinstraße 137A · 10318 Berlin · DE

© Copyright ISG mbH Intern.tätige Sicherheitsges. Bürohaus Rhin-Center, Rhinstraße 137A, 10318 Berlin, April 2013- Technische Änderungen vorbehalten

VIDEOR