F05Z30NDDC

F05Z30NDDC
F1,8/5,5-165mm DC-Motorzoomobjektiv, 1/3´´CS,

Art-Nr. 40231

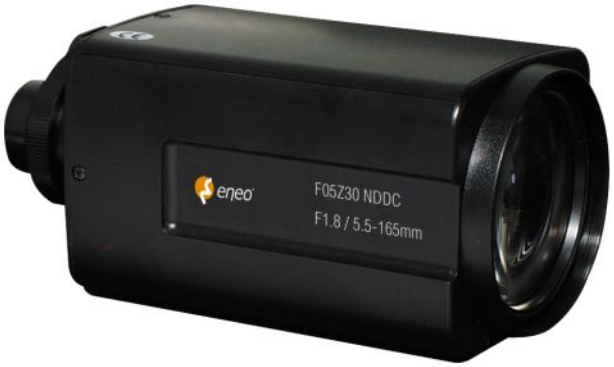

Hauptmerkmale

Für 1/3´´und 1/4´´Farb- und S/W-Kameras
CS-Mount
Hoher optischer und mechanischer Qualitätsstandard
Qualitätsmotoren an Fokus und Zoom
Verstellbarer Mount für die Kabelpositionierung
4-pol. Anschlussstecker für die Blendensteuerung

Spezifikationen

Objektiv Typ	Zoom
Asphärische Technologie	nein
Nennformat	1/3´´
Auflagemaß	12,5mm
Mount	CS
Brennweite	5,5 mm - 165 mm
Bildwinkel horizontal	47,6° - 1,7°
MOD (Minimum Object Distance)	1,8 m
Blendenbereich (F)	F1,8~F360
Blendensteuerung	DC
Einschraubtiefe	4,0mm
Filtergewinde	M72x0,75mm
Verstellzeit	ca. 6Sek. (bei 8VDC)
Steuerspannungsbereich	8,0VDC +/-20 %
Max. Stromaufnahme/Motor (Betrieb)	25mA
Motorkupplung an Fokus/Zoom	Vorhanden

© Copyright ISG mbH Intern.tätige Sicherheitsges. , Januar 2010- Technische Änderungen vorbehalten

F05Z30NDDC

(Fortsetzung Spezifikationen)

Potentiometer an Fokus/Zoom	Nein
Kabellänge	>50cm
Anschluss	4-pol. DC-Stecker
Temperaturbereich (Betrieb)	-10°C ~+50°C
Länge	167 mm
Breite	87 mm
Höhe	80 mm
Gewicht	850g

© Copyright ISG mbH Intern.tätige Sicherheitsges. , Januar 2010- Technische Änderungen vorbehalten

F05Z30NDDC

Technische Zeichnung

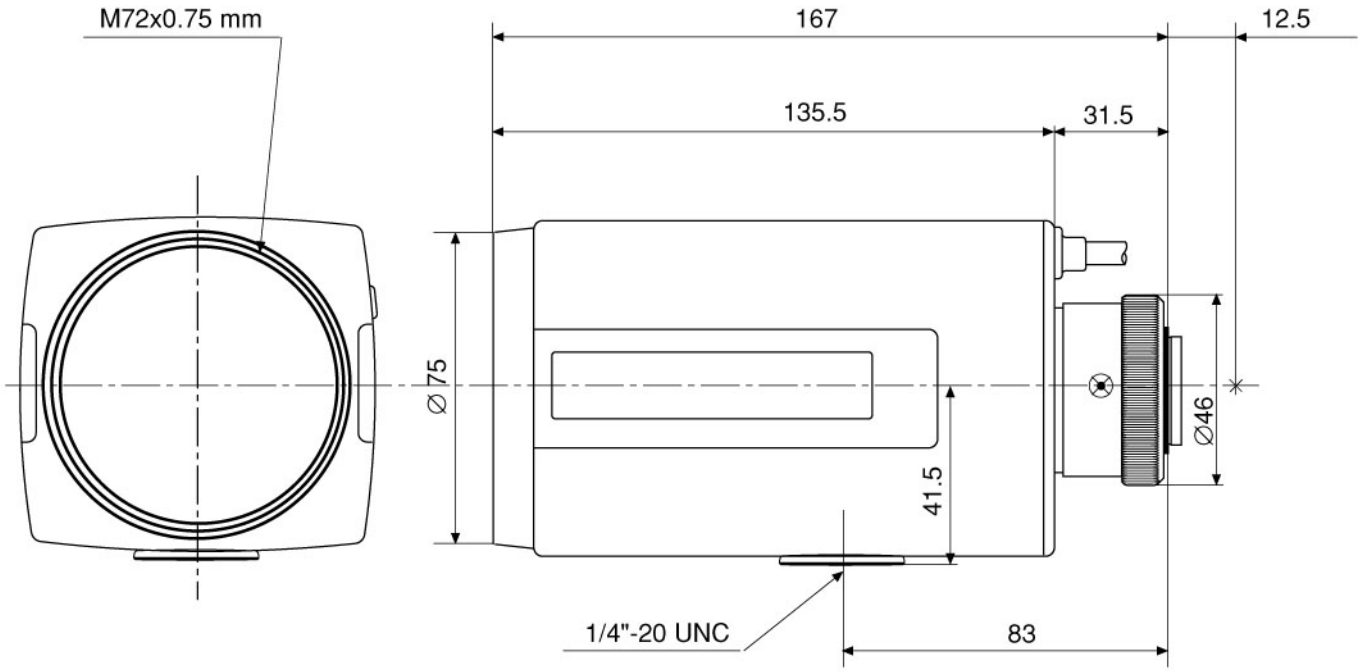

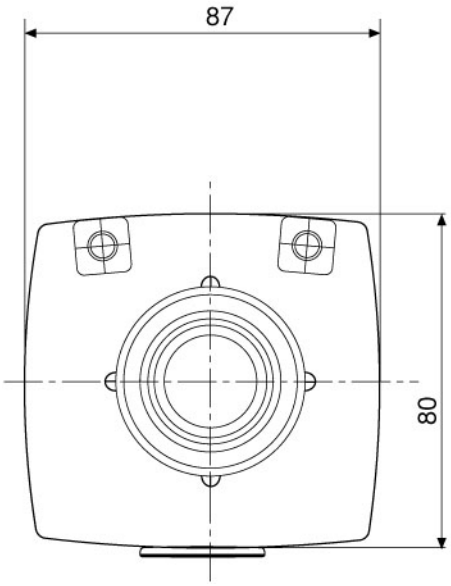

Maße/Dimensions: mm

© Copyright ISG mbH Intern.tätige Sicherheitsges. , Januar 2010- Technische Änderungen vorbehalten