ITB-7SF0019M0A

Artikelnummer: 219422

Wärmebild Netzwerk Kamera, 19mm, 17°, 336x256, 25Hz, Audio, Composite, PoE, IP67

Hauptmerkmale

- Wärmebildkamera mit Ethernet und Composite Ausgang
- 19mm Objektiv,17° Bildwinkel
- Alarm Ausgangs Kontakt triggert via Temperaturmessung
- Cross Web Browsing (IE, Safari, Firefox, Chrome)
- Responsive Web Design, Zero Konfiguration
- Einfache Installation, Fixierung über zentrale Schraube
- Auflösung 336x256 Pixel, 25 Hz
- Einfache Bedienung,USB Remote Anschluss
- Triple Streaming: 2x H.264, 1x MJPEG
- VerticalView 90°/270°, Audio
- HTLM5 Wiedergabe, Steckplatz für Micro SD-Speicherkarte
- Flexible Spannungsversorgung 12VDC,24VAC oder PoE

Spezifikationen

Kamera:	
Auflösung Pixel	336x256
System	Wärmebild
Video:	
Datenstromarten (Stream types)	2x H.264, 1x MJPEG simultan
Bildübertragungsrate max.	25 fps
Multicast-fähig	ja
Videokompression	H.264, M-JPEG
Objektiv:	
Objektiv Typ	Festbrennweite
Brennweite	19 mm
Geometrische Auflösung (IVOF)	895 mrad

© Copyright eneo by VIDEOR E. Hartig GmbH, Mai 2018 -Technische Änderungen vorbehalten

ITB-7SF0019M0A

Fortsetzung Spezifikationen

Bildwinkel vertikal	13 °
Bildwinkel horizontal	17 °
Pixelkantenlänge	17 µm
Funktionen:	
Bewegungsmelder	ja
Analysefunktionen	Bewegungserkennung (Motion Detection), Manipulationsschutz, Trip wire Detektion (Stolperdraht) mit Zählfunktion und Richtungserkennung, Bereichsüberwachung
Alarmverarbeitung	Aufzeichnung interner Speicher, E-Mail, FTP, Boost, HTTP, TCP, UPD, Onvif Event Mapping, Alarm Ausgang
Audio	2 Wege Audio
Audiounterstützung	ja
Detektionsreichweite (m)	640, Person, 1950m, Fahrzeug
Detektionsreichweite (m)	Person, 1950m, Fahrzeug
Interner Speicher	microSDHC-Karte, microSDXC-Karte
Menüsprachen	englisch, deutsch, französisch, polnisch, finnisch
Fernzugriff	Web Browser, Remote Software
Web Browser	MS internet Explorer: ActiveX ab 9.0, Safari: MJPEG, Mozilla: MJPEG, Google Chrome: MJEPG, Edge: MJPEG
Benutzeroberfläche	Type A (Orange/ Grau)
Netzwerk:	
Netzwerkprotokolle	TCP/IP, UDP, IPv4, IPv6, HTTP, HTTPS, FTP, UPnP, RTP, RTSP, RTCP, DHCP, ARP, Zeroconf, Bonjour
Schnittstellen / Eingänge / Ausgänge:	
Videoausgänge	Composite (FBAS)
Alarmeingänge	1
Alarmausgänge	1
Steuer-Schnittstellen	USB, Ethernet
Allgemeines:	
Serie	eneo Candid Medium, eneo Premium Class
Spektralbereich	7,5 - 13,5 µm
Farbe (Gehäuse)	Pantone Cool Gray 1C
Gehäuse	Außen
Gehäusematerial	Aluminium
Gewicht	1,4 kg
Integrierte Wandhalterung	ja
Leistungsaufnahme	12W
Montageart	Wandmontage, Deckenmontage
ONVIF	ja, ONVIF Profile S
Schutzart	IP67
SDK	auf Anfrage
Verdeckte Kabelführung	ja
Sonnenschutzdach	ja
Stromversorgung	12VDC, 24VAC, PoE (IEEE-802.3af)
Temperaturbereich (Betrieb)	-35°C ~ +50°C

© Copyright eneo by VIDEOR E. Hartig GmbH, Mai 2018 -Technische Änderungen vorbehalten

ITB-7SF0019M0A

Fortsetzung Spezifikationen

Thermische Empfindlichkeit bei 25°C	50 mK
Vandalismusgeschützt	nein
Lieferumfang:	
Lieferumfang	Betriebsanleitung, Schraubensatz, Inbusschlüssel, Montageplatte, Video Sub-Ausgang Kabel, USB-Kabel
Hinweise:	
Bemerkung	###Andere Brennweiten auf Anfrage

Besonderheiten

Der Sensor hat eine Auflösung von 336x256, das Bild kann bis zu einer Auflösung von 1280x720 hoch skaliert werden

Weitere Produktinformationen

Wichtiger Hinweis zum Handel mit 25Hz-Wärmebildkameras
Der Handel mit Wärmebildkameras mit einer Bildwiederholrate von 25fps (25Hz) bedarf neuerdings einer schriftlichen Erklärung, welche von der US-Regierung eingefordert wird. 25Hz-Wärmebildkameras dürfen demnach ausschließlich in folgende Länder exportiert werden:
Argentina, Australia, Austria, Belgium, Bulgaria, Canada, Croatia, Czech Republic, Denmark, Estonia, Finland, France, Germany, Greece, Hungary, Iceland, Ireland, Italy, Japan, Latvia, Lithuania, Luxembourg, Netherlands, New Zealand, Norway, Poland, Portugal, Romania, Slovakia, Slovenia, South Korea, Spain, Sweden, Switzerland, Turkey and the United Kingdom
Um dies sicher zu stellen, ist jedes an einem Handel mit 25Hz-Wärmebildkameras beteiligte Unternehmen inklusive dem Endkunden seitens der US-Regierung verpflichtet, den Text eines entsprechenden Dokuments auf seinen firmeneigenen Briefkopf zu drucken, zu unterzeichnen und per Post an nachstehende Adresse zu schicken. Jedes Unternehmen ist verpflichtet, eine Kopie des unterzeichneten Dokuments für mindestens 5 Jahre aufzubewahren und dies nach Aufforderung den US-Behörden vorzulegen! Die Auslieferung einer Bestellung kann erst erfolgen, nachdem alle Dokumente bei FLIR eingereicht wurden.
VIDEOR E. Hartig GmbH
Kaufmännische Abwicklung
Carl-Zeiss-Straße 8
D-63322 Rödermark
Deutschland
Das Originaldokument kann hier heruntergeladen werden. Das Dokument ist in der deutschen Fassung hinterlegt.
Wärmebildkameras mit 8,3fps und 9fps Bildwiederholrate (8,3/9Hz) sind von dieser Regelung nicht betroffen, gegebenenfalls sollte eine solche Version einer 25Hz-Version vorgezogen werden.

© Copyright eneo by VIDEOR E. Hartig GmbH, Mai 2018 -Technische Änderungen vorbehalten

ITB-7SF0019M0A

Verfügbares Zubehör

Bild	Art. Nr. / Bezeichnung	Beschreibung
	202641 / PM-42A	Mastmontageadapter für eneo Candid, Candid S, Candid M, Candid L, W3, WB1, AK-5, AK-4
	202888 / AK-4	Kamera Anschlussbox für Candid Small, Candid Medium, Candid Large Serie
	211976 / ECB-1	Medienkonverter, Innen, 1x RJ45, 1x SFP
	211980 / EVX-900R	Medienkonverter, Innen, Sender-Empfänger, 1x RJ45, 1x RJ-11, 12V, bis 1000m
	211981 / EVX-900B	Medienkonverter, Innen Sender-Empfänger, 1x RJ45, 1x BNC, 12V, bis 1000m
	213011 / IPB-72A0010M0A	1/3" Netzwerk Kamera, WDR, 1920x1080, Tag/Nacht, 10x AF Zoom 5,1-51 mm, Infrarot, IP67
	214174 / VerticalView Adaptor	Für IP Candid Medium Gehäuse bei Betrieb im VerticalView Mode
	214460 / IAR-7SE1024MMA	Gigabit Switch, 2x RJ45, 24x PoE 100Mbps, 2xSFP 1000Mbps, 390W, Managed, 19", 1HE
	214459 / IAM-5SE1008MUA	Gigabit Switch, 8xPoE 100Mbps, 1x RJ45 und 1x SFP 1000Mbps, Unmanaged, Industrie Design
	216129 / IAM-5SG1008MMA	Gigabit Switch, Managed, 240W, 8x PoE, 4x SFP, 1000Mbps, Industrie Design, -40°C~+75°C
	216469 / IAD-5SG1004MUA	Gigabit Switch, Unmanaged, 60W, 4x PoE, 2x RJ45, 10/100/1000 Mbps, Desktop

© Copyright eneo by VIDEOR E. Hartig GmbH, Mai 2018 -Technische Änderungen vorbehalten

www. y.com	216472 / IAD-5SG1008MUA	Gigabit Switch, Unmanaged, 120W, 8x PoE, 1x SFP, 1x RJ45, 10/100/1000 Mbps, Desktop
	216473 / IAR-7SG1008MMA	Gigabit Switch, Managed, 135W, 8x PoE, 2x SFP, 2x RJ45, 10/100/1000 Mbps, 19", 1 HE
	216474 / IAR-7SG1016MMA	Gigabit Switch, Managed, 270W, 16x PoE, 4x SFP, 10/100/1000 Mbps, 19", 1HE
	216682 / IAR-7SG1024MMA	Gigabit Switch, Managed, 390W, 24x PoE, 4x SFP, 10/100/1000 Mbps, 19", 1HE
	218218 / eneo Site Manager	Management Software für eneo IP Kameras

ITB-7SF0019M0A

Technische Zeichnung

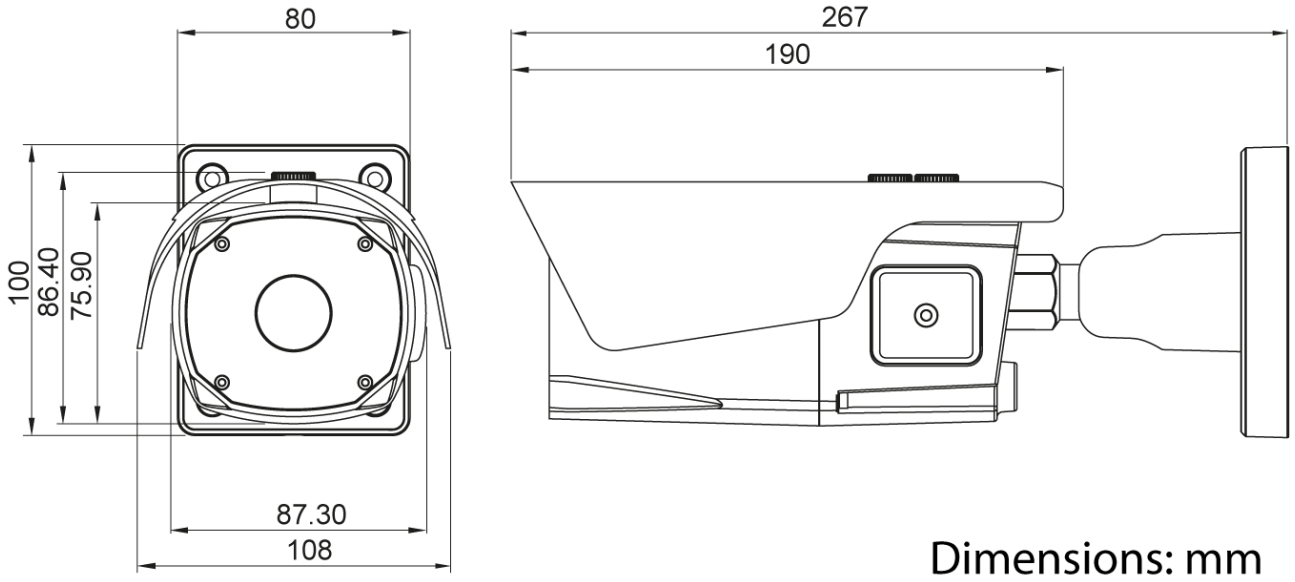

Ihr Ansprechpartner

eneo ist eine eingetragene Marke von
VIDEOR E. Hartig GmbH
Carl-Zeiss-Straße 8
63322 Rödermark
Deutschland
Telefon: +49 6074-888-333
E-Mail: info@eneo-security.com
Internet: www.eneo-security.com

© Copyright eneo by VIDEOR E. Hartig GmbH, Mai 2018 -Technische Änderungen vorbehalten