ISM-52F0043MPA

Artikelnummer: 216711

1/2,8" Platinenkamera, Farbe, 1920x1080, 4,3mm, Pinhole, 12VDC, PoE, Innen

Hauptmerkmale

- 1/2,8" Platinenkamera mit Sony CMOS-Sensor
- Full HD 1920x1080 Pixel, 1080p@50/60fps
- Digitale Rauschunterdrückung (DNR)
- VerticalView 90°/270° Modus (nur bei H.264)
- Geschützte Bereiche (Privacy Zones)
- PoE und 12VDC, ONVIF kompatibel
- 4,3mm Pinhole
- Kompression H.264/MJPEG, Web Casting
- VCA Video Analyse, DIS (Digitale Bild Stabilisierung)
- Real time WDR (Wide Dynamic Range) 25/30fps
- Alarmein- und Ausgänge, Kartenslot für microSD
- Kompakte Bauform, Metallgehäuse

Spezifikationen

Kamera:	
Chipgröße	1/2,8"
Auflösungsstandard	HD 1080p
Aufnahmesensor	CMOS, Sony Exmor
System	Farbe
Lichtempfindlichkeit	0,1 Lux, bei F2,0, 50 IRE
Low Speed Shutter	nein
Manueller elektronischer Shutter (MES)	1~1/10.000Sek.
Automatischer Elektronischer Shutter (ESC)	1~1/10.000Sek.
Wide Dynamic Range (WDR)	WDR 120dB, Real Time WDR 25/30fps
Gegenlichtkompensation	BLC, HLC
Umschaltung Tag/Nachtbetrieb	Nein

© Copyright eneo by VIDEOR E. Hartig GmbH, 2. Februar 2018 -Technische Änderungen vorbehalten

ISM-52F0043MPA

Fortsetzung Spezifikationen

IR-Sperrfilter	Standard
Weißabgleich	automatisch, Fluorescent, Außen, Glühbirne
Video:	
Auflösung	1920x1080 (16:9), 1280x1024 (5:4), 1280x720 (16:9), 1280x960 (4:3), 1024x768 (4:3), 704x576 (4:3), 704x480 (4:3), 640x480 (4:3), 640x360 (16:9), 320x240 (4:3)
Bildauflösung max.	1920x1080
Datenstromarten (Stream types)	2x H.264, 1x MJPEG simultan
Bildübertragungsrate max.	60 fps
Multicast-fähig	ja
Videokompression	H.264, M-JPEG
Objektiv:	
Objektiv Typ	Festbrennweite
Brennweite	4,3 mm
MOD (Minimum Object Distance)	0,13 m
Blendensteuerung	nein
Bildwinkel vertikal	40 °
Bildwinkel horizontal	75 °
Funktionen:	
Bewegungsmelder	ja
Analysefunktionen	Bewegungserkennung (Motion Detection), Manipulationsschutz, Trip wire Detektion (Stolperdraht) mit Zählfunktion und Richtungserkennung, Bereichsüberwachung, Defog
Alarmverarbeitung	Aufzeichnung interner Speicher, E-Mail, FTP, Boost, HTTP, TCP, UPD, HTTPS, XML, Alarm Ausgang
Audiounterstützung	ja
e-PTZ Unterstützung	ja
Interner Speicher	microSDHC-Karte, microSDXC-Karte
Menüsprachen	deutsch, englisch, russisch, französisch, koreanisch
Privacy Zones	Zonen-Ein-/Ausschaltbar
Fernzugriff	Web Browser
Web Browser	MS internet Explorer: ActiveX ab 9.0, Safari: MJPEG, Mozilla: MJPEG, Google Chrome: MJEPG, Edge: MJPEG
Benutzeroberfläche	Type B (Weiß / Blau)
Mirror Function	H-Flip, Spiegelbild
Digitale Rauschunterdrückung (DNR)	ja
Netzwerk:	
Netzwerkprotokolle	TCP/IP, UDP, IPv4, IPv6, HTTP, HTTPS, FTP, UPnP, RTP, RTSP, RTCP, DHCP, ARP, Zeroconf, Bonjour
Schnittstellen / Eingänge / Ausgänge:	
Externe Anschlüsse	Alarmausgang, Alarmeingang, Audio Ein/Ausgang, RJ-45, 12VDC-Spannungseingang
Ethernet-Schnittstelle	100Base-TX
Alarmeingänge	1
Alarmausgänge	1

© Copyright eneo by VIDEOR E. Hartig GmbH, 2. Februar 2018 -Technische Änderungen vorbehalten

ISM-52F0043MPA

Fortsetzung Spezifikationen

Allgemeines:	
Abmessungen (HxBxT)	55x55x49mm
Farbe (Gehäuse)	schwarz
Gehäuse	Innen
Gehäusematerial	Metall
Gewicht	155g
Leistungsaufnahme	5W
ONVIF	ONVIF Profile S
Power over Ethernet	IEEE 802.3af
SDK	auf Anfrage
Stromversorgung	12VDC
Temperaturbereich (Betrieb)	-10°C ~ +50°C
Texteinblendung	vorhanden
Lieferumfang:	
Lieferumfang	Betriebsanleitung, Montage Zubehör, eneo Site Manager
Hinweise:	

© Copyright eneo by VIDEOR E. Hartig GmbH, 2. Februar 2018 -Technische Änderungen vorbehalten

ISM-52F0043MPA

Verfügbares Zubehör

Bild	Art. Nr. / Bezeichnung	Beschreibung
	216129 / IAM-5SG1008MMA	Gigabit Switch, Managed, 240W, 8x PoE, 4x SFP, 1000Mbps, Industrie Design, -40°C~+75°C
	216469 / IAD-5SG1004MUA	Gigabit Switch, Unmanaged, 60W, 4x PoE, 2x RJ45, 10/100/1000 Mbps, Desktop
	216472 / IAD-5SG1008MUA	Gigabit Switch, Unmanaged, 120W, 8x PoE, 1x SFP, 1x RJ45, 10/100/1000 Mbps, Desktop
	216473 / IAR-7SG1008MMA	Gigabit Switch, Managed, 135W, 8x PoE, 2x SFP, 2x RJ45, 10/100/1000 Mbps, 19", 1 HE
	216474 / IAR-7SG1016MMA	Gigabit Switch, Managed, 270W, 16x PoE, 4x SFP, 10/100/1000 Mbps, 19", 1HE
	216682 / IAR-7SG1024MMA	Gigabit Switch, Managed, 390W, 24x PoE, 4x SFP, 10/100/1000 Mbps, 19", 1HE
	218218 / eneo Site Manager	Management Software für eneo IP Kameras

© Copyright eneo by VIDEOR E. Hartig GmbH, 2. Februar 2018 -Technische Änderungen vorbehalten

ISM-52F0043MPA

Technische Zeichnung

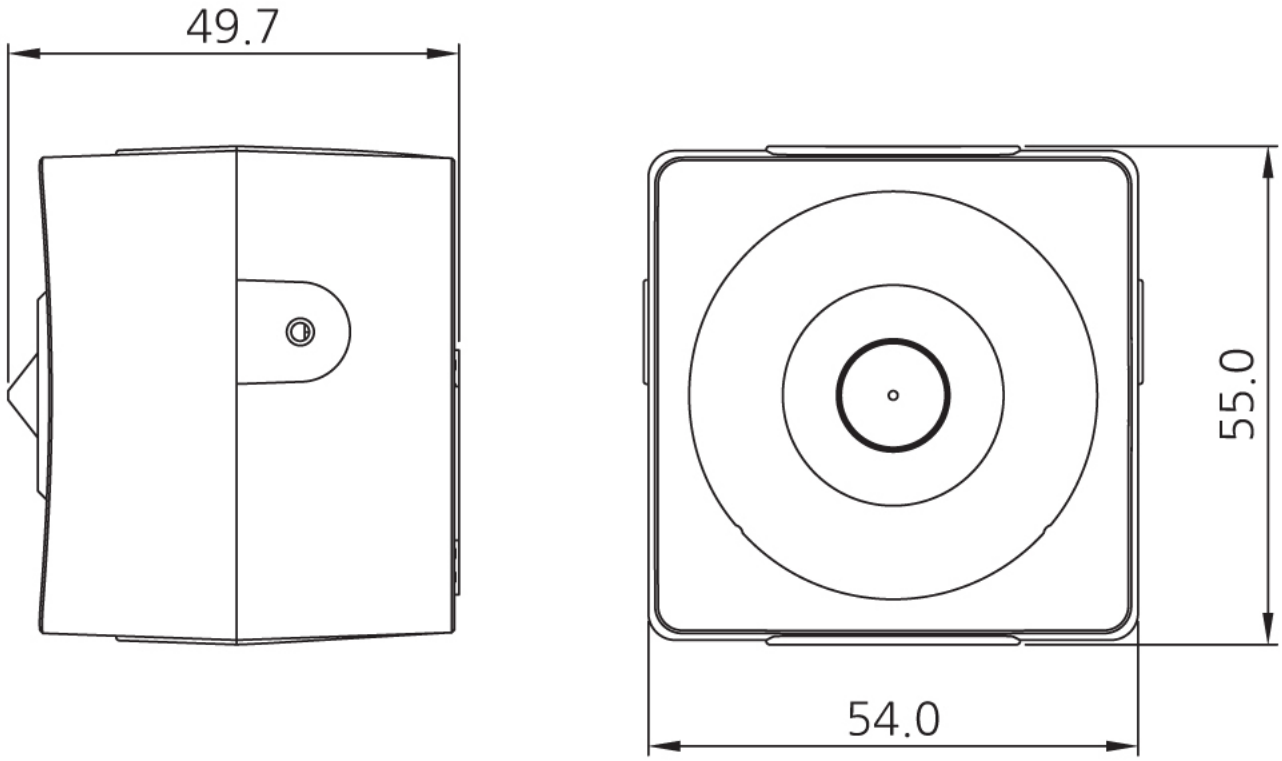

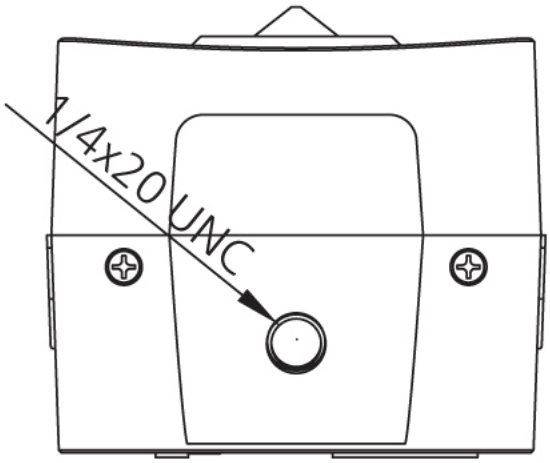

Dimensions: mm

© Copyright eneo by VIDEOR E. Hartig GmbH, 2. Februar 2018 -Technische Änderungen vorbehalten

Ihr Ansprechpartner

eneo ist eine eingetragene Marke von
VIDEOR E. Hartig GmbH
Carl-Zeiss-Straße 8
63322 Rödermark
Deutschland
Telefon: +49 6074-888-333
E-Mail: info@eneo-security.com
Internet: www.eneo-security.com

© Copyright eneo by VIDEOR E. Hartig GmbH, 2. Februar 2018 -Technische Änderungen vorbehalten