TVB-980V2812IR

Artikelnummer: 212122

1/3" HD-TVI Kamera, Tag/Nacht, 1920x1080, 12V, 2,8-12mm, Infrarot

Hauptmerkmale

- 1/3" Progressive Scan CMOS-Sensor
- Auflösung max. 1920x1080 (Full HD)
- Varifokal-Objektiv 2,8-12mm Tag/Nacht
- Integrierter Bewegungsmelder
- Kompaktes Metalgehäuse für Außenanwendung
- HD-TVI Videoübertragung über Koaxkabel
- Schwenkbarer IR-Sperrfilter

Spezifikationen

Kamera	
Chipgröße	1/3"
Aufnahmesensor	CMOS
Aufnahmesensor	Sony
System	True Day&Night
Lichtempfindlichkeit	0,01 Lux
Wide Dynamic Range (WDR)	D-WDR
IR-Sperrfilter	schaltbar
Automatischer Elektronischer Shutter (ESC)	1/50 ~ 1/50.000Sek.
Weißabgleich	automatisch
Signal-/Rauschabstand	50dB
Video	
Signalformat	HD-TVI
Bildrate	1080 @ 25/30p
Synchronisation	intern

© Copyright eneo by VIDEOR E. Hartig GmbH, Juni 2016 -Technische Änderungen vorbehalten

TVB-980V2812IR

Fortsetzung Spezifikationen

Objektiv	
Objektiv Typ	Varifokal
Brennweite	2,8 - 12 mm
Blendenbereich (F)	F1,2
Auflösung	1920x1080 (16:9)
Bildwinkel horizontal	89 - 35 °
Funktionen	
Bewegungsmelder	ja
Drehbereich	360 °
Menüeinstellungen	OSD Kamera Set-up
Menüsprachen	englisch, chinesisch
Privacy Zones	nein
Digitale Rauschunterdrückung (DNR)	2D-DNR
Schnittstellen / Eingänge / Ausgänge	
Videoausgänge	HD-TVI
Videoausgänge	1x BNC
Externe Anschlüsse	12VDC-Eingang (DC-Buchse), HD-Signal BNC Ausgang
Allgemeines	
Serie	eneo HD-TVI, eneo Economy Class
Abmessungen (HxBxT)	84x97x228mm
Beleuchtung	Infrarot
Beleuchtung	36x LED 850nm
Beleuchtungsreichweite	ca. 30m
Farbe (Gehäuse)	Pantone 7541 C
Gehäuse	Außen
Gehäusematerial	Metall
Gewicht	550g
Integrierte Wandhalterung	ja
Leistungsaufnahme	4,5W
Lüfter	nein
Montageart	Wandmontage, Deckenmontage
Scheibenheizung	nein
Schutzart	IP66
Verdeckte Kabelführung	ja
Sonnenschutzdach	ja
Stromversorgung	(+/-10%)
Stromversorgung	12VDC
Temperaturbereich (Betrieb)	-10°C ~ +55°C
Zertifizierungen	FCC
Lieferumfang	
Lieferumfang	Betriebsanleitung, Montage Zubehör
Hinweise	

Weitere Produktinformationen

Die Angaben für Reichweite sind Richtwerte die unter optimalen Bedingungen erreicht werden und können bedingt durch Kabelqualität und Umgebungsbedingungen beeinflusst werden.

© Copyright eneo by VIDEOR E. Hartig GmbH, Juni 2016 -Technische Änderungen vorbehalten

© Copyright eneo by VIDEOR E. Hartig GmbH, Juni 2016 -Technische Änderungen vorbehalten

TVB-980V2812IR

Verfügbares Zubehör

Bild	Art. Nr. / Bezeichnung	Beschreibung
	203658 / VT-PS12DC-11	Stecker Netzgerät, 100-240VAC/12VDC (1,0A), stabilisiert, mit Hohlstecker
	212984 / TVA-1201TRA	HD-TVI Sender/Empfänger, UTP, BNC, 250m, Innen, Aktiv, 12V
	212985 / TVA-1201TRP	HD-TVI Sender/Empfänger, 150m, BNC, UTP, Innen, Passiv
	212986 / TVA-1341EC	HD-TVI Konverter auf HDMI, VGA, FBAS, Innen
	212987 / TVA-1101EA	HD-TVI Signal Verstärker, 12VDC, Innen
	214236 / TAM-4MM1001M0A	HD-TVI Konverter auf HDMI, VGA, FBAS, Innen

© Copyright eneo by VIDEOR E. Hartig GmbH, Juni 2016 -Technische Änderungen vorbehalten

TVB-980V2812IR

Technische Zeichnung

Model2

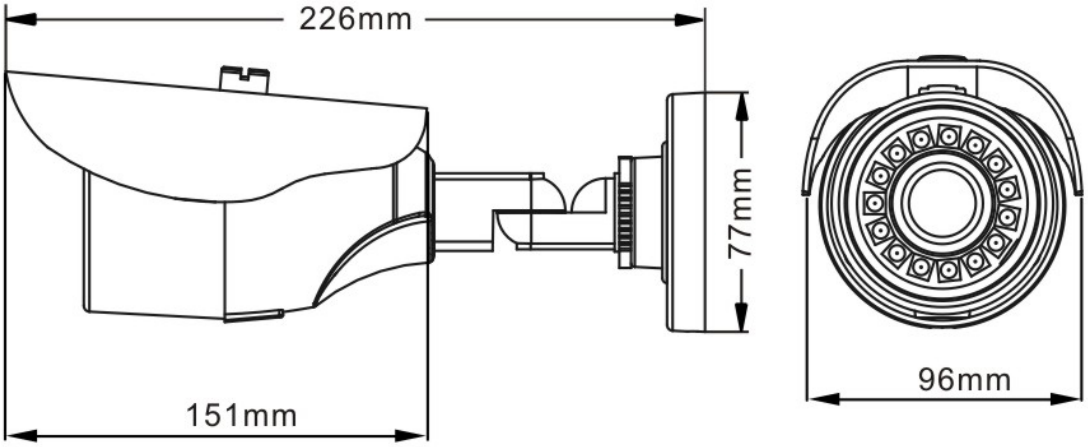

Ihr Ansprechpartner

eneo ist eine eingetragene Marke von
VIDEOR E. Hartig GmbH
Carl-Zeiss-Straße 8
63322 Rödermark
Deutschland
Telefon: +49 6074-888-333
E-Mail: info@eneo-security.com
Internet: www.eneo-security.com

© Copyright eneo by VIDEOR E. Hartig GmbH, Juni 2016 -Technische Änderungen vorbehalten