HDB-980MIR B

Artikelnummer: 211468

1/3" HD-SDI Kamera, WDR, Tag/Nacht, 1920x1080, 3,6mm, Infrarot, 12V

Hauptmerkmale

- 1/3" 2.0 MP Progressive Scan CMOS-Sensor
- Auflösung max. 1920x1080 (Full HD)
- Unterstützt HD-SDI und EX-SDI Format
- 3,6mm Mega Pixel Objektiv
- Schwenkbarer IR-Sperrfilter
- IR-LED Beleuchtung
- WDR, 2D-/3D-DNR Noise Reduction, Defog Funktion
- Integrierter Bewegungsmelder
- 1.5G HD-SDI Videoübertragung über Koaxkabel
- Einfache Montage, Innen und Außen

Spezifikationen

Kamera:	
Chipgröße	1/3"
Auflösung Pixel	1920x1080, 1280x720
Aufnahmesensor	CMOS, Panasonic Progressive Scan
System	True Day&Night
Lichtempfindlichkeit	0,5 Lux, bei F2,0
Low Speed Shutter	ja, 2x ~ 4x
Manueller elektronischer Shutter (MES)	1/25 ~ 1/30.000Sek.
Automatischer Elektronischer Shutter (ESC)	1/25 ~ 1/30.000Sek.
Wide Dynamic Range (WDR)	WDR 113dB, D-WDR, 93dB
Flickerless Function	ja
Gegenlichtkompensation	BLC, HLC
IR-Sperrfilter	schaltbar
Weißabgleich	automatisch, manuell, Innen, Außen, One Push

© Copyright eneo by VIDEOR E. Hartig GmbH, 5. September 2018 -Technische Änderungen vorbehalten

HDB-980MIR B

Fortsetzung Spezifikationen

Signal-/Rauschabstand	50dB
Video:	
Signalformat	HD-SDI @ 2MP, EX-SDI @ 2MP
Auflösung	1920x1080 (16:9), 1280x720 (16:9)
Bildrate	25/30fps @ 1080p, 50/60fps @ 720p, 50/60fps @ 720p
Synchronisation	intern
Objektiv:	
Objektiv Typ	Festbrennweite
Brennweite	3,6 mm
Blendenbereich (F)	F2,0
Bildwinkel horizontal	86 °
Funktionen:	
Bewegungsmelder	ja
Menüeinstellungen	OSD Kamera Set-up
Menüsprachen	englisch, chinesisch, japanisch
Privacy Zones	Zonen-Ein-/Ausschaltbar
Mirror Function	V-Flip, H-Flip, H/V-Flip
Digitale Rauschunterdrückung (DNR)	ja
Schnittstellen / Eingänge / Ausgänge:	
Videoausgänge	EX-SDI
Externe Anschlüsse	12VDC-Spannungseingang, HD-Signal BNC Ausgang
Alarmeingänge	nein
Alarmausgänge	nein
Steuer-Schnittstellen	nein
Allgemeines:	
Serie	eneo COAXIZE
Abmessungen (HxBxT)	siehe Maßzeichnung
Beleuchtung	Infrarot, 24x IR-LEDs
Farbe (Gehäuse)	weiß
Gehäuse	Außen
Gehäusematerial	Aluminium
Gewicht	430g
Integrierte Wandhalterung	ja
Leistungsaufnahme	5 W
Montageart	Wandmontage, Deckenmontage
Scheibenheizung	nein
Schutzart	IP66
Verdeckte Kabelführung	ja
Sonnenschutzdach	nein
Stromversorgung	12VDC
Temperaturbereich (Betrieb)	-10°C ~ +50°C
Texteinblendung	vorhanden
Vandalismusgeschützt	nein
Lieferumfang:	

© Copyright eneo by VIDEOR E. Hartig GmbH, 5. September 2018 -Technische Änderungen vorbehalten

HDB-980MIR B

Fortsetzung Spezifikationen

Lieferumfang	Betriebsanleitung, Schraubensatz, Befestigungsbeipack
Hinweise:	

© Copyright eneo by VIDEOR E. Hartig GmbH, 5. September 2018 -Technische Änderungen vorbehalten

HDB-980MIR B

Verfügbares Zubehör

Bild	Art. Nr. / Bezeichnung	Beschreibung
	218653 / PS12DC-11	Stecker Netzgerät, 100-240VAC/12VDC (1,0A), stabilisiert, mit Hohlstecker

© Copyright eneo by VIDEOR E. Hartig GmbH, 5. September 2018 -Technische Änderungen vorbehalten

HDB-980MIR B

Technische Zeichnung

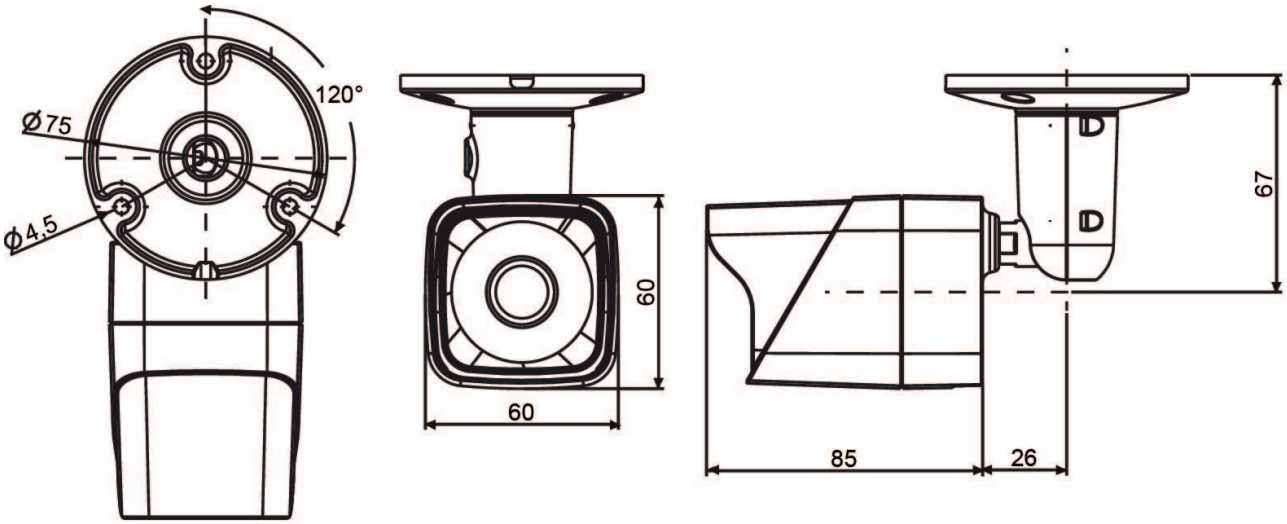

Dimensions: mm

Ihr Ansprechpartner

eneo ist eine eingetragene Marke von
VIDEOR E. Hartig GmbH
Carl-Zeiss-Straße 8
63322 Rödermark
Deutschland
Telefon: +49 6074-888-333
E-Mail: info@eneo-security.com
Internet: www.eneo-security.com

© Copyright eneo by VIDEOR E. Hartig GmbH, 5. September 2018 -Technische Änderungen vorbehalten