SPLITTERSUCHGERÄT

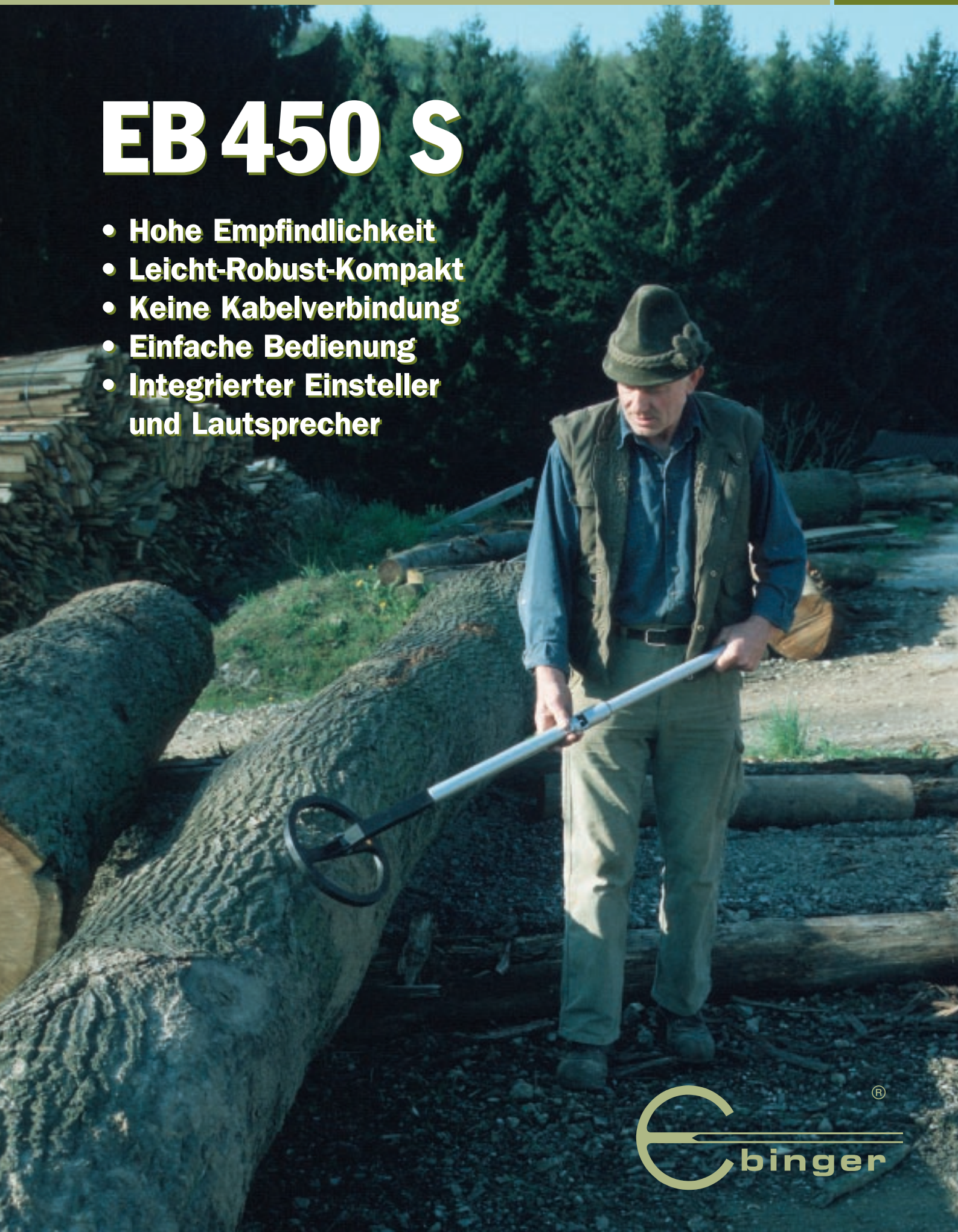

EB 450 S

- Hohe Empfindlichkeit
- Leicht-Robust-Kompakt
- Keine Kabelverbindung
- Einfache Bedienung
- Integrierter Einsteller und Lautsprecher

Ebinger®

SPLITTERSUCHGERÄT

EB 450 S

TECHNISCHE DATEN

Batterie	**6 St. 1,5V Babyzellen LR 14**
Betriebszeit	**ca. 100 h bei 20° C**
Temperaturbereich	**ca. –15°C bis +55°C**
Maße:	
Länge	**ca. 1030 mm**
Sondendurchmesser	**ca.260 mm**
Gewicht:	**ca. 1,5 kg**
Sonderzubehör:	**Handgriff und Armschale** **Kopfhörer/Ohrhörer** **Akkusatz** **Ladegerät**

ALLGEMEINES

EBINGER - Splittersuchgeräte sind in der Forst- und Holzwirtschaft bekannt und bewährt. Das neue Suchgerät EB 450 S ist in moderner und besonders robuster Rohr-Modultechnik aufgebaut. Alle funktionswichtigen Komponenten sind im Handrohr untergebracht. Dadurch entfallen kritische und reparaturanfällige Kabelverbindungen. Das Batterierohr ist für den Transport auf engem Raum abschraubbar.

WIRKUNGSWEISE

Das EB 450 S arbeitet nach dem hochempfindlichen Dämpfungsprinzip, das Ebinger vor mehr als 30 Jahren für die Kampfmittelräumung entwickelte. Es revolutionierte die Technik der MS-Geräte in Bezug auf Empfindlichkeit, Störunterdrückung und Eindringtiefe.

Die Suchspule ist Bestandteil eines Oszillatorschwingkreises, die in ihrer Umgebung ein magnetisches Wechselfeld relativ geringer Feldstärke und Frequenz erzeugt. Metallteile, die in dieses Wechselfeld gelangen, haben durch Wirbelstromeffekte eine parasitäre Wirkung. Dadurch reduziert sich die Amplitude der Oszillatorschwingung. Diese Amplitudenänderung wird elektronisch verstärkt und in ein akustisches Signal umgesetzt.

Erfasst werden alle elektrisch leitenden Medien, so auch dünne Metallfolien, kleine Eisensplitter oder Teile aus Bunt- und Edelmetallen. Salzwasser kann zu störenden Leitfähigkeitseffekten führen.

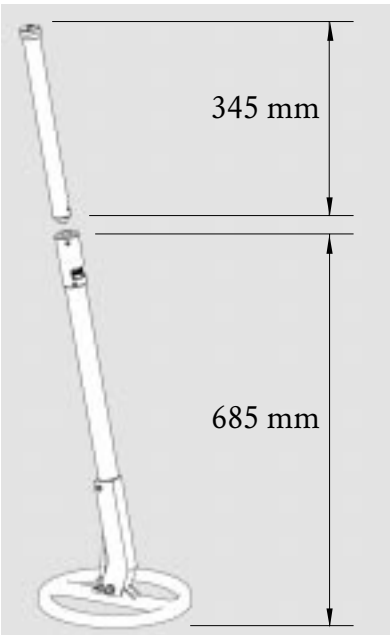

SEARCH AND LOCATE

ebinger®

EBINGER
Prüf- und Ortungstechnik GmbH
Hansestrasse 13
D-51149 Köln
Telefon 02203/97710-0
Telefax 02203/36062
e-mail: office@ebingergmbh.de
http://www.ebingergmbh.de

TÜV CERT
DIN EN ISO 9001
Certificate: 09 100 5189

Änderungen vorbehalten!
Gedruckt in Deutschland
PI-450S-O5- 2000