GD-CI-AT8747P

8MP PTZ IR 42x KI WDR

6761117

GRUNDIG

TECHNISCHES DATENBLATT

- Motorzoom 1,7°-56,6°
- IR-Strahler bis 500 m
- 120 dB WDR
- Wetter & Vandalschutz
- Audio & I/O
- KI gestützte Analyse
- PoE+ oder 24VAC

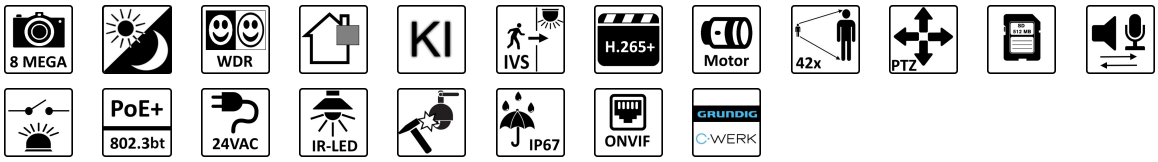

Auflösung	3840 x 2160
Elektronischer Verschluss	1 bis 1/30.000 Sekunde
Lichtempfindlichkeit	SW: 0 Lux mit IR, Farbe: 0,005 Lux (AGC On) bei F1.5
Brennweite	6,0 bis 252 mm, 42x Optical zoom
Horizontaler Bildwinkel	56,6° bis 1,7°
Optischer Zoom	42x
Tag/Nacht	Automatisch, Zeitplan, Tag, Nacht
Privatzonen	24 programmierbare Zonen
Weißabgleich	Auto, Manual, ATW, Indoor, Outdoor, Fluoreszierendes Licht, Natriumlicht
Schwenk-/Neigegeschwindigkeit	Einstellbar, von 0,1°, s ~ 210°, s, Preset Speed: 280°, s; Einstellbar von 0,1°, s ~ 150°, s, Preset Speed: 250°/s
Videoanalyse	Linienüberquerung, Bereich Ein-/Austritt, Gesichtserfassung, Kennzeichenerkennung
Presets	300
Schwenk-/Neigebereich	360° endlos / -20° bis 90°
IR-Reichweite	500m (abhängig von Umgebung)
Bildrate	Main Stream 50Hz: 25Bps (3840 x 2160, 2560 x 1440, 1920 × 1080, 1280 x 960, 1280 × 720) 60Hz: 30Bps (3840 x 2160, 2560 x 1440, 1920 × 1080, 1280 x 960, 1280 × 720) Sub Stream 50Hz: 25Bps (704 x 576, 640 × 480, 352 x 288) 60Hz: 30Bps (704 x 480, 640 x 480,
Netzwerkprotokoll	TCP/IP,IPv4, ICMP, HTTP, HTTPS, FTP, DHCP, DNS, DDNS, RTP, RTSP, RTCP, NTP, UPnP, SMTP, IGMP, 802.1X, QoS, IPv6, Bonjour, UDP, PPPoE, SNMP
SD-Karte	Steckplatz für Micro SD/SDHC/SDXC Karte mit ANR (bis zu 256G), NAS (NFS, SMB/CIFS)
Netzwerk	1x 10/100MBit/s RJ-45

GD-CI-AT8747P

8MP PTZ IR 42x KI WDR

6761117

TECHNISCHES DATENBLATT

Zertifikate	CE, EAC, FCC, RoHS konform
ONVIF	ONVIF (Profile S, Profile G), ISAPI, SDK, Ehome
Betriebstemperatur	-40 °C bis +70 °C
Spannungsversorgung	24 VAC, Hi-PoE (IEEE 802.3bt)
Leistungsaufnahme	Max. 60 W
Kompression	Hauptstream: H.264, H.264+, H.265, H.265+ Substream: H.264, H.265, MJPEG 3. Stream: H.264, H.265, MJPEG
Schutzklasse	IP67, IK10 (ausgenommen Linsenglass)
Gewicht	8396 g
Bildsensor	1/1.8" Progressive Scan CMOS
Abmessungen	267 x 410 mm (D x H)
Gegenlichtkompensation	BLC, HLC, 120 dB WDR
Audio Ein-/ Ausgänge	1 Audioeingang und 1 Audioausgang
Alarm Ein-/ Ausgänge	2 Eingänge, 1 Ausgang (bis zu 24 VDC, 1 A oder 110 VAC, 500 mA)

Die GRUNDIG GD-CI-AT8747P ist eine Highspeed-IP Domekamera mit 42x optischem Zoom und IR-Beleuchtung (bis zu 500 m). Sie ist wettergeschützt (IP67) und für einen Temperatureinsatzbereich von -40°C bis +70°C ausgelegt (bei Anschluss an 24VAC).

Der 1/1,8" progressive scan CMOS liefert Bilder in FullHD (3840×2160px). Der mechanische IR-Cut Filter ermöglicht im Zusammenspiel mit dem integrierten IR-Strahler den Tag/Nacht Einsatz, auch bei schlechten Lichtverhältnissen. Über den integrierten SD/SDHC Kartenslot kann eine Datenaufzeichnung direkt an der Kamera erfolgen. Zahlreiche weitere Funktionen wie Triplestream (H.265/H.264/MJPEG), Videoanalysefunktionen, Audio, Privatzonenmaskierung und Alarmein-/Ausgänge (2/1) erweitern das Einsatzgebiet dieser Kamera. Die Spannungsversorgung erfolgt wahlweise über POE plus (802.3bt) oder 24VAC.

Ein passendes Netzteil zur Spannungsversorgung sowie ein Halterungen befinden sich im optional erhältlichem Zubehör.

GD-CI-AT8747P

8MP PTZ IR 42x KI WDR

6761117
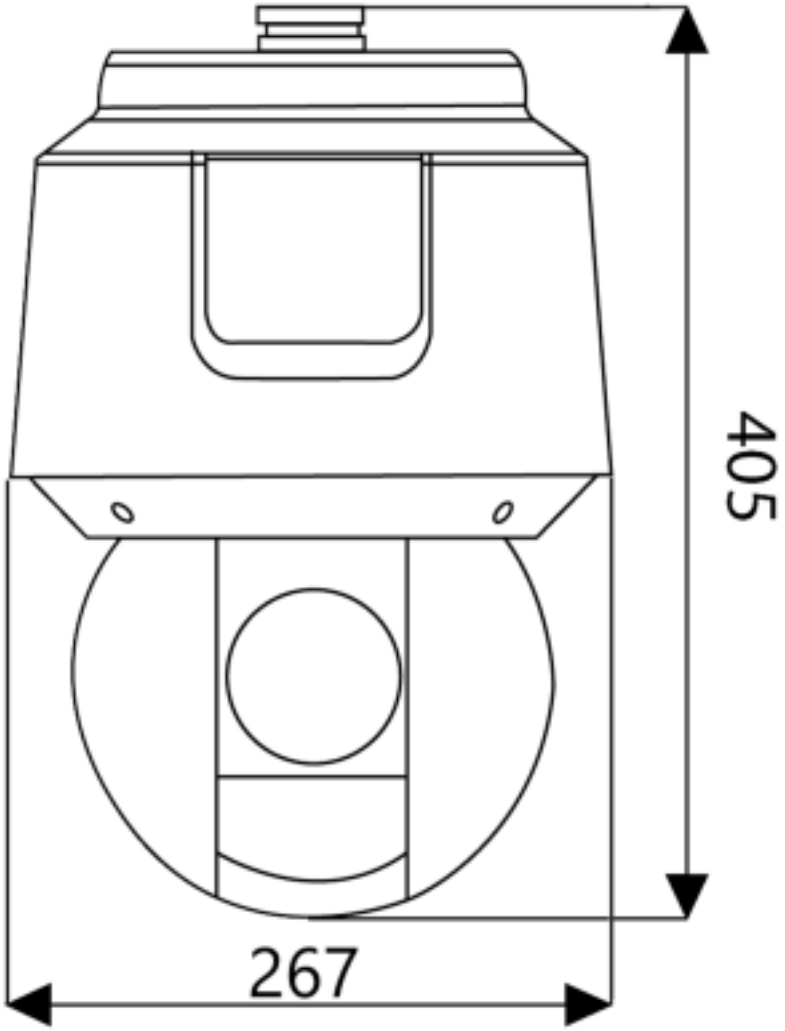
TECHNISCHES DATENBLATT