TECHNISCHES DATENBLATT

LUNA HA07

Adapter

6700161

lunaSYSTEM

- Adapter für Domekameras
- zum Anschluss an Wand- oder Deckenhalter

Material	Aluminiumguss, lackiert
Tragkraft	5 kg
Abmessungen D x H	59 x 53 mm
Gewicht	200 g
Farbe	weiß
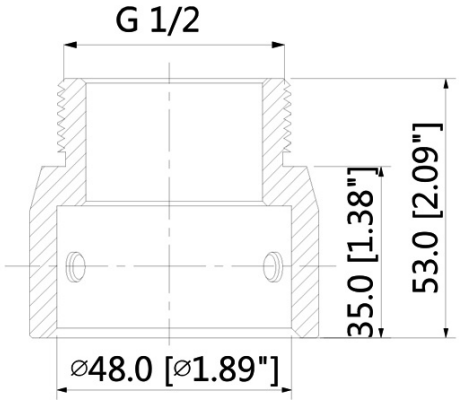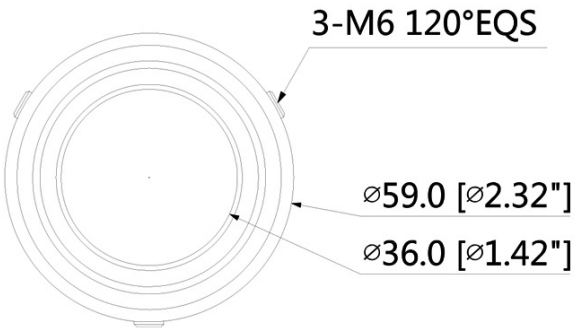
In Verbindung mit Adapterplatte und Deckenhalterung können Dome-Kameras mit Distanz an der Decke befestigt werden.