TECHNISCHES DATENBLATT

Hohlstecker

2,1 mm, mit Schraubklemmen

4990060

asl-ademco

- **Hohlstecker mit Schraubklemmen**

Spannungsversorgung	**Max. 30 V DC**
Maximalbelastung	**2 A**
Stecker	**DC 2,1 (innen) x 5,5 (außen) mm Stecker**
Kabelanschluss	**Ф 0,41÷1,63 (A WG 26-14)**

Über diesen DC zu Terminalblock Adapter können Litzen mit abisolierten Enden angeschlossen werden. Dabei können diverse Geräte mit passendem DC Stromanschlussbuchse mit diesem Adapter verbunden und mit Strom versorgt werden.

Hohlstecker

2,1 mm, mit Schraubklemmen

4990060

asl-ademco
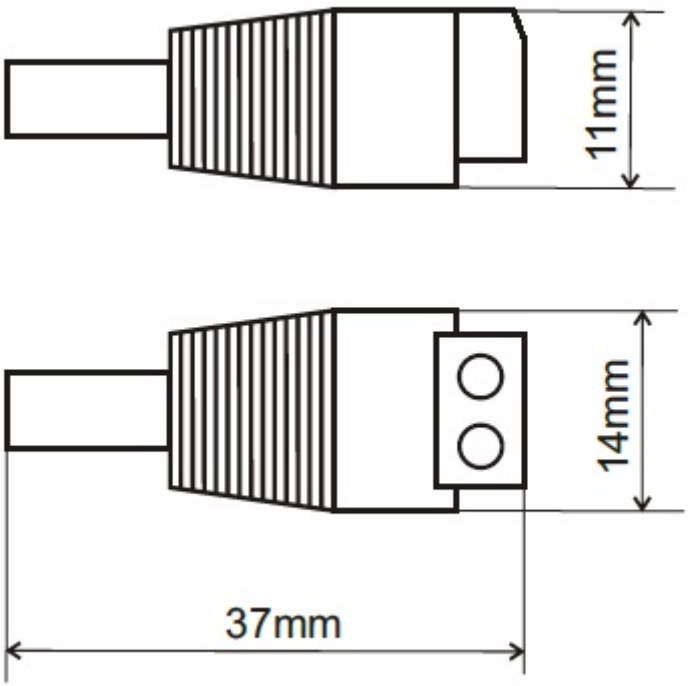
TECHNISCHES DATENBLATT