TECHNISCHES DATENBLATT

ICAM-TOWER 5MQ3-MKII

Mobiler Videoüberwachungsturm

4074587

Abbildung ähnlich. Die Ausstattung variiert je nach Variante des iCAM Towers.

- 5 m Teleskopmast
- 4x 4MP Kamera
- 200 Ah Akkuversorgung, erweiterbar
- 230V Ladeanschluss
- Sabotageschützt & Alarmüberwacht
- 4G/LTE mit Live-Übertragung (2x SIM)
- Integriertes W-Lan
- Videoaufzeichnung für 90 Tage
- Fernzugriff mit App oder PC (P2P)

GPS | LTE | WLAN | 230VAC | IR-LED

Anzahl Kameras	4x Bullet
Batterietyp	Gelakku, 13 V DC / 200 Ah, schnell wechselbar, ladbar mit 230 V AC (Generator optional)
Aufzeichnungsdauer	lokal bis 90 Tage
Abmessungen	Masthöhe 5m (4 m auf Anfrage)
Spannungsversorgung	Akku, 230 V AC oder 12 V DC, Akkuladung erfolgt über 230 V AC
Alarmaktionen	Benachrichtigungen bei Alarm auf Smartphone und PC-Programm möglich
Sabotageschutz	Sensoren für Position, Stoß, Drehung und Öffnung
SIM-Slot	2x 4G/LTE, automatische Redundanz
IR-Strahler	bis 40 m, integriert in den Kameras
Anzeige	Einblendung im Videobild: Alarmereignis, Spannungsversorgung, Batteriezustand, Laden, Sabotage, LTE-Signalqualität

Der **iCAM Tower 5MQ3 von CAMSAT** ist eine **schnell einsetzbare mobile Videoüberwachungslösung**, die für eine Verwendeung auf Baustellen, Photovoltaikanlagen, Konzerten und auch bei Einsätzen von Ermittlungsbehörden und vielen mehr hervoragend geeignet ist. Das mobile Überwachungssystem ist bereits mit Kameras, Rekorder, Mobilfunk- und W-Lan-Anbindung ausgestattet.

Für einen **autarken Betrieb für etwa 7-14 TageÂ** (je nach Ausstattung) setzt CAMSAT auf hochwertige Gelakkus. Ein großer 200 Ah Akku ist bereits enthalten. Dieser kann vor Ort über den 230 V AC Anschluss geladen oder schnell durch einen Wechselakku (optional erhältlich) ersetzt werden. Bei Bedarf bietet der iCAM Tower Platz für einen weiteren 200 Ah Akku.

Am **5 m hohen Teleskopmast** (4 m auf Anfrage möglich) befinden sich **vier hochauflösende IP-Kameras** (4MP/100°) die dank integriertem IR-Strahler eine nahtlose Rundumsicht auch bei Dunkelheit gewährleisten. Geschützt im Inneren des Towers befindet sich ein Rekorder der bereits **Speicherplatz für 90 Tage**

Videoaufzeichnung bietet.

Die integrierte Videoanalyse der Kameras ermöglicht eine **Alarmierung auf Smartphone.** Der iCAM Tower ist durch zahlreiche Sensoren gesichert und kann bei Positionsänderung, Stößen, Drehen und Öffnung des Turms und bei niedrigem Akkustand Benachrichtigungen absetzen.

Für eine reibungslose **Übertragung der Videobilder und Kamerasteuerung** verfügt der iCAM Tower über ein LTE Modem mit zwei Simslots (Redundanz). Über diese Verbindung können die Videodaten bei Bedarf auch zusätzlich an ein weiteres Aufnahmegerät übertragen werden. Für den lokalen Zugriff steht darüber hinaus eine W-Lan Verbindung bereit.

Hinweise:

- Für eine Internetverbindung wird zusätzlich ein Mobilfunkvertrag benötigt. Wir empfehlen die Verwendung eines unbeschränkten LTE-Tarifs ohne Drosselung.
- Soll neben der lokalen Aufzeichnung zusätzlich auf einen zweiten Rekorder über die Inernetverbindung aufgenommen werden muss der Mobilfunkanschluss von Außen über eine IPv4-Adresse zu erreichen sein.

- Die **Variante 5MQ4** verfügt gegenüber der hier beschriebenen Variante **5MQ3** über:

- 4 feste Kameras und einen steuerbaren PTZ-Dome

- Audio-Lautsprecher für Fernruf oder automatische Warnmeldung.

- LED-Beleuchtung - schaltet sich bei Alarm / Manipulation automatisch ein.

- Eine drehbare PTZ-Kamera mit einem sehr großen Zoom, der bis zu 200 m vom Turm reicht.

ICAM-TOWER 5MQ3-MKII

Mobiler Videoüberwachungsturm

4074587
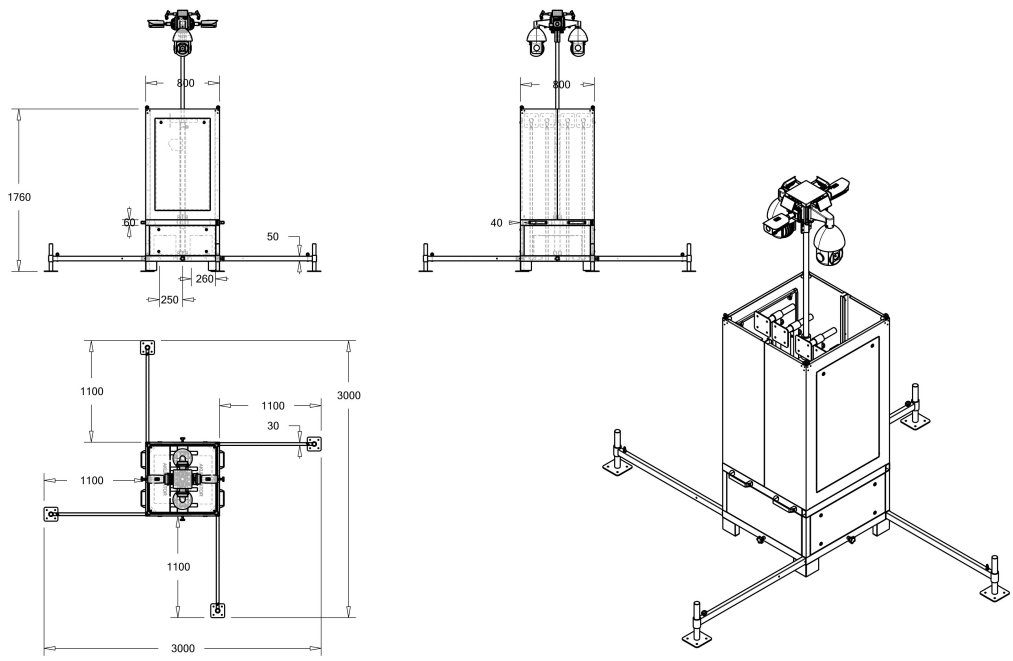
TECHNISCHES DATENBLATT