TECHNISCHES DATENBLATT

BIP2-2500C

IP-Farb-Boxkamera 5 MP

4073120

BASLER

- 9 Bilder/s bei 2560 x 1920 Auflösung (4:3)
- 1/2,5" Progressive Scan CMOS-Sensor
- Kompaktes Vollmetallgehäuse, Lieferung ohne Objektiv
- Deutsche Entwicklung und Fertigung
- UVV-Kassen Zertifizierung

5 MEGA | 1/2,5" CMOS | H.264 | DC | CS MOUNT | PoE 802.3af | 12/24 V | ONVIF | Netstation | Luxriot

Prozessor	Multimedia Video Prozessor, FPGA
Bildrate	9 Bilder/s bei voller Auflösung
Zulassung/Zertifizierung	DIN EN 50130-4, FCC Class B, CE, RoHS, UVV Kassen
Bildsensor	1/2.5" Progressive Scan CMOS
Lichtempfindlichkeit	Farbe: 0,65 lux (F1.2/33ms)
ONVIF	1.02
Spannungsversorgung	PoE (Power over Ethernet IEEE 802.3af Class2) oder 12 - 24 V DC
Videoübertragung	Dual-Streaming für MJPEG, MPEG-4 oder H.264
Speichermedium	microSDHC Karte
Netzwerkprotokoll	TCP/IP, HTTP, UDP, FTP, ICMP, ARP, DHCP, NTP, RTP, RTSP, RTCP, SMTP, IGMP, ZEROCONF, QoS Layer 3
Umgebungstemperatur	0° bis 50° C, < 90 % relative Luftfeuchtigkeit (nicht kondensierend)
Anschluss	RJ-45 Stecker für 10/100 BASE-T Ethernet, Voll- oder Halbduplex, 8-Pin-Anschluss für Gleichstromversorgung, digitales I/O und RS-485
Leistungsaufnahme	3,2 W bei 12 V DC
Abmessungen B x H x T	44 mm x 29 mm x 109,7 mm
Gewicht	210 g
Videokompression	Motion JPEG: mehrere Kompressionsstufen
Alarm-Management	Ringspeicher für Vor- und Nachalarmbilder, microSDHC-Kartensteckplatz für lokale Speicherung
Objektivaufnahme	CS-Mount, DC-Blendensteuerung (Objektiv nicht im Lieferumfang)
Auflösung	2560 (H) x 1920 (V)

5 Megapixel zum kleinen Preis: Mit einer Auflösung von 5 Megapixeln und H.264-Kompression ist die Basler IP-Kamera BIP2-2500c die High-End-Lösung für Ihre Netzwerk-Videoanwendung. Sie liefert bemerkenswert detaillierte Bilder, damit Sie auch kleinste Bildinformationen wie z.B. Gesichter oder Nummernschilder aus größerer Entfernung erkennen können. Diese Netzwerkkamera eignet sich auch als preisgünstige Alternative, um mehrere VGA-Kameras zu ersetzen.

Dieses Modell bietet Ihnen einstellbare Areas of Interest (AOI) sowie MJPEG, MPEG-4, H.264 (High Profile bis Level 5) Komprimierung und einen microSD-Kartensteckplatz.

BIP2-2500C

IP-Farb-Boxkamera 5 MP

4073120

TECHNISCHES DATENBLATT

Jede einzelne Kamera wird einer Vielzahl Tests unterzogen, wie beispielsweise ein Stresstest über den gesamten Temperaturbereich. Dies garantiert eine gleichbleibende Bildqualität bei Betriebsbedingungen mit ständig wechselnden Temperaturen.
Alle Komponenten in der Basler IP-Kamera sind genau aufeinander abgestimmt, damit ein hochwertiges Produkt "Made in Germany" entsteht.
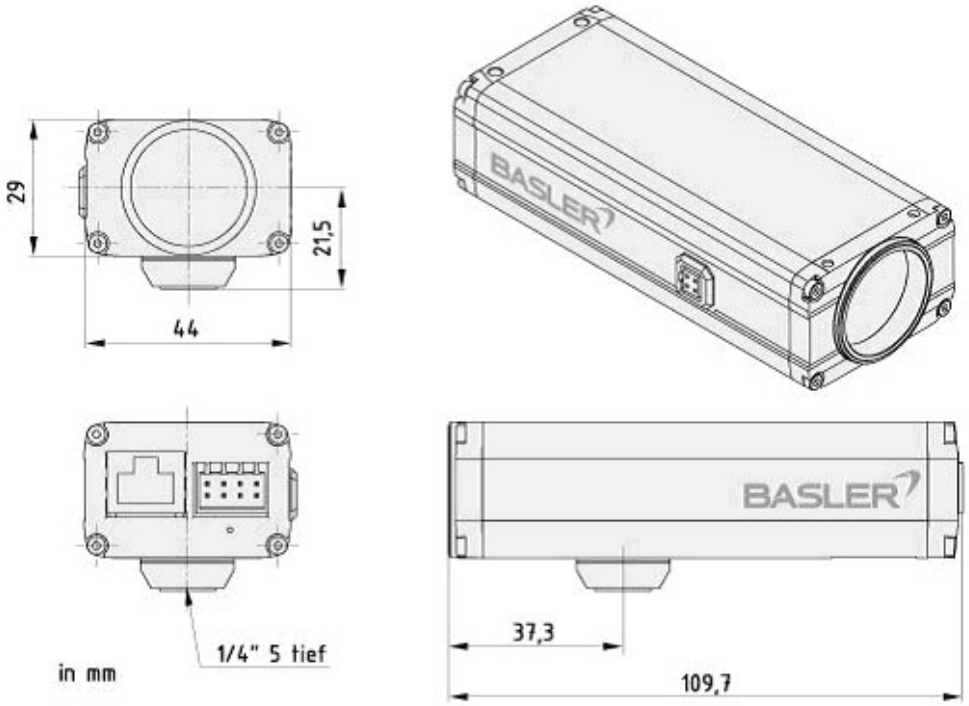
Passende Objektive, Schutzgehäuse, Halterungen und Netzteile sind optional erhältlich.