TECHNISCHES DATENBLATT

# BIP2-1920C

IP-Farb-Boxkamera 2 MP

*4073110*

BASLER

- 30 Bilder/s bei Full HD 1080p Auflösung (16:9)
- 1/3" Progressive Scan CMOS-Sensor
- Hohe Bildrate bei voller Auflösung (30 fps)
- Kompaktes Vollmetallgehäuse, Lieferung ohne Objektiv
- Deutsche Entwicklung und Fertigung
- UVV-Kassen Zertifizierung

| | |
|---|---|
| Zulassung/Zertifizierung | DIN EN 50130-4, FCC Class B, CE, RoHS, UVV Kassen |
| Objektivaufnahme | CS-Mount, DC-Blendensteuerung (Objektiv nicht im Lieferumfang) |
| Leistungsaufnahme | 3,2 W bei 12 V DC |
| Netzwerkprotokoll | TCP/IP, HTTP, UDP, FTP, ICMP, ARP, DHCP, NTP, RTP, RTSP, RTCP, SMTP, IGMP, ZEROCONF, QoS Layer 3 |
| Gewicht | 210 g |
| Speichermedium | microSDHC Karte |
| Videokompression | Motion JPEG: mehrere Kompressionsstufen |
| Bildrate | Volle Auflösung: MJPEG: 30 fps, MPEG-4: 30 fps, H.264: 30 fps |
| Abmessungen B x H x T | 44 mm x 29 mm x 109,7 mm |
| Auflösung | 1920 (H) x 1080 (V) |
| ONVIF | 1.02 |
| Anschluss | RJ-45 Stecker für 10/100 BASE-T Ethernet, Voll- oder Halbduplex, 8-Pin-Anschluss für Gleichstromversorgung, digitales I/O und RS-485 |
| Spannungsversorgung | PoE (Power over Ethernet IEEE 802.3af Class2) oder 12 - 24 V DC |
| Alarm-Management | Ringspeicher für Vor- und Nachalarmbilder, microSDHC-Kartensteckplatz für lokale Speicherung |
| Videoübertragung | Dual-Streaming für MJPEG, MPEG-4 oder H.264 |
| Bildsensor | 1/3" Progressive Scan CMOS |
| Lichtempfindlichkeit | Farbe: 0,65 lux (F1.2/33ms) |
| Umgebungstemperatur | 0° bis 50° C, < 90 % relative Luftfeuchtigkeit (nicht kondensierend) |

Full HD zum günstigen Preis: Die leistungsfähige Basler IP-Kamera BIP2-1920c liefert Echtzeitvideodaten mit 30 fps bei Full HD-Auflösung (1080p) und H.264-Kompression. Sie eignet sich insbesondere dann für Ihre Netzwerkvideo-Anwendung, wenn sie kleinste Bilddetails erkennen, aber gleichzeitig wenig Bandbreite nutzen möchten.

Dieses Modell bietet Ihnen einstellbare Areas of Interest (AOI) sowie MJPEG, MPEG-4, H.264 (High Profile bis Level 5) Komprimierung und einen microSD-Kartensteckplatz.

# BIP2-1920C

IP-Farb-Boxkamera 2 MP

*4073110*

TECHNISCHES DATENBLATT

Jede einzelne Kamera wird einer Vielzahl Tests unterzogen, wie beispielsweise ein Stresstest über den gesamten Temperaturbereich. Dies garantiert eine gleichbleibende Bildqualität bei Betriebsbedingungen mit ständig wechselnden Temperaturen.
Alle Komponenten in der Basler IP-Kamera sind genau aufeinander abgestimmt, damit ein hochwertiges Produkt "Made in Germany" entsteht.
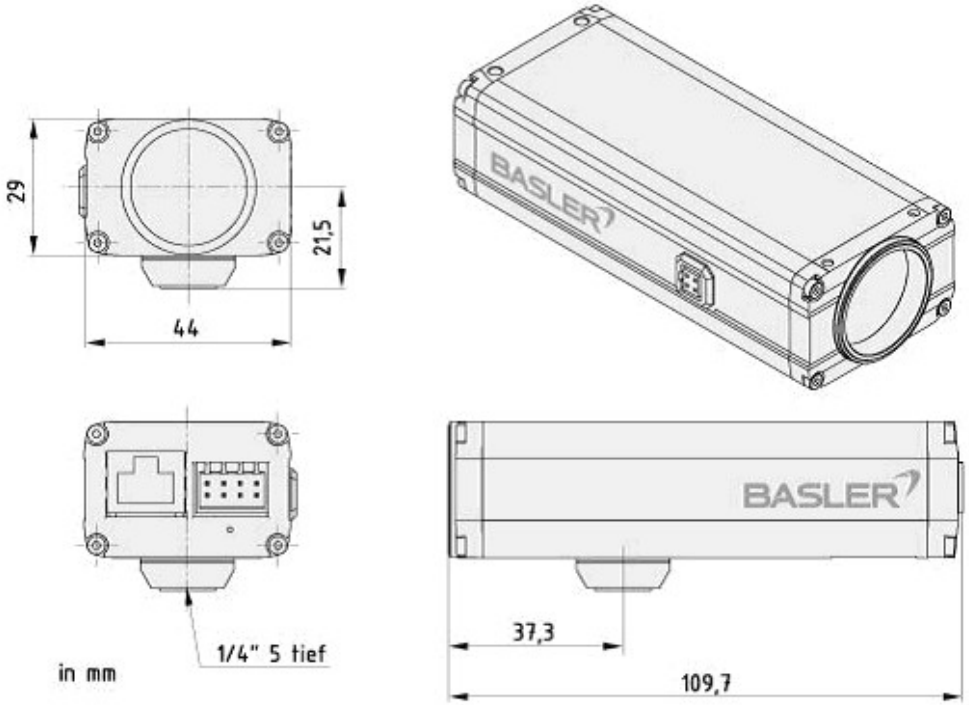
Passende Objektive, Schutzgehäuse, Halterungen und Netzteile sind optional erhältlich.