BIP2-1280C

IP-Farb-Boxkamera 1 MP

4073100

BASLER

- 1/3" Progressive Scan CMOS-Sensor
- Hohe Bildrate bei voller Auflösung (30 fps)
- HD-Auflösung (720p)
- Kompaktes Vollmetallgehäuse, Lieferung ohne Objektiv
- Deutsche Entwicklung und Fertigung
- UVV-Kassen Zertifizierung

TECHNISCHES DATENBLATT

Auflösung	1280 (H) x 720 (V)
ONVIF	1.02
Anschluss	RJ-45 Stecker für 10/100 BASE-T Ethernet, Voll- oder Halbduplex, 8-Pin-Anschluss für Gleichstromversorgung, digitales I/O und RS-485
Spannungsversorgung	PoE (Power over Ethernet IEEE 802.3af Class2) oder 12 - 24 V DC
Netzwerkprotokoll	TCP/IP, HTTP, UDP, FTP, ICMP, ARP, DHCP, NTP, RTP, RTSP, RTCP, SMTP, IGMP, ZEROCONF, QoS Layer 3
Alarm-Management	Ringspeicher für Vor- und Nachalarmbilder, microSDHC-Kartensteckplatz für lokale Speicherung
Bildsensor	1/3" Progressive Scan CMOS
Videokompression	MJPEG
Leistungsaufnahme	3,2 W bei 12 V DC
Umgebungstemperatur	0° bis 50° C, < 90 % relative Luftfeuchtigkeit (nicht kondensierend)
Abmessungen B x H x T	44 mm x 29 mm x 109,7 mm
Zulassung/Zertifizierung	DIN EN 50130-4, FCC Class B, CE, RoHS, UVV Kassen
Objektivaufnahme	CS-Mount, DC-Blendensteuerung (Objektiv nicht im Lieferumfang)
Prozessor	Multimedia Video Processor, FPGA
Gewicht	210 g
Videoübertragung	Multi-Encoding und Multi-Streaming für MJPEG, MPEG-4 oder H.264
Speichermedium	microSDHC Karte
Bildrate	max. 30 Bilder/s bei voller Auflösung
Lichtempfindlichkeit	Farbe: 0,55 lux (F1.2/33ms)

HD zum günstigen Preis: Wenn Ihr Netzwerk-Videoprojekt High Definition-Auflösung auch bei ungünstiger Beleuchtung erfordert, ist die Basler IP-Kamera BIP2-1280c mit ihrer Standard-HD-Auflösung (720p) die richtige Wahl für Sie. Um Smearing-Effekte bei schnell wechselnden Lichtverhältnissen zu vermeiden, besitzt diese Netzwerkkamera einen CMOS-Sensor und eine DC-Blendensteuerung.

BIP2-1280C

IP-Farb-Boxkamera 1 MP

4073100

TECHNISCHES DATENBLATT

Dieses Modell bietet Ihnen einstellbare Areas of Interest (AOI) sowie MJPEG, MPEG-4, H.264 (High Profile bis Level 5) Komprimierung und ab sofort auch einen SD-Kartensteckplatz.

Jede einzelne Kamera wird einer Vielzahl Tests unterzogen, wie beispielsweise ein Stresstest über den gesamten Temperaturbereich. Dies garantiert eine gleichbleibende Bildqualität bei Betriebsbedingungen mit ständig wechselnden Temperaturen. Alle Komponenten in der Basler IP-Kamera sind genau aufeinander abgestimmt, damit ein hochwertiges Produkt "Made in Germany" entsteht.
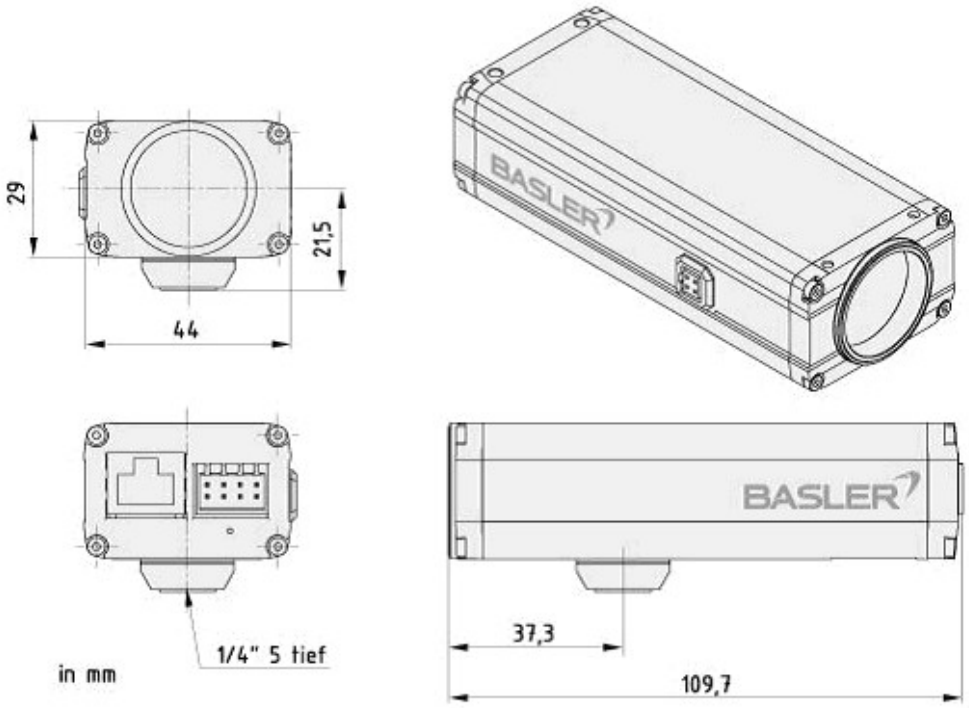
Passende Objektive, Schutzgehäuse, Halterungen und Netzteile sind optional erhältlich.