TECHNISCHES DATENBLATT

LUNA DN5403-A

4MP WDR RFZ IR KI Mikro Lautsprecher

4071876

lunaIP

- Motorzoom 33° - 103°
- 1/2,8" 4MP CMOS
- **Aktive Abschreckung (optisch/akustisch)**
- **Smarte Beleuchtung mit IR & Warmlicht**
- **Mikrofon & Lautsprecher**
- WDR 120dB
- Videoanalysefunktionen
- Künstliche Intelligenz
- Wettergeschützt (IP67)
- PoE oder 12VDC

Beleuchtung	Smarter Wechsel zwischen IR-Licht (bis zu 50 m) und warmweißem Licht (bis zu 40 m)
Betriebstemperatur	-30 °C bis +60 °C
Schutzklasse (EN60529)	IP67
Leistungsaufnahme	8,7 W max.
Farbe	weiß
Spannungsversorgung	12 VDC, PoE
SD-Karte	MicroSD Kartenslot (bis 256 GB)
ONVIF	(Profile S, G, T)
Netzwerkprotokoll	IPv4, IPv6, HTTP, TCP, UDP, ARP, RTP, RTSP, RTCP, RTMP, SMTP, FTP, SFTP, DHCP, DNS, DDNS, QoS, UPnP, NTP, Multicast, ICMP, IGMP, NFS, SAMBA, PPPoE, SNMP
Netzwerk	10/100 Base-T Ethernet (RJ45)
Audio Ein-/ Ausgänge	1/1 (cinch), eingebautes Doppelmikrofon, eingebauter Lautsprecher
Bildrate	Mainstream: bis 30 bps (2688 x 1520) Substream: bis 25 bps (704 x 576) Third Stream: bis 30 bps (1920 x 1080)
Videoanalyse (IVS)	Stolperdraht, Bereichseindringen (Erkennung von Personen und Fahrzeugen)
Gegenlichtkompensation	BLC, WDR (120db), HLC
Lichtempfindlichkeit	Farbe: 0,003 lx @F1.0 (30 IRE) S/W: 0,0003 lx @F1.0 (30 IRE)
IR-Reichweite	Bis zu 50 m
Tag/Nacht	Automatisch, einstellbar
IR-Sperrfilter	mechanisch
Horizontaler Bildwinkel	33° ~ 103°
Objektiv	2,7 - 13,5mm (Motorzoom) / F1.2
Bildsensor	1/2,7" CMOS
Auflösung	max. 2688 x 1520 px
Abmessungen	126 x 105 mm (D x H)
Typ	IR Dome Kamera (IP)
Gewicht	1,05 kg
Privatzonen	Bis 4 Vierecke, variabler Größe

LUNA DN5403-A

4MP WDR RFZ IR KI Mikro Lautsprecher

4071876

TECHNISCHES DATENBLATT

KI-Technologie	Perimeter-Schutz mit Objektunterscheidung bei reduzierten Fehlalarmen, verursacht durch Tiere, Bäume, Schatten usw.
Alarm Ein-/ Ausgänge	E: 1x (3-5 V DC, 5 mA) A: 1x (12 V DC, 300 mA)
Kompression	H.265, H.264, H.265+, H.264+, H.264/265 mit KI, MJPEG (nur Substream)

Die LUNA DN5403-A ist eine IP-Dome-Kamera mit smarter Beleuchtung. Betreten Personen den Erkennungsbereich, kann die Kamera automatisch von IR-Licht auf Weißlicht umschalten, sodass auch bei Nacht farbige Aufnahmen möglich sind. Ein akustischer und optischer Alarm dient der Abschreckung von Eindringlingen. Mit Hilfe eines Doppelmikrofons und verbesserter Signalverarbeitung werden störende Nebengeräusche deutlich reduziert und damit eine verbesserte Audioaufnahmequalität erreicht. Natürlich verfügt die Kamera auch über KI-unterstützte IVS-Funktionen. Der 1/2,8" CMOS Sensor liefert eine max. Auflösung von bis zu 2688 x 1520 px bei max. 30 bps. Die Kamera ist ausgestattet mit einem 2,7 mm - 13,5 mm Motorzoom-Objektiv. Die Spannungsversorgung kann wahlweise über 12 V DC oder PoE erfolgen.

Die KI-gestützte Bewegungserkennung sowie Videoanalysefunktionen verwenden einen speziellen Algorithmus um Personen oder Fahrzeuge in einer Szene zu erkennen. Das macht die automatische Auswertung durch die Kamera wesentlich falschalarmsicherer als gewöhnlich verwendete Analyseverfahren. Dadurch können sich z.B. Vorteile bei der Alarmweiterleitung (Falschalarmfilter) auf die Luna App sowie bei der Suche von Ereignissen in der Wiedergabe ergeben.

Für den Fernzugriff auf das Live-Bild und Wiedergabe ist Software für die folgenden Systeme verfügbar:
Windows-PC -> lunaCMS (im Lieferumfang, kostenfrei)
iPhone -> Luna Viewer (App Store, kostenfrei)
Android -> Luna Viewer (Google Play, kostenfrei)

Montageoptionen:
LUNA WH14 - Wandhalterung
LUNA DV01 - Deckenhalter
LUNA DV02 - Deckenhalterverlängerung
LUNA DV03 - Deckenhalterverlängerung
LUNA HA03 - Adapter für Deckenhalterung
LUNA SCE - getönte Kuppel

LUNA DN5403-A

4MP WDR RFZ IR KI Mikro Lautsprecher

4071876

TECHNISCHES DATENBLATT
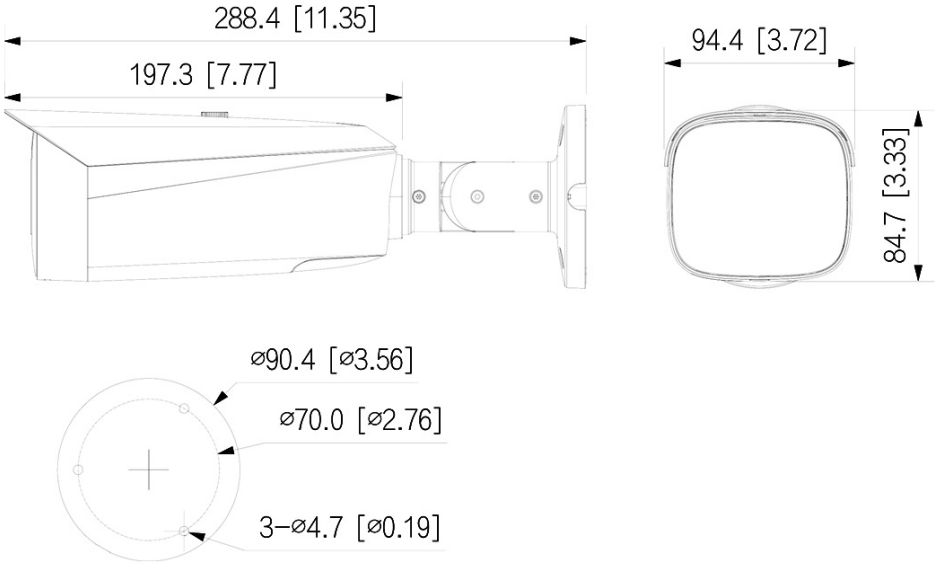
mm [inch]