TECHNISCHES DATENBLATT

LUNA DP5403-A

4MP WDR RFZ IR KI Mikro Lautsprecher

4071875

lunaIP

- Motorzoom 33° - 103°
- 1/2,8" 4MP CMOS
- Farbbilder bei Nacht möglich
- Aktive Abschreckung (optisch/akustisch)
- Scharf/Unscharfschaltung via App
- Smarte Beleuchtung mit IR & Weißlicht
- Reinsprechen & -hören (App/CMS)
- Manuelle Alarmauslösung
- Mikrofon & Lautsprecher (100dB)
- Videoanalyse & KI

Speichermedium	MicroSD-Kartenslot (max. 256 GB), FTP, SFTP, NAS
Smarte Beleuchtung	Smarter Wechsel zwischen IR-Licht (bis zu 50 m) und warmweißem Licht (bis zu 40 m)
Alarm-Ausgänge	1x (12 V DC, 300 mA)
Alarm-Eingänge	1x (3-5 V DC, 5 mA)
Betriebstemperatur	-30 °C bis +60 °C
Leistungsaufnahme	11 W max.
Spannungsversorgung	12 V DC, PoE (802.3af)
Integration	ONVIF (Profile S, G, T), P2P, CGI
Netzwerk-Protokolle	IPv4, IPv6, HTTP, TCP, UDP, ARP, RTP, RTSP, RTCP, RTMP, SMTP, FTP, SFTP, DHCP, DNS, DDNS, QoS, UPnP, NTP, Multicast, ICMP, IGMP, NFS, SAMBA, PPPoE, SNMP
Netzwerk	10/100 Base-T Ethernet (RJ45)
Bildraten	Mainstream: bis 25 bps bei 2688 x 1520 Substream: bis 25 bps bei 704 x 576 Third Stream: bis 25 bps bei 1920 x 1080
Videoanalyse (IVS)	Stolperdraht, Bereichseindringen (Erkennung von Personen und Fahrzeugen)
Gegenlichtkompensation	BLC, WDR (120db), HLC
Lichtempfindlichkeit	0,003 Lux bei F1.0
IR-Beleuchtung	Bis zu 50 m
Tag/Nacht Funktion	Automatisch, einstellbar
Öffnungswinkel Video	33° bis zu 103°
Objektiv	2,7 - 13,5 mm (Motorzoom) / F1.0
Aufnahmesensor	1/2,7" CMOS
Auflösung	4MP (2688 x 1520 px)
Abmessungen	122 x 128 mm (D x H)
Typ	IR Kugel Kamera (IP)
Gewicht	885 g
Privatzonenmaskierung	Bis 4 Vierecke, variabler Größe
KI-Technologie	Objektklassifizierung (Personen / Fahrzeuge)
Audio-Ausgänge	1x (RCA)

LUNA DP5403-A

4MP WDR RFZ IR KI Mikro Lautsprecher

4071875

TECHNISCHES DATENBLATT

Audio-Eingänge	1x (RCA)
Video-Kompression	H.265, H.264, H.265+, H.264+, H.264/265 mit KI, MJPEG (nur Substream)
Smarthome (IoT)	Per Http Api Scharf/Unscharf, Alarmton, Alarmlicht, Weißlicht, Videostreaming via RTSP usw.
Lautsprecher	integriert, 100 dB
Mikrofon	integriertes Doppelmikrofon
Weißlicht	Bis zu 40 m, smarte Beleuchtung
Bewegungserkennung	unterstützt
MOD (Minimale Objekt Distanz)	1,5 m
Blendenöffnung (max.)	F1.0
Bitrate	32 kbps - 8192 kbps
DORI Beobachten	W: 26 m, T: 75 m
DORI Entdecken	W: 65 m, T: 187 m
DORI Erkennen	W: 13 m, T: 37 m
DORI Identifizieren	W: 7 m, T: 19 m
Bilddrehung	0°/90°/180°/270°
Verschlusszeiten	1/3 - 1/100.000 Sek.
Rauschunterdrückung	3D NR
ROI Funktion	Ja, 4 Bereiche
Audio-Kompression	G.711a, G.711Mu, G.723, G.726, PCM
Gehäuse	Aluminium

Die LUNA DP5403-A ist eine IP-Kugel-Kamera mit smarter Beleuchtung. Betreten Personen den Erkennungsbereich, kann die Kamera automatisch von IR-Licht auf Weißlicht umschalten, sodass auch bei Nacht farbige Aufnahmen möglich sind. Ein akustischer und optischer (Rotes und Blaues Licht) Alarm dient der Abschreckung von Eindringlingen. Mit Hilfe eines Doppelmikrofons und verbesserter Signalverarbeitung werden störende Nebengeräusche deutlich reduziert und damit eine verbesserte Audioaufnahmequalität erreicht. Natürlich verfügt die Kamera auch über KI-unterstützte IVS-Funktionen. Der 1/2,7" CMOS Sensor liefert eine max. Auflösung von bis zu 2688 x 1520 px bei max. 25 bps. Die Kamera ist ausgestattet mit einem 2,7 mm - 13,5 mm Motorzoom-Objektiv. Die Spannungsversorgung kann wahlweise über 12 V DC oder PoE erfolgen.

Für den Fernzugriff auf das Live-Bild und Wiedergabe ist Software für die folgenden Systeme verfügbar:
Windows-PC -> lunaCMS (im Lieferumfang, kostenfrei)
iPhone -> Luna Viewer (App Store, kostenfrei)
Android -> Luna Viewer (Google Play, kostenfrei)

Montageoptionen:
LUNA WH07 - Wandhalter mit Anschlussbox (HA08 & HA07 notwendig)
LUNA WH09 - Wandhalter
LUNA AB06 - Anschlussbox (eckig, IP66)
LUNA AB10 - Anschlussbox (rund, offen)
LUNA DV01 - Deckenhalter (HA08 & HA07 notwendig)
LUNA DV02 - Verlängerung für DV01 (220 mm)

LUNA DP5403-A

4MP WDR RFZ IR KI Mikro Lautsprecher

4071875

TECHNISCHES DATENBLATT
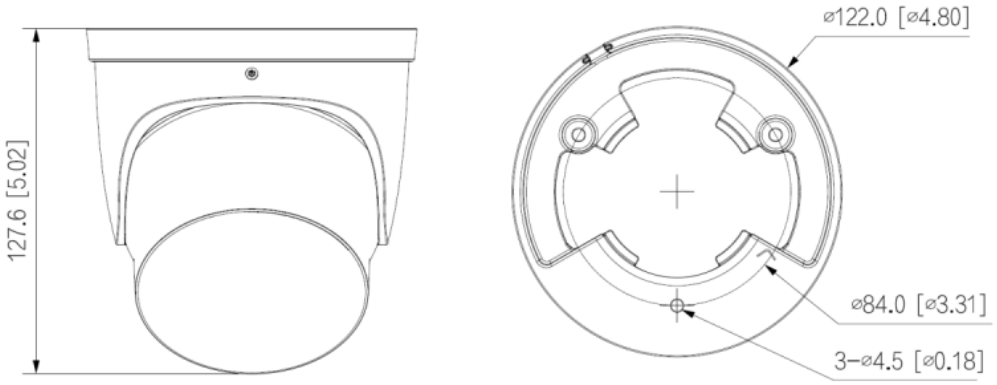
LUNA DV03 - Verlängerung für DV01 (420 mm)
LUNA HA07 - Adapter
LUNA HA08 - Adapterteller