TECHNISCHES DATENBLATT

LUNA DK5400

4MP IR WDR KI ePoE Mikro

4071816

lunaIP

- Fix-Objektiv 113°
- 1/1,8" 4MP CMOS Sensor
- IR-Strahler bis 50m
- WDR 140dB
- Wetter- & Vandalschutz
- Videoanalyse & KI
- ePoE oder 12VDC
- 3-Achsen-Montage

Audio-Eingänge	integriertes Mikrofon
Abmessungen	106 x 93,6 mm (D x H)
Speichermedium	MicroSD-Kartenslot, max. 256 GB
Integration	unterstützt (Profile S, G, T)
Verschlusszeiten	1/3 bis 1/100.000 Sek.
Netzwerk	10/100 Base-TX Ethernet (RJ45)
Öffnungswinkel Video	113°
Spannungsversorgung	12 V DC oder PoE (IEEE 802.3af)
Aufnahmesensor	1/1,8" CMOS
Betriebstemperatur	-30 °C bis +60 °C
Schutzklasse (EN60529)	IP67
Auflösung	u.a. 4M(2688x1520px) 4M(2560x1440px) 1080p (1920x1080px) 720p (1280x720px) D1 (704x576px) CIF (352x288px)
Gewicht	550 g
Bildraten	Mainstream: bis 25 bps bei 4M bis 50 bps bei FHD Substream: bis 25 bps bei D1 Third Stream: bis 16 bps bei 1080P
IR-Beleuchtung	Max. 50 Meter (je nach Reflexion)
Netzwerk-Protokolle	IPv4, IPv6, HTTP, HTTPS, TCP, UDP, ARP, RTP, RTSP, RTCP, RTMP, SMTP, FTP, SFTP, DHCP, DNS, DDNS, QoS, UPnP, NTP, Multicast, ICMP, IGMP, NFS, PPPoE, 802.1x, SNMP
Privatzonenmaskierung	8 Stück - davon bis zu 8 vollfarbige Polygone und bis zu 4 Mosaikvierecke
Leistungsaufnahme	max. 7,2 W
Lichtempfindlichkeit	0,002 lx @ F1,6
Video-Kompression	H.265, H.264, H.264B, H.264H, MJPEG (nur Substreams)
Tag/Nacht Funktion	Automatisch/Manuell
Objektiv	2,8 mm Festbrennweite, F1.6
Gegenlichtkompensation	BLC, WDR (140 dB), HLC
Videoanalyse (IVS)	Standard-Videoanalyse: Bewegungserkennung, Szenenwechsel, Heatmap usw. Erweiterte Videoanalyse: Gesichtserk., Stolperdraht, Eindringen (Fahrz. und Pers.), herumlungernde Pers. und

LUNA DK5400

4MP IR WDR KI ePoE Mikro

4071816

TECHNISCHES DATENBLATT

KI-Technologie	Menschenansammlungen, Personenzählung Perimeter-Schutz mit Objektunterscheidung bei reduzierten Fehlalarmen, verursacht durch Tiere, Bäume, Schatten usw.

Die LUNA DK5400 ist ein 4 Megapixel Netzwerk Minidome mit IR-Beleuchtung (Reichweite max. 50 m), der neben IVS-Funktionen auch über neueste KI-Technologie verfügt. Die Kamera in 3-axialer Bauform ist für den Außeneinsatz geeignet (IP67). Der 1/1,8" CMOS Sensor liefert Bilder in einer Auflösung von bis zu 2688 x 1520 px mit bis zu 25 bps. Die WDR-Kamera ist mit einem 2,8 mm/F1,6 Objektiv ausgestattet. Zahlreiche Einstellungen, wie zum Beispiel Privatzonenmaskierung, Smartdetection, 3D-Rauschreduzierung, BLC und HLC sind über den eingebauten Webserver möglich. Die Spannungsversorgung kann wahlweise über 12 V DC oder PoE erfolgen.

Für den Fernzugriff auf das Live-Bild und Wiedergabe ist Software für die folgenden Systeme verfügbar:
Windows-PC -> lunaCMS (im Lieferumfang)
iPhone -> Luna Viewer (App Store, kostenfrei)
Android -> Luna Viewer (Google Play, kostenfrei)
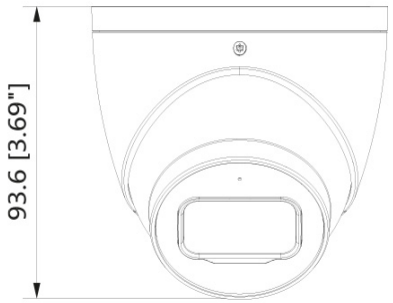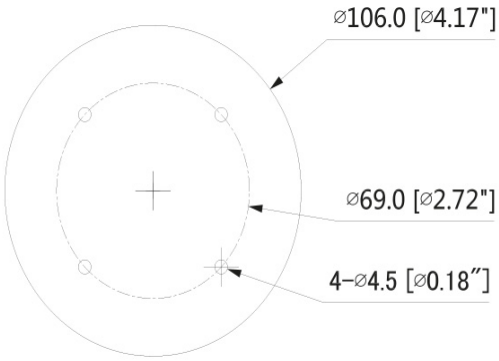
Montageoptionen
LUNA WH10 - Wandhalter
LUNA AB14 - Anschlussbox (rund, IP66)
LUNA AB05 - Anschlussbox (eckig, IP66)
LUNA HA07 - Adapter
LUNA HA06 - Adapterteller
LUNA DV01 - Deckenhalter (HA06 & HA07 notwendig)
LUNA DV02 - Verlängerung für DV01 (220 mm)
LUNA DV03 - Verlängerung für DV01 (420 mm)
LUNA WH07 - Wandhalter mit Anschlussbox (HA06 & HA07 notwendig)