International tätige SICHERHEITSGESELLSCHAFT mbH ISG International SECURITY Company®

LUNA DD5200

2MP IR WDR KI

4071803

lunaIP

- Fix-Objektiv ca. 106°
- 1/2,8" 2 MP CMOS
- 120dB WDR
- IR-Strahler bis zu 50m
- Videoanalyse & KI
- Wettergeschützt (IP67)
- PoE oder 12 VDC

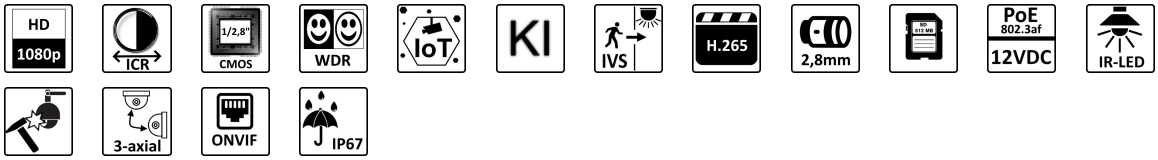

TECHNISCHES DATENBLATT

Tag/Nacht	An/Aus/Auto, IR-Cut mit Schwenkfilter (ICR)
Privatzonen	bis 4 Vierecke variabler Größe
Farbe	Weiß
Objektiv	2,8 mm Festbrennweite, F1.6
Abmessungen	109,9 x 81 mm (DxH)
Bildsensor	1/2,8" CMOS
Leistungsaufnahme	max. 6,9 W
Lichtempfindlichkeit	Farbe: 0,002 Lux bei F1.6
Netzwerkprotokoll	IPv4, IPv6, HTTP, HTTPS, TCP, UDP, ARP, RTP, RTSP, RTCP, RTMP, SMTP, FTP, SFTP, DHCP, DNS, DDNS, QoS, UPnP, NTP, Multicast, ICMP, IGMP, NFS, PPPoE, 802.1x, SNMP
Schutzklasse (EN60529)	IP67
Bildrate	bis 25 Bilder/s bei 1920 x 1080 px (main stream) bis 25 Bilder/s bei 704 x 576 px (second stream) bis 25 Bilder/s bei 1280 x 720 px (third stream)
Gewicht	0,378 kg
Betriebstemperatur	-40 °C bis +60 °C
Auflösung	1920 x 1080px, FullHD
Horizontaler Bildwinkel	106°
Spannungsversorgung	12 V DC, PoE (802.3af)
Videoanalyse (IVS)	Intelligente Überwachung durch Erkennen und Klassifizieren von Personen und Fahrzeugen (Eindringen, Stolperdraht)
Kompression	H.265, H.264, H.264B, H.264H, MJPEG
IR-Reichweite	bis zu 50 Meter (je nach Reflexion)
Netzwerk	10/100 Base-T Ethernet (RJ45)
Gegenlichtkompensation	WDR (120db), HLC, BLC
Speicherkarte	MicroSD Kartenslot, max. 256 GB
KI-Technologie	Perimeter-Schutz durch KI-basierte Objektklassifizierung reduziert die Anzahl der Fehlalarme, verursacht durch Tiere, Bäume, Schatten usw.
Stoßfestigkeit (EN62262)	IK10

LUNA DD5200

2MP IR WDR KI

4071803

TECHNISCHES DATENBLATT

ONVIF	Ja (Profile S, G)

Die LUNA KD5200 ist eine 2 Megapixel Dome-Kamera mit IR-Beleuchtung (Reichweite max. 50 m), die neben IVS-Funktionen auch über neueste KI-Technologie verfügt. Intelligente Überwachung durch Erkennen und Klassifizieren von Personen und Fahrzeugen (Eindringen, Stolperdraht) ermöglicht eine effektive und genaue Alarmauslösung. Die Kamera in 3-axialer Bauform ist für den Außeneinsatz geeignet (IP67). Zusätzlich ist die Kamera vandalismusgeschützt (IK10). Der 1/2,8" CMOS Sensor liefert Bilder in einer Auflösung von bis zu 1920 x 1080 px (Full HD) mit bis zu 25 bps. Die WDR-Kamera ist mit einem 2,8 mm/F1.6 Objektiv ausgestattet. Zahlreiche Einstellungen sind über den eingebauten Webserver möglich. Die Spannungsversorgung kann wahlweise über 12 V DC oder PoE erfolgen.

Für den Fernzugriff auf das Live-Bild und Wiedergabe ist Software für die folgenden Systeme verfügbar:
Windows-PC -> lunaCMS (im Lieferumfang)
iPad -> Luna Viewer Pad (App Store, kostenfrei)
Android Phone -> Luna Viewer (Google Play, kostenfrei)
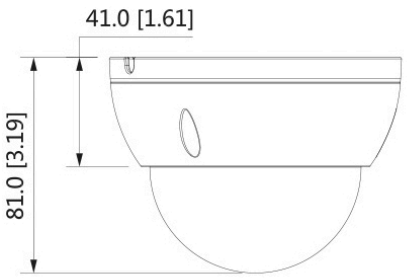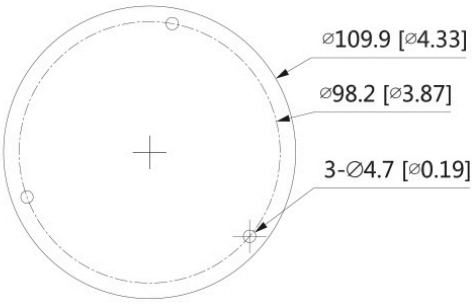
Montageoptionen
LUNA WH09 - Wandhalter
LUNA AB07 Anschlussbox (eckig)
LUNA AB12 - Anschlussbox (rund)
LUNA WH12 - Regenschutz
LUNA SCC - getönte Kuppel
LUNA MA02 - Mastadapter
LUNA DV01 - Deckenhalter (Verlängerungen DV02, DV03)
LUNA HA06 - Adapter für Deckenmontage
LUNA HA07 - Adapter für HA06