TECHNISCHES DATENBLATT

LUNA AB16

Anschlussbox (IP66)

4071693

lunaSYSTEM

- stabile Anschlußbox
- Kabeldurchführungen nach vorne und hinten
- wettergeschützt (IP66)

Abmessungen	160,4 x 228,4 x 84,7 mm (B x H x T)
Gewicht	1560 g
Material	Aluminium
Tragkraft	8 kg
Farbe	Weiß
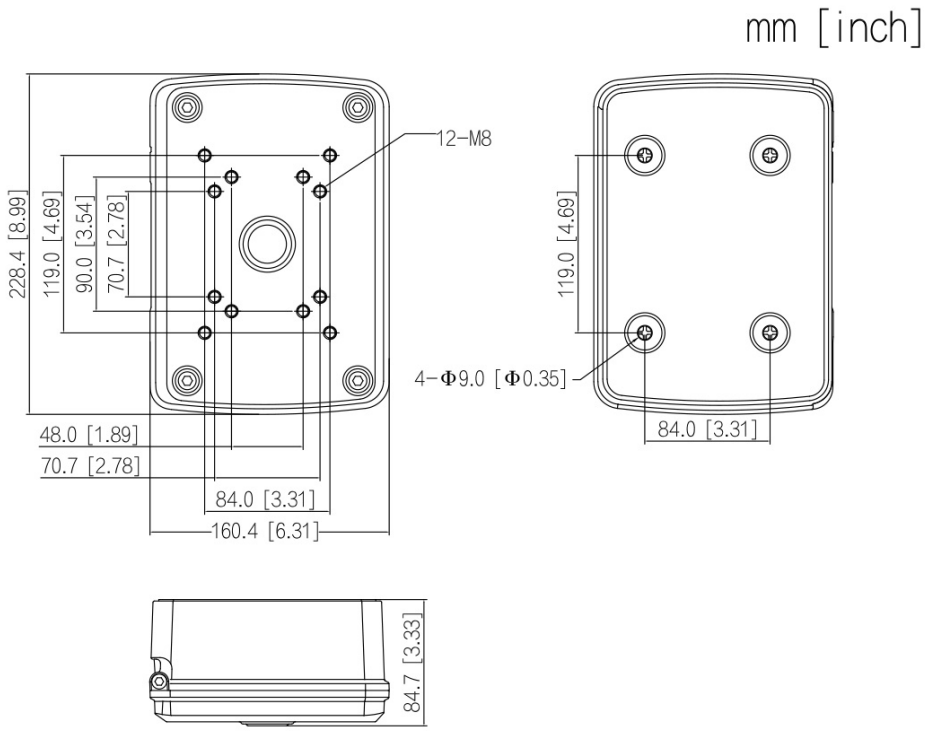
Anschlußbox zur komfortablen Aufputzmontage von LUNA Kameras, inkl. passender 3/4"-Kabelverschraubung mit geschlitzter Dichtung in einer Ausführung für ein oder zwei Kabel. Das Gehäuse ist wassergeschützt (IP66). Im Lieferumfang befindet sich passendes Montagematerial.