TECHNISCHES DATENBLATT

CA-64 OBU-EXA

Stahlblechgehäuse

2340155

- **fertige Bohrungen für unterschiedlichste Module**
- **Sabotageschutz gegen Öffnen**
- **Pulverbeschichtetes Stahlblech**

Sabotageschutz	**gegen Öffnen**
Schutzklasse	**IP20**
Betriebstemperatur	**-10 °C bis +40 °C**
Farbe	**pulverbeschichtet, weiß**
Gewicht	**0.9 kg**
Abmessungen BxHxT	**265 x 175 x 48 mm**
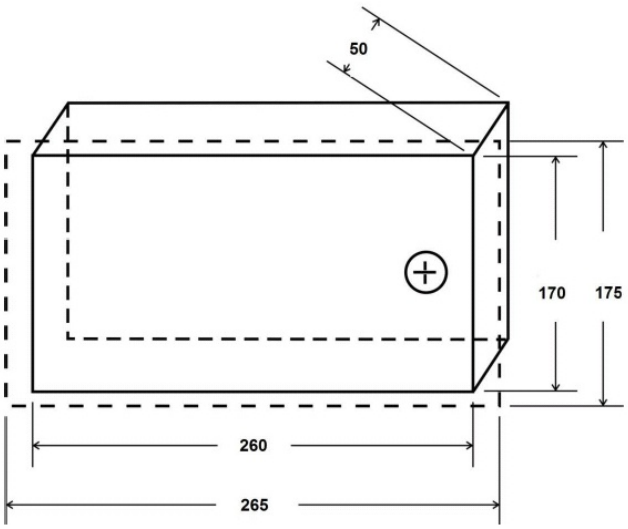
Das CA-64 OBU-EXA ist ein robustes Metallgehäuse mit Fronttür. Das Gehäuse vefügt bereits über die passenden Bohrungen um die unterschiedlichen Module möglichst einfach installieren zu können.