TECHNISCHES DATENBLATT

# AX-200 TN

## Lichtschranke

*1070811*

- **60 m Reichweite im Außenbereich**
- **Zwei gepulste Infrarotstrahlen**
- **Frostsicheres Gehäusedesign**
- **Einstellbare Strahlunterbrechungszeit**
- **Integrierter Blitzschutz**

| | |
|---|---|
| **Frequenz** | **880 - 940 nm (4 Kanäle wählbar)** |
| **Reichweite** | **60 m im Außenbereich** |
| **Detektionsart** | **gepulstes Infrarotlicht, simultane Unterbrechung der Lichtstrahlen** |
| **Schutzart** | **IP 65** |
| **Spannungsversorgung** | **10,5 - 28 V DC** |
| **Stromaufnahme** | **45 mA (Sender und Empfänger)** |
| **Betriebstemperatur** | **-35°C ~ +60°C** |
| **Gewicht** | **650 g** |
| **Abmessungen BxHxT** | **65 x 170 x 69,5 mm** |

Die AX-200 TN ist eine zuverlässige Lichtschranke. Der Sender sendet zwei sehr starke, gepulste Lichtstrahlen. Diese sind in der Regel stärker als evtl. Fremdlichtquellen. Ein zuverlässiger Betrieb auch unter wechselnden Bedingungen bleibt durch die ständige Anpassung der Lichtstrahlenstärke an die Umgebungsbedingungen gewährleistet. Ein Alarm wird erst ausgelöst, wenn beide Strahlen gleichzeitig unterbrochen werden.

Selbst hohe Spannungswerte von bis zu 14 kV führen nicht zu einem Fehlalarm.
Eine integrierte Installationshilfe ermöglicht eine einfache Ausrichtung selbst an sehr unzugänglichen Installationsorten. Über Drehköpfe kann die Linseneinheit im Bereich von ± 90° in horizontaler und ± 5° in vertikaler Richtung optimal ausgerichtet werden.

# AX-200 TN

## Lichtschranke

*1070811*

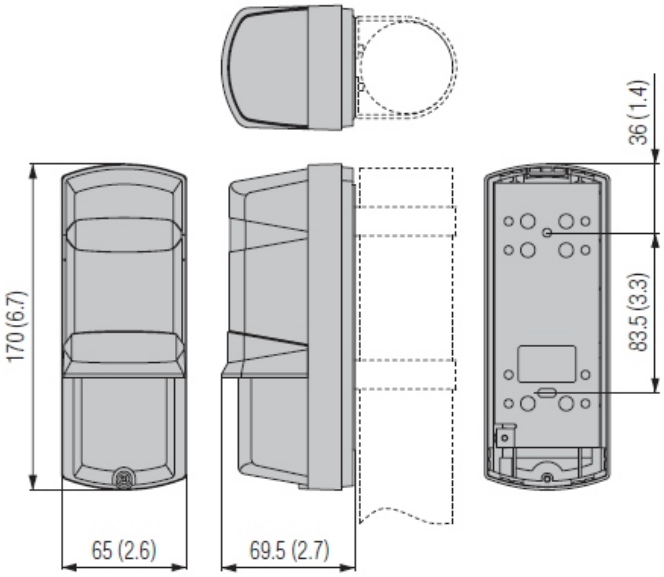


Dimensions : mm (inches)