TECHNISCHES DATENBLATT

RLS-2020S

Laserscanner Mini

1060950

- **Überwachungsbereich 20x20m / 95° Öffnungswinkel**
- **für Innen- und Außeneinsatz**
- **horizontal und vertikal montierbar**
- **Wurferkennungsmodus**
- **frei konfigurierbare Erkennungsbereiche**

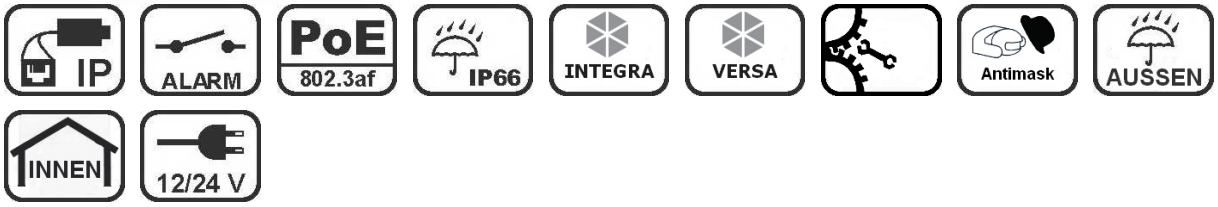

Eingänge	**1x potentialfreier Kontakt**
Ausgänge	**3x potentialfrei (NO oder NC einstellbar); max. 24V DC / 200mA belastbar**
Erfassungsbereich	**20m x 20m; 95 Grad**
Detektionsart	**Infrarot Laser Scan**
Besonderheiten	**Ethernet-Schnittstelle zur Konfiguration und Spannungsversorgung per PoE (RJ-45; 10BASE-T/100BASE-TX)**
Spannungsversorgung	**10,5 - 30,0 V DC oder PoE (802.3af/at konform)**
Leistungsaufnahme	**max. 500mA bei 12V DC; max. 250mA bei 24V DC; max. 6W bei PoE**
Betriebstemperatur	**-40°C bis +60°C**
Schutzart	**IP66**
Abmessungen D x H	**160 x 146 mm**
Gewicht	**1,0 kg**

Der REDSCAN mini RLS-2020 ist ein hochauflösender Laserscan-Melder für den Einsatz im Außen- und Innenbereich. Er deckt einen 20 x 20 Meter großen, vertikalen oder horizontalen Bereich ab.

Der RLS-2020 ermöglicht eine Überwachung durch einen unsichtbaren Laservorhang bzw. eine Laserebene und lässt sich umfassend und individuell konfigurieren. Er erkennt zuverlässig jeden Eindringversuch und kann im Modus "Wurferkennung" für den Innenbereich Gegenstände erkennen, die in einen überwachten Bereich geworfen werden.

Dadurch ermöglicht er ein umfassendes Einsatzspektrum, wie zum Beispiel Absicherung von Häuser- und Gebäudefassaden, Flachdächern, Betriebsmitteln in der Industrie und Exponaten in Museen.

ISG International tätige SICHERHEITSGESELLSCHAFT mbH | Rhinstraße 137 A | 10315 Berlin | Tel.: 030/5455483 | Fax: 030/5428026 | shop@roteiv.de | www.roteiv-onlineshop.de

TECHNISCHES DATENBLATT

RLS-2020S

Laserscanner Mini

1060950

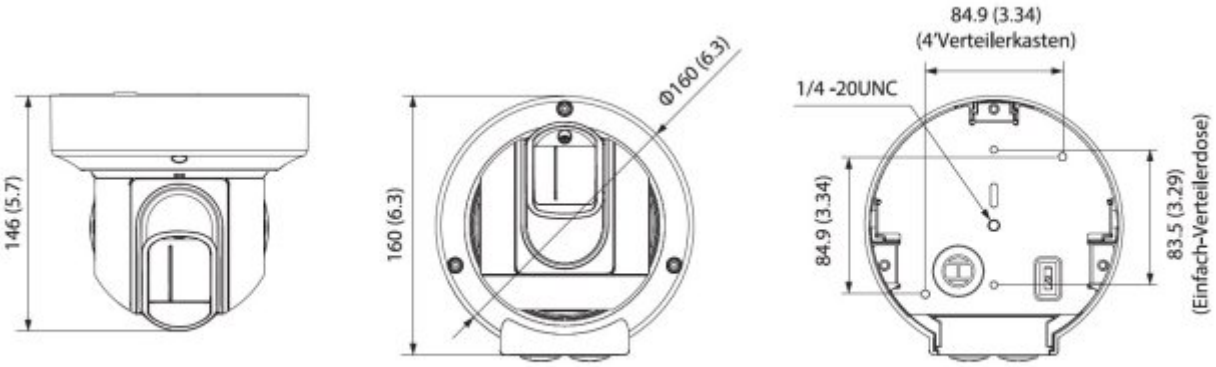

Einheit: mm