ACS-4

System für Zutrittskontrolle

Flexibles Zutrittskontrollsystem ACS-4 für die wirtschaftliche Verwaltung von bis zu 16 Türen mit einer einzigen zentralen Verarbeitungseinheit.

Die vollintegrierte Zentraleinheit enthält alle benötigten Schnittstellen zu Lesern, Peripherie und zur IQ-MultiAccess Software so dass keine zusätzlichene Kosten entstehen.

Die zeitgemäße Anschlußtechnik mit RJ-45 Buchsen erlaubt eine schnelle und kostensparende Montage, zusätzlich können Türöffner und Kontakte auch mit Steck-Klemmen angeschlossen werden.

Durch das Lizenzierungskonzept ist der funktionale Ausbau des Grundsystems bei sich verändernden Anforderungen auch in bestehenden Objekten möglich, ohne Austausch der Anlage.

Die Kompatibilität des ACS-4 zu den Modulbus/RS-485 - E/A-Modulen und den Türmodulen gewährleistet wirtschaftliche Installationen und reduziert Schulungs-und Wartungsaufwände.

Die modulare Produktpalette bestehend aus Komplettzusammenstellungen, Controller, Gehäusen mit Netzteilen und Leergehäusen ermöglicht kostengünstige Zusammenstellungen in Anpassung an die Objektgegebenheiten.

FLEXIBLE TECHNIK

Als besonderes Leistungsmerkmal ist die flexible Installationstechnik hervorzuheben. So können konventionell bis zu 8 Türen in Verbindung mit Modulbus-Lesern oder über RS-485 Modulbus bis zu 16 Türen verwaltet werden.

Honeywell

LEISTUNGSMERKMALE UND VORTEILE

- Intelligente Zutrittskontrollzentrale für 4 Türen (VdS-gerecht)
- Erweiterbar auf max. 16 Türen (32 Leser) über RS-485 Modul-Bus)
- Unterstützung von proX, mifare classic, mifare DESFire, LEGIC prime, LEGIC advant
- Fast-Ethernet on board integriert
- 8 Türöffner direkt anschließbar (4 Wechselkontakt, 4 Schließer)
- 2 Leser-Bus Schnittstellen auf je 2 RJ45-Buchsen, umschaltbar

  - Modulbus/RS-485 – bis zu 8 Leser pro Schnittstelle (verschlüsselt*)
- 2 RS-485 Schnittstellen, umschaltbar

  - Modulbus/RS-485 – bis zu 8 Leser pro Anschluss (verschlüsselt*)
- 4 Digitaleingänge (z. B.: Türöffner-Taster)
- 12 überwachte 2k2 Eingänge (z. B.: Rückmeldekontakt, Magnetkontakt, etc.)
- Integrierter Sabotagekontakt (Deckel- und Wandabreißkontakt)
- 3A-Netzteil integriert
- LED-Anzeige in Frontplatte mit Summer-Stop Taste
- Notstromversorgung mit intelligenter Akkuladeschaltung
- Akkustellplatz bis zu 12Ah
- Echtzeituhr mit Datum und automatischer Sommer-/ Winterzeitumschaltung
- Variable Türfreigabe-, Überwachungs- und Alarmzeiten
- Automatische Funktionssteuerung über Zeitzonen (z. B.: Türfreigabe, etc.)
- Komfortable und flexible Ereignissteuerung über Ein- und Ausgangsmodule
- Macro-Steuerung
- Bereichswechselkontrolle und Zutrittswiederholsperre
- Mehrpersonen - Zutrittskontrolle „4 - Augen - Prinzip“
- Vereinzelungsanlagen-Steuerung (Schleuse, Drehkreuz)
- Host-Entscheidung (z.B. für Integration von Bildvergleich, Nummernschilderkennung oder Waagen)
- Bis zu 65.500 Personen (mit Datenträger und PIN)
- Bis zu 512 Raum-/Zeitzonen, Feiertags- und Urlaubskalender
- Buchungspuffer für bis zu 30.000 Ereignissen
- Rückwärtskompatibel zu ACS-8 Erweiterungsmodulen:

  -Eingangsmodul, RS-485 (026590)

  -Ausgangsmodul, RS-485 (026591)

  -Ein-/Ausgangsmodul, RS-485 (026592)

  -Türmodul, 12 V DC, RS-485 (026593.10)

  -Türmodul, 230 V AC, RS-485 (026594.10)

* nur mifare DESFire Leser

Hinweis:

VdS gerechte Installation mit bis zu 4 Türen, nur mit mifare DESFire Lesern, ohne Erweiterungsmodule

ACS-4 PROJEKTIERUNGSBEISPIELE

ANWENDUNGSBEISPIEL FÜR 4 TÜREN

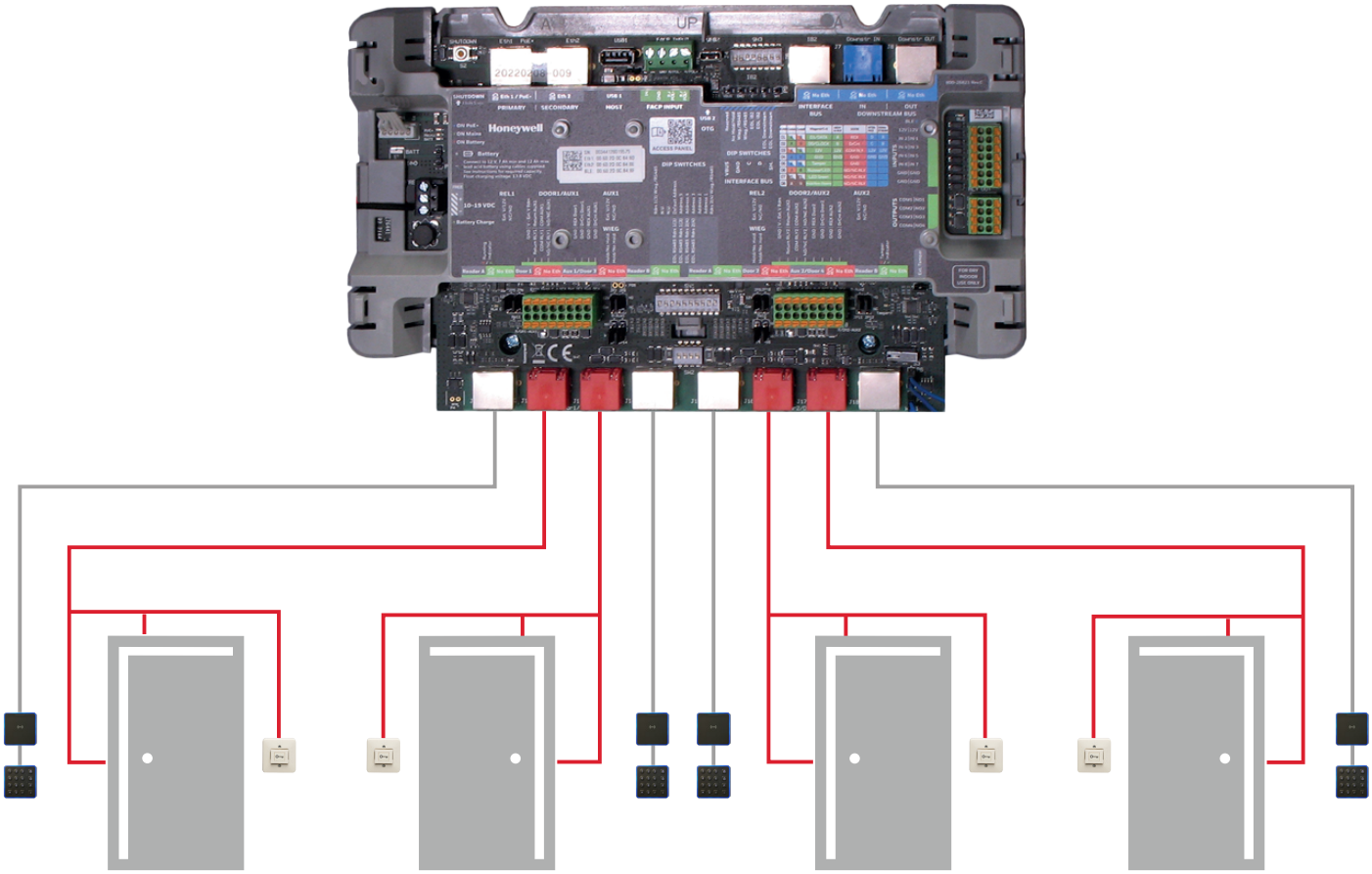

ACS-4 PROJEKTIERUNGSBEISPIELE

ANWENDUNGSBEISPIEL FÜR 4 TÜREN (VDS)

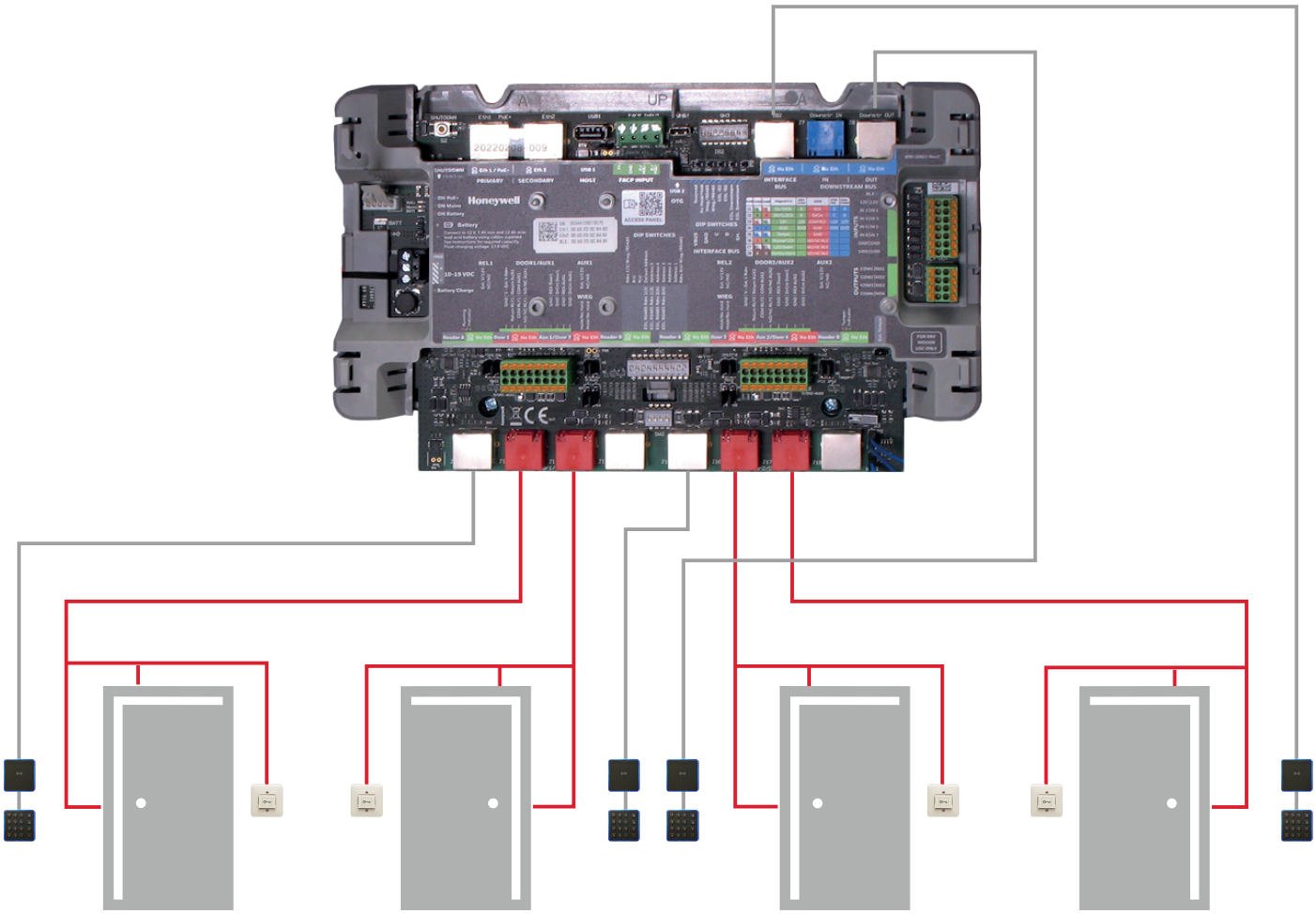

ACS-4 PROJEKTIERUNGSBEISPIELE

ANWENDUNGSBEISPIEL FÜR 8 TÜREN

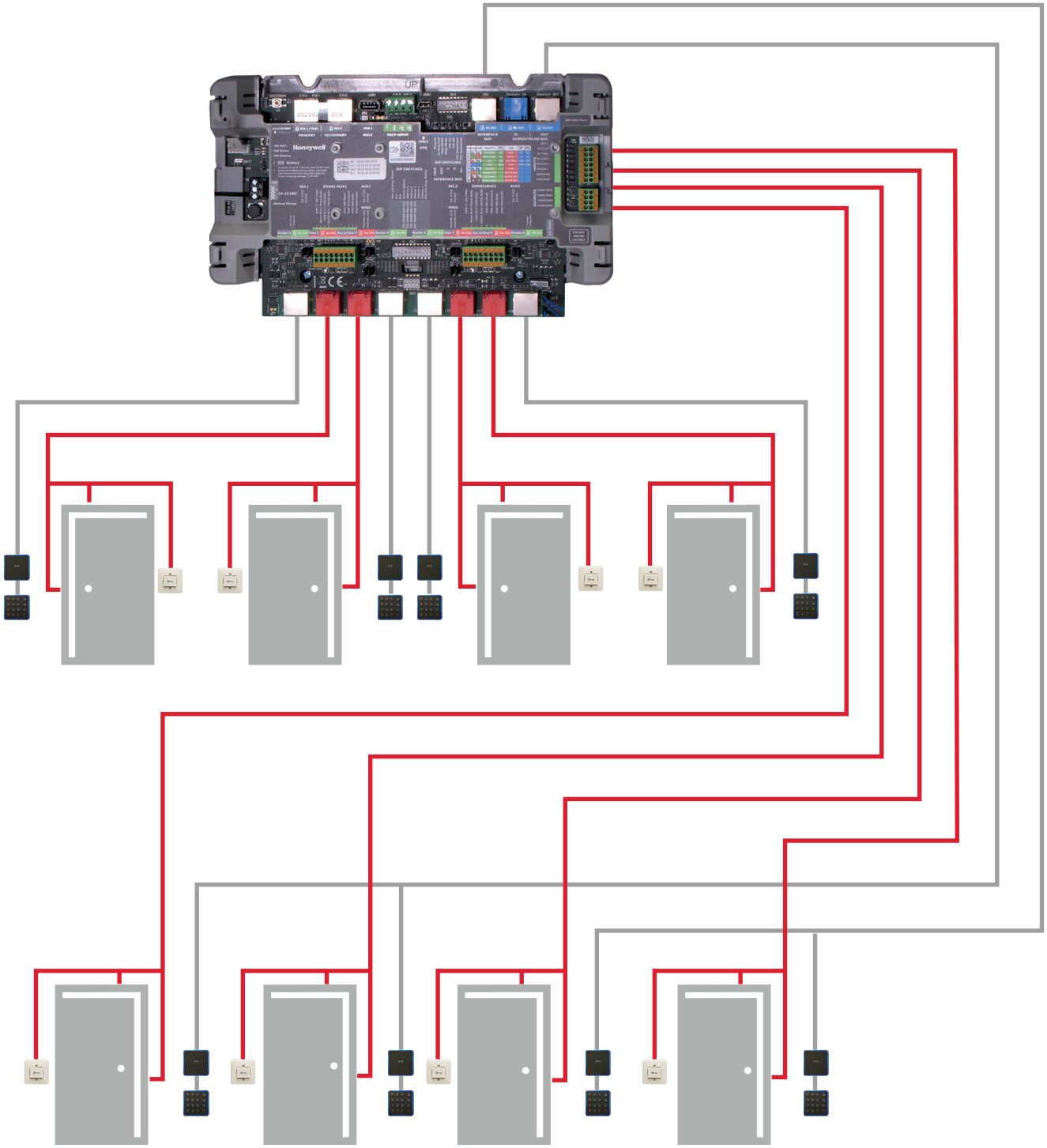

ACS-4 PROJEKTIERUNGSBEISPIELE

ANWENDUNGSBEISPIEL FÜR 16 TÜREN

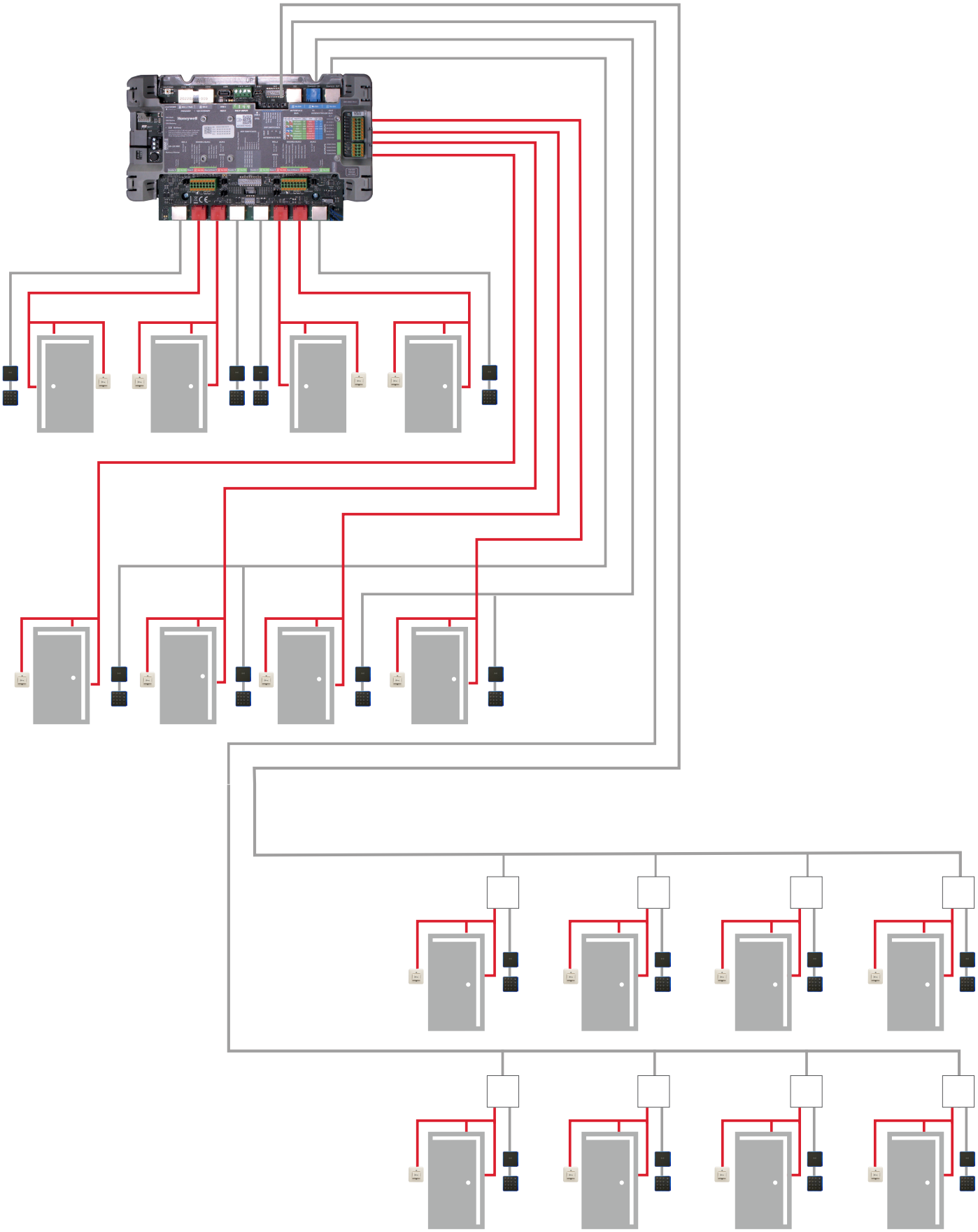

ACS-4 TECHNISCHE DATEN

ACS3004V-MPS	ACS-4 4-TÜR CONTROLLER+GEHÄUSE+NT VDS	
	ACS-4 mit VdS-Zulassung (beantragt)	
	Betriebsnennspannung	230 V AC
	Betriebsspannungsbereich	230 V AC -15% +10%
	Stromaufnahme bei 230 V AC	1,1 A
	Netzteil	max. 3,3 A bei 13,8 V
	Akkustellplatz	1 x 018004.10 (6,5 Ah) oder 1 x 018011.10 (12Ah)
	Umweltklasse gemäß VdS	II
	Schutzklasse	IP30 (EN60529)
	Betriebstemperaturbereich	-10 °C ... +45 °C
	Lagerungstemperaturbereich	-40 °C ... +85 °C
	Gehäuse	Stahlblech
	Gewicht	5,8 kg
	Farbe	grau, ähnlich RAL 7500
	Abmessungen (B x H x T)	360 X 410 X 110 mm

ACS3004E-MPS	ACS-4 4-TÜR CONTROLLER+GEHÄUSE+NT EU	
	ACS-4	
	Betriebsnennspannung	230 V AC
	Betriebsspannungsbereich	230 V AC -15% bis +10%
	Stromaufnahme bei 230 V AC	1,1 A
	Netzteil	max. 3,3 A bei 13,8 V
	Akkustellplatz	1 x 018004.10 (6,5 Ah) oder 1 x 018011.10 (12Ah)
	Umweltklasse gemäß VdS	II
	Schutzklasse	IP30 (EN60529)
	Betriebstemperaturbereich	-5 °C bis +45 °C
	Lagerungstemperaturbereich	-25 °C bis +70 °C
	Gehäuse	Stahlblech
	Gewicht	5,8 kg
	Farbe	Grau, ähnlich RAL 7500
	Abmessungen (B x H x T)	360 x 410 x 110 mm

ACS4C3	ACS-4 4-TÜR CONTROLLER
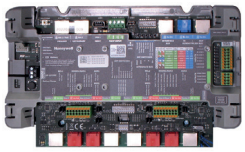	ACS4 4-Tür Controller ohne Netzteil und Gehäuse im Kunststoffträger, geeignet zur Verwendung mit den Gehäusen ACS4ENCMV oder MPA2ENCME

ACS-LIC4D	ACS-4 LIZENZ 4 TÜREN
Honeywell OPTION Software	Lizenzoption zur Erweiterung um 4 Türen. Insgesamt bis zu 16 Türen pro ACS-4 Controller möglich

ACS-4 TECHNISCHE DATEN

ACS4ENCMV — ACS-4 GEHÄUSE+NT DACH VDS

Metallgehäuse mit Netzteil, LEDs, Summer und Stopp-Taste in Frontplatte, Deckel- und Wandabreißkontakt zum VdS-gemäßen Einbau eines ACS4C3

Betriebsnennspannung	230 V AC
Betriebsspannungsbereich	230 V AC -15% ... +10%
Stromaufnahme @ 230 V AC	1,1 A
Netzteil	max. 3,3 A @ 13,8 V
Akkustellplatz	1 x 018004.10 (6,5 Ah) oder 1 x 018011.10 (12Ah)
Umweltklasse gemäß VdS	II
Abmessungen (B x H x T)	360 x 410 x 110 mm

MPA2ENCME — MPA2 GEHÄUSE+NT (EMEA)

Metallgehäuse mit Netzteil, Deckel- und Wandabreißkontakt zum Einbau eines ACS4C3

Betriebsnennspannung	230 V AC
Betriebsspannungsbereich	230 V AC -15% bis +10%
Stromaufnahme bei 230 V AC	1,1 A
Netzteil	max. 3,3 A bei 13,8 V
Akkustellplatz	1 x 018004.10 (6,5 Ah) oder 1 x 018011.10 (12Ah)
Umweltklasse gemäß VdS	II
Abmessungen (B x H x T)	360 x 410 x 110 mm

MPA2RJ — KONVERTER RJ45 (M) AUF 8-FACH-KLEMME

RJ45 männlich zu 8 fach Schraubklemme Adapter, ohne Schirmung.
Nur für Ein-/Ausgänge, nicht geeignet zum Anschluß von Lesern und Modulen an ACS-4.

MPDIN10 — DIN-RAIL ADAPTER FÜR ACS-4, VPE = 10

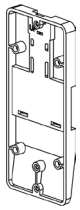

Mit den MPDIN-Adapterplatten kann das ACS4C3 auf einer DIN-Schiene montiert werden. Für eine stabile Befestigung auf einer DIN-Schiene sind 2 Stück MPDIN erforderlich.

MPA2S5 — S5 - SUPPRESSOR/SUPERVISORY RJ45 DOOR KIT

Vorkonfektioniertes 1,5m langes Kabel mit RJ-45 Buchse zum Anschluss von Türöffner-Taster, Öffnungskontakt und Türöffner.
Enhält passende 2k2 Abschlusswiderstände sowie eine Freilaufdiode für Gleichstromtüröffner.
Anschlussbelegung geeignet für RJ-45 Buchse auf ACS-4. Kann mit geeignetem Patchkabel verlängert werden.

Für zusätzliche Informationen
www.security.honeywell.de

Honeywell Commercial Security
Novar GmbH
Johannes-Mauthe-Str. 14
72458 Albstadt
Deutschland
www.honeywell.com

Änderungen und Irrtümer vorbehalten.

HBT-DS-ACS4-DE-09nov2022
© 2022 Honeywell International Inc.

THE FUTURE IS WHAT WE MAKE IT

Honeywell