ESSER
by Honeywell

Installationsanleitung
Bausatz DCF77

Installation Instruction
Kit DCF77

(Art.-Nr. / Part No. 804880 .10)

798252.10

D GB

03.2014 / AA

Technische Änderungen vorbehalten!
Technical changes reserved!

© 2014 Honeywell International Inc.

Novar GmbH a Honeywell Company
Dieselstraße 2, D-41469 Neuss
Internet: www.esser-systems.com
E-Mail: info@esser-systems.com

D

Achtung!
Diese Anleitung ist vor der Inbetriebnahme des Gerätes genau durchzulesen. Bei Schäden die durch Nichtbeachtung der Installationsanleitung verursacht werden, erlischt die Gewährleistung. Für Folgeschäden, die daraus resultieren, wird keine Haftung übernommen.

Allgemein / Anwendung
Der Bausatz DCF77 ermöglicht den Funkempfang des DCF77-Zeitsignals (MEZ bzw. MESZ-Uhrzeit). Das Zeitsignal wird von einem zentralen Sendepunkt in Frankfurt/Main bzw. Mainflingen gesendet und kann in einem Umkreis von ca. 2.000 km empfangen werden. Durch den Anschluss des Bausatzes an die Brandmelderzentrale IQ8Control wird die Systemzeit der BMZ automatisch auf das DCF77-Zeitsignal eingestellt.
Diese Funktion ist für einzelne (Stand-alone) BMZ, wie auch für über das essernet® vernetzte Brandmelderzentralen möglich.

Systemvoraussetzungen
- Max. ein Bausatz DCF77 als Zeitgeber in einer Brandmelderzentrale (BMZ) bzw. in einem essernet®-Netzwerk
- Brandmelderzentrale IQ8Control mit Systemsoftware ab Version V3.08 und Programmiersoftware tools 8000 ab Version V1.14.

Installation
Der DCF77-Empfänger Expert mouseCLOCK wird ausschließlich über den DCF77-Konverter und den beiliegenden Adapter (D-SUB 9-polig / 25-polig) an die TTY-Schnittstelle der Brandmelderzentrale IQ8Control angeschlossen. Alternativ kann für die BMZ IQ8Control das RS232/TTY-Modul (Art.-Nr. 784842) verwendet werden (Abb. 3). Bei der Inbetriebnahme des Bausatzes DCF77 die Funktion der LED ⑧ beachten. Die Synchronisation mit dem Zeitsignal kann einige Minuten dauern.
Beiliegende Herstellerdokumentation beachten!
Leitungslänge BMZ ↔ Konverter max. 1000 m.

Konverter + Adapter nur für diesen Zweck verwenden. Beide Komponenten sind entsprechend auf den gemeinsamen Einsatz abgestimmt. Handelsübliche Komponenten sind nicht zulässig.

Fernmeldekabel I-Y (St) Y n x 2 x 0,8 mm mit besonderer Kennzeichnung oder Brandmeldekabel verwenden! Durch den Anschluss der Kabelabschirmung werden die Signalleitungen gegen Störeinflüsse geschützt.

Ergänzende und aktuelle Informationen
Die Produktangaben entsprechen dem Stand der Drucklegung und können durch Produktänderungen, geänderte Normen / Richtlinien ggf. von den hier genannten Informationen abweichen.

Aktualisierte Dokumentationen, Informationen und Konformitätserklärungen stehen zum Abgleich auf der Internetseite www.esser-systems.com zur Verfügung.
esserbus® und essernet® sind in Deutschland eingetragene Warenzeichen.

GB

Important!
These instructions must be studied carefully before commissioning the device. Any damage caused by failure to observe the installation instructions voids the warranty. Furthermore, no liability can be accepted.

General / Application
Used in conjunction with the Kit DCF77 allows radio reception of the DCF77 time signal (CET and CEST time). The time signal is sent from a central transmission point in Frankfurt/Main and Mainflingen and can be received at a distance of up to approx. 2.000 km. By connecting the Kit to the fire alarm control panel IQ8Control, the system time of the FACP will be automatically set to the DCF77 time signal.
This function is possible for stand-alone fire alarm control panels as well as panels that are networked via the essernet®.

System requirements
- Max. one kit DCF77 time master in each fire alarm control panel (FACP) or essernet® network.
- Fire Alarm Control Panel IQ8Control with system software from version V3.08 and programming software tools 8000 from version V1.14.

Installation
The DCF77 receiver Expert mouseCLOCK must only be connected to the TTY port of the IQ8Control via the DCF77 converter and the included adapter (D-SUB 9-pin / 25-pin). Alternatively, the RS232/TTY module (Part No. 784842) may be used for the FACP IQ8Control (Fig. 3). Observe LED indicator ⑧ operation whilst commissioning the Kit DCF77. The time synchronization may take a few minutes to finalize.
Refer to the supplied manufacturers documentation!
Cable length of FACP ↔ converter max. 1000 m.

Only use the converter + adapter for this purpose. Both components are designed to be used together. Other commercially available components are not permitted.

Use clearly identified communications cable I-Y (St) Y n x 2 x 0,8 mm or fire alarm cable! Connection of the cable shield to the ground terminal protects the signal lines against interference.

Additional and updated Information
The product specification relate to the date of issue and may differ due to modifications and/or amended Standards and Regulations from the given information.

Updated documentations, information and declaration of conformity are available for comparison on the www.esser-systems.com homepage.
esserbus® and essernet® are registered trademarks in Germany.

D

Die Abbildung 1 zeigt den Anschluss und die erforderliche Einstellung der Schalter. Für den Adapter und den Empfänger ist eine externe Spannungsversorgung erforderlich. Das Steckernetzteil ist im Lieferumfang des Adapters enthalten.

GB

Figure 1 shows the connection and the required switch setting. An external power supply is required for the adapter and receiver. The plug-in power supply unit is included with the adapter.

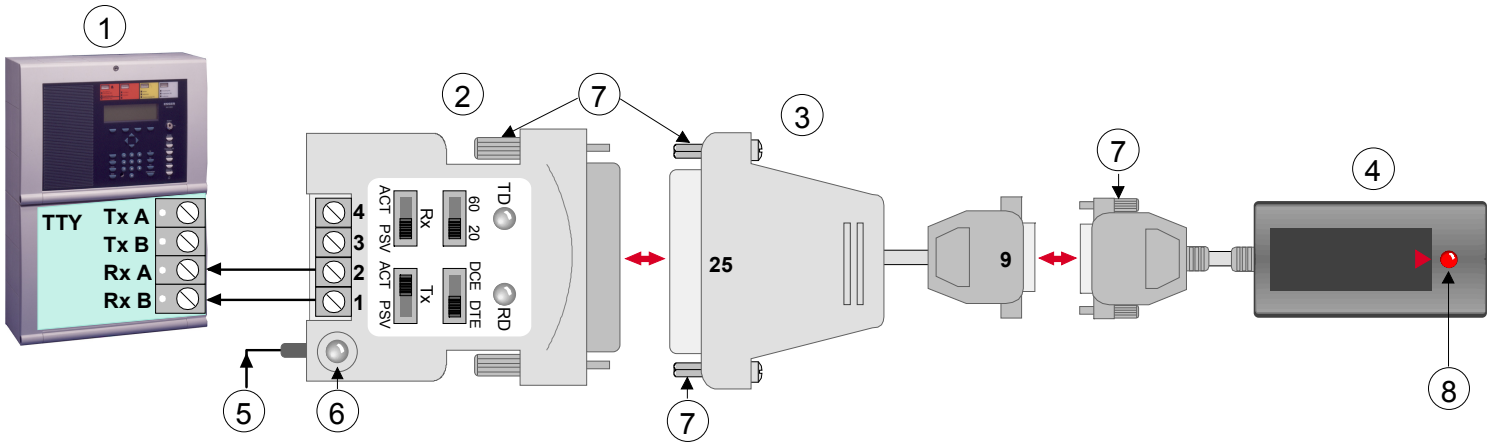

Abb. 1: Prinzipanschaltung des Bausatzes DCF77 an eine BMZ IQ8Control

Fig. 1: Connection diagram of the Kit DCF77 to a FACP IQ8Control

①	Brandmelderzentrale IQ8Control
②	DCF77-Konverter inkl. Steckernetzteil TD LED, rot - leuchtet dauernd RD LED, rot - leuchtet sporadisch bei Datenempfang DIL-Schalter 60/20 ➔ 20 DCE/DTE ➔ DTE Rx ➔ PSV Tx ➔ ACT
③	DCF77-Adapter (9-polig / 25-polig)
④	DCF77-Empfänger Expert mouseCLOCK mit 2 m Anschlusskabel (Verlängerung bis max. 15 m möglich)
⑤	Ausschließlich beiliegendes Steckernetzteil verwenden!
⑥	LED, rot - leuchtet dauernd bei angeschalteter Spannungsversorgung
⑦	Schrauben nach Verbindung der Komponenten festziehen
⑧	LED, leuchtet im Wechsel grün / rot, wenn DCF77-Empfänger korrekt angeschaltet ist

①	Fire Alarm Control Panel IQ8Control
②	DCF77 converter incl. plug-in power supply unit TD LED, red - stays lit RD LED, red - lights sporadically while receiving data DIL switch 60/20 ➔ 20 DCE/DTE ➔ DTE Rx ➔ PSV Tx ➔ ACT
③	DCF77 adapter (9-pin / 25-pin)
④	DCF77 receiver Expert mouseCLOCK with 2 m connector cable (extension up to max. 15 m possible)
⑤	Use only the enclosed plug-in power supply unit!
⑥	LED, red - lits continously if the power supply is enabled
⑦	Tighten screws after connecting the components
⑧	LED, alternates between green / red when DCF77 recever is correctly connected

Alle angeschlossenen Signalleitungen mit geeignetem Befestigungsmaterial, wie z.B. Kabelbindern aus Kunststoff, gegen Verlagerung sichern (Zugentlastung).

Einstellungen mit der Programmiersoftware tools 8000
Die ausgewählte TTY-Schnittstelle (Basismodul bzw. RS232/TTY-Modul) muss in der Programmiersoftware tools 8000 für den Anschluss der DCF77-Expert mouseCLOCK konfiguriert werden.

Hierzu ist für die Schnittstelle in dem Auswahlfeld >angeschlossenes Gerät< die Einstellung >Funkuhr Expert mouseCLOCK< erforderlich.

Anschaltung an die Brandmelderzentrale

All signal lines connected must be secured to prevent slipping by using a suitable fasteners such as plastic cable binders (cord grip).

Configuration with the programming software tool 8000
The selected TTY port (basic module or RS232/TTY-Module) must be configured in the programming software tools 8000 for connection of the DCF77 Expert mouseCLOCK.

This requires the setting >Radio Clock Expert mouseCLOCK< for the port in the selection field >Device in use<.

Wiring to the Fire Alarm Control Panel

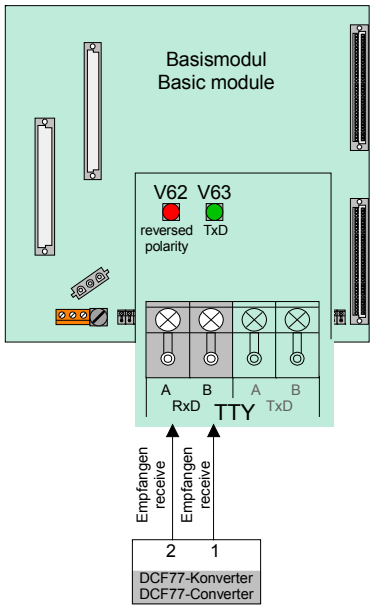

Abb. 2: Anschluss an die TTY-Schnittstelle der BMZ (Beispiel mit IQ8Control - Basismodul)
Fig. 2: Connection to the TTY-Interface of the FACP (Example with IQ8Control - basic module)

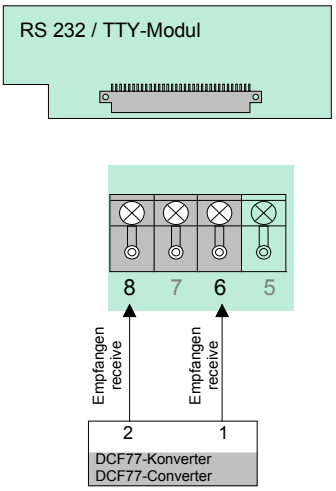

Abb. 3: Alternativer Anschluss an das RS 232/TTY-Mikromodul (Art.-Nr. 784842) – nur BMZ IQ8Control
Fig. 3: Alternative connection via the RS 232/TTY micro module (Part No. 784842) – only FACP IQ8Control

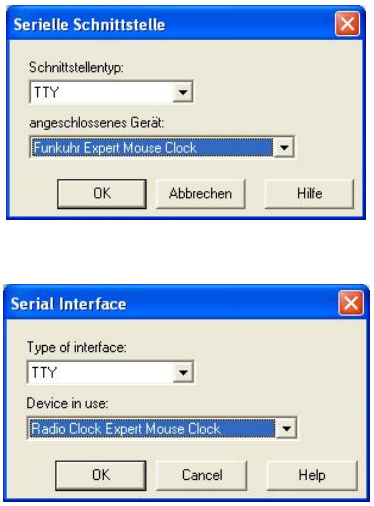

Abb. 4: Einstellung in der Programmiersoftware tools 8000

Fig. 4: Configuration in programming software tools 8000