ESSER
by Honeywell

Installationsanleitung / Installation Instruction

NF-Handmelder / LF-Manual Call Point

(Art.-Nr. / Part No. 761630 / 772180)

796525

07.2007

D GB

Technische Änderungen vorbehalten!

Technical changes reserved!

Beschaltung NF-Handmelder /
Wiring LF Manual Call Point

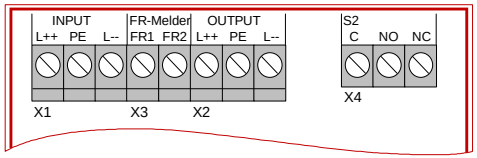

Novar GmbH a Honeywell Company

Dieselstraße 2, D-41469 Neuss

Internet: www.esser-systems.de

E-Mail: info@ esser-systems.de

CE

D

Achtung!

Diese Installationsanleitung ist vor der Inbetriebnahme des NF-Handmelders genau durchzulesen. Bei Schäden die durch Nichtbeachtung verursacht werden, erlischt der Garantieanspruch. Für Folgeschäden, die daraus resultieren, wird keine Haftung übernommen.

Allgemein

Der NF-Handmelder zur aP-Montage wird zur manuellen Auslösung eines Alarmes oder einer Gefahrenmeldung in trockenen, nicht explosionsgefährdeten Betriebsstätten in Entfernungen bis zu 20km als niederfrequente Datenübertragung eingesetzt. Die Montage der Anschlusstechnik erfolgt auf einer Hutschiene.

Ergänzende und aktuelle Informationen
Die Produktangaben entsprechen dem Stand der Drucklegung und können durch Produktänderungen, geänderte Normen / Richtlinien ggf. von den hier genannten Informationen abweichen.
Aktualisierte Informationen siehe unter www.esser-systems.de.

Der NF-Handmelder darf gemäß EN54-11 nicht als Handfeuermelder an einer Brandmelderzentrale betrieben werden. Der Betrieb ist ausschließlich an Gefahrenmelderzentralen als Auslösevorrichtung zulässig!

Anschaltung

Der Handmelder wird über die Anschlusstechnik (Art.-Nr. 772180) an der TAL-Gruppe der Gefahrenmelderzentrale betrieben. Für den Betrieb an Zentralen des Systems 8000 / IQ8Control ist ein esserbus®-Koppler (z.B. 4-Gruppen / 2-Relais mit entsprechend programmierter TAL-Funktion) erforderlich. Abschlussbeschaltung bitte der Zentralendokumentation entnehmen. Die 24 V DC Spannungsversorgung sollte über ein externes Netzteil (z.B. Art.-Nr. 785655) erfolgen. Eine überwachte Anschaltung passiver Fremdmelder ist zulässig.

- Fernmeldekabel I-Y(St)Y n x 2 x 0,8 mm mit besonderer Kennzeichnung oder Brandmeldekabel verwenden! Kabelabschirmung auf Klemme PE des Melders und der Anschlusstechnik verdrahten!
- Max. Kontaktbelastung des Schalters S2: 30V DC / 1A.

Bedienung

Auslösung des Melders: Glasscheibe einschlagen und Druckknopf bis zum Einrasten tief drücken.
Die Auslösung wird durch die Leuchtdiode angezeigt.

Testbetrieb: Meldertür mit dem Schlüssel öffnen und den Druckknopf bis zum Einrasten tief drücken.

Melder-Reset: Die Rückstellung erfolgt durch manuelle Betätigung des Arretierhebels.
Falls erforderlich, neue Glasscheibe einsetzen.

Beschaltung Anschlusstechnik
Mit der Anschlusstechnik erfolgt die Signalauswertung für jeweils eine NF-Strecke.

Drei LED-Anzeigen informieren über den Leitungszustand.

rote LED – Feuer / Alarm
LED leuchtet: Von einem Melder der NF-Strecke wird ein Alarm übertragen.

gelbe LED - Kurzschluss
LED leuchtet: Die Kurzschlussschwelle von >12 mA wurde überschritten.

gelbe LED – Unterbrechung / Drahtbruch
LED leuchtet: Die Unterbrechungsschwelle von < 1,6 mA wurde unterschritten oder es liegt ein Drahtbruch auf der NF-Strecke vor.

Technische Daten - NF-Handmelder 761630

Kontaktbelastung Mikroschalter	:	max. 30 V DC / 1 A
Alarmanzeige	:	LED, rot
Melderzahl / Gruppe	:	10 Melder pro Gruppe
Anschlussklemmen	:	0,6 mm ∅ bis max. 1,5 mm²
Umgebungstemperatur	:	-30 °C bis +70 °C
Lagertemperatur	:	-35 °C bis +75 °C
Schutzart:	:	IP 43 / IP 54 mit Option 704070
Gehäuse	:	Alu-Druckguss
Farbe	:	Rot, ähnlich RAL 3000
Gewicht	:	ca. 700 g
Maße (B x H x T)	:	128 x 128 x 42 (mm)
Spezifikation gemäß	:	EN 54-11, Typ B

Technische Daten - Anschlusstechnik 772180

Betriebsspannung	:	24 V DC
Spannungsabfall	:	2,9 V DC @ 20km
Schleifenwiderstand / km	:	max. 75 Ω
Schleifenwiderstand effektiv	:	max. 1,5 k Ω
Ruhestrom @ 24 V DC	:	5 mA
Alarmstrom @ 24 V DC	:	20 mA
Kurzschlußstrom	:	27,5 mA
Kurzschlussschwelle	:	> 12 mA
Alarmanzeige	:	LED, rot
Störungsanzeige	:	LED, gelb
Anschlussklemmen	:	0,6 mm ∅ bis max. 1,5 mm²
Umgebungstemperatur	:	0°C bis +50°C
Lagertemperatur	:	-5 °C bis +55 °C
Rel. Luftfeuchte	:	≤ 95 % rel. Feuchte (ohne Betauung)
Schutzart:	:	IP 30
Gehäuse	:	ABS-Kunststoff
Farbe	:	grau
Gewicht	:	ca. 300 g
Maße (B x H x T)	:	20 x 85 x 55 (mm)

GB

Warning!

These installation instructions must be studied carefully before commissioning the LF-Manual Call Point. Claims under warranty will be invalidated in the event of damage caused by non-compliance with the installation instructions. No liability is accepted for any resulting consequential loss.

General

The LF Manual Call Point for surface mounting provides a manual activation of fire or hazard alarm in internal non-hazardous areas, as a low frequency transmission unit with a total distance of 20 km. The terminal card must be mounted on a suitable mounting rail.

Additional and updated Informations
The product specification relate to the date of issue and may differ due to modifications and/or amended Standards and Regulations from the given informations.
For updated informations refer to www.esser-systems.de.

This LF Manual Call Point- must not be operated as a fire alarm detector for fire alarm systems in accordance to the standard EN54-11. It is suitable only for operation in Hazard alarm systems as release device!

Wiring

This Manual Call Point is designed to be connected via the terminal card (Part No. 772180) to a TAL zone of a Hazard Alarm Control Panel. For System 8000 / IQ8Control operation a transponder (e.g. 4zone / 2relay transponder with programmed TAL operation mode) is required. Refer to the panels manual for end-of-line details. The 24 V DV supply should be connected to an external power supply unit (e.g. Part No. 785655). Monitoring of a connected conventional third-party detectors is possible.

- Use cable I-Y (St) Y n x 2 x 0,8 mm with special designation or fire detection cable!
  The shielding must be connected to the PE- terminals!
- Max. contact rating witch S2: 30V DC / 1A s.

Operation

To operate the MCP: Break the glass and press the button until it engages.
Operation will be confirmed by the indicating LED.

To test the unit: Open the housing door by using the key and press the button until it engages.

To reset the unit: Reset the operating lever and close door with new glass if required.

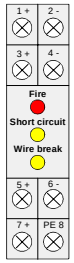

Terminal Wiring
For comprehensibility this picture of the product was translated into English.
The terminal provides a data monitoring for a single NF-line.

The Line-status is displayed by three LED.

red LED – Fire / Alert
LED ON: One detector of this LF-line is activated.

yellow LED – short circuit
LED ON: The short circuit detection exceeds the treshold of >12 mA.

yellow LED – wire break
LED ON: Under-run of the threshold < 1,6 mA or wire break in the NF-line.

Specifications - LF-Manual Call Point 761630

Contact rating - micro switch	:	max. 30 V DC / 1 A
Alarm indicator	:	LED, red
Number of detectors / zone	:	10 detectors per zone
Terminals	:	0.6 mm ∅ to max. 1.5 mm²
Ambient temperature	:	-30 °C to +70 °C
Storage temperature	:	-35 °C to +75 °C
Protection rating	:	IP 43 / IP 54 with Option 704070
Housing	:	die cast aluminium
Colour	:	Red, similar to RAL 3000
Weight	:	approx. 700 g
Dimensions (w x h x d)	:	128 x 128 x 42 (mm)
Specification subject to the regulations	:	EN 54-11, type B

Specifications - Terminal card 772180

Operating voltage	:	24 V DC
Voltage drop	:	2.9 V DC @ 20km
Loop resistance / km	:	max. 75 Ω
Loop resistance (effective value, rms)	:	max. 1.5 kΩ
Quiescent current @ 24 V DC	:	5 mA
Alarm current @ 24 V DC	:	20 mA
Short circuit current	:	27.5 mA
Short circuit threshold	:	> 12 mA
Alarm indicator	:	LED, red
Fault indicator	:	LED, yellow
Terminals	:	0,6 mm ∅ to max. 1,5 mm²
Ambient temperature	:	0°C to +50°C
Storage temperature	:	-5 °C to +55 °C
Rel. Humidity	:	≤ 95 % rel. humidity (non condensing)
Protection rating	:	IP 30
Housing	:	ABS plastic
Colour	:	grey
Weight	:	approx. 300 g
Dimensions (w x h x d)	:	20 x 85 x 55 (mm)

Anschaltung an eine Standard-Meldergruppe und TAL-Gruppe (Alarme und Störungen werden getrennt übertragen)
Wiring of a conventional detector zone and technical alarm zone (Alarm and faults are reported separately)

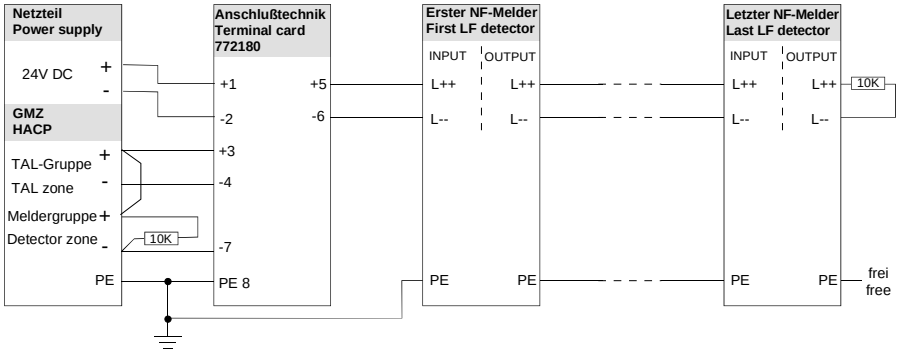

Anschaltung überwachter Fremdmelder Version 1
Wiring of a monitored third-party detector version 1

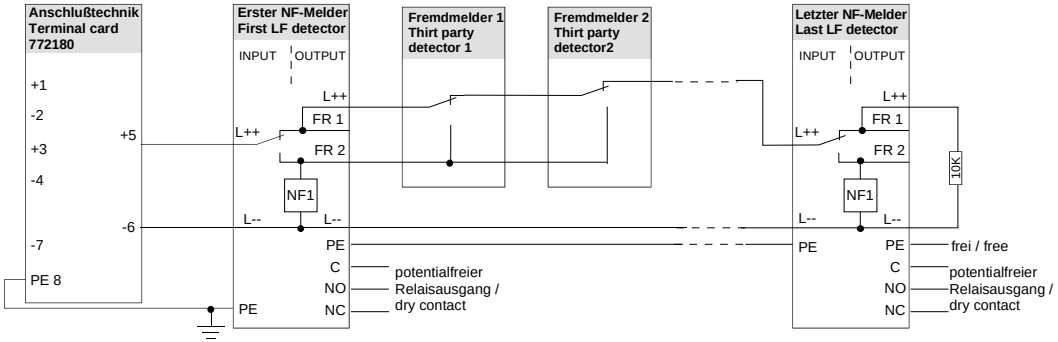

Anschaltung an eine PDM-Meldergruppe (Serie 9100) und TAL-Gruppe (Alarme und Störungen werden getrennt übertragen)
Wiring of an addressable detector zone (series 9100) and technical alarm zone (Alarm and faults are reported separately)

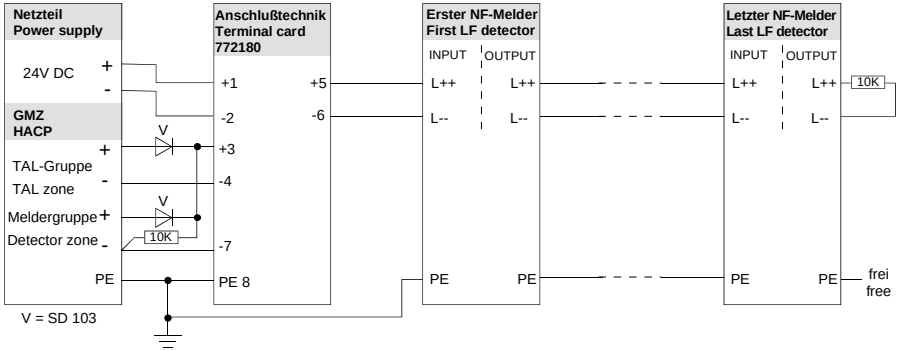

Anschaltung überwachter Fremdmelder Version 2
Wiring of a monitored third-party detector version 2

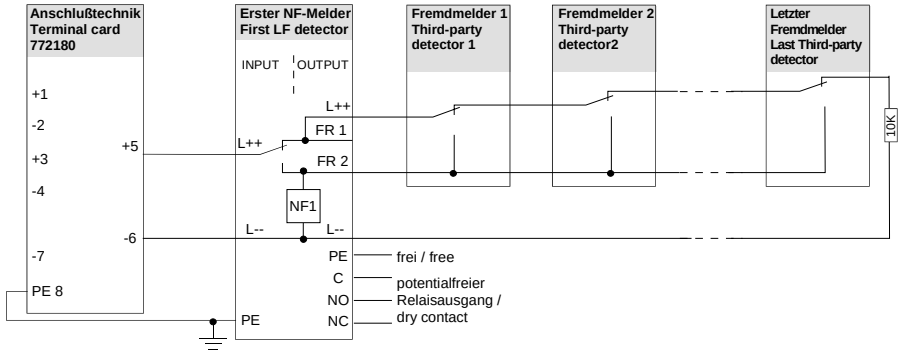

Anschaltung an eine Meldergruppe (Standard oder PDM)
Wiring of a detector zone (Conventional or addressable series 9100)

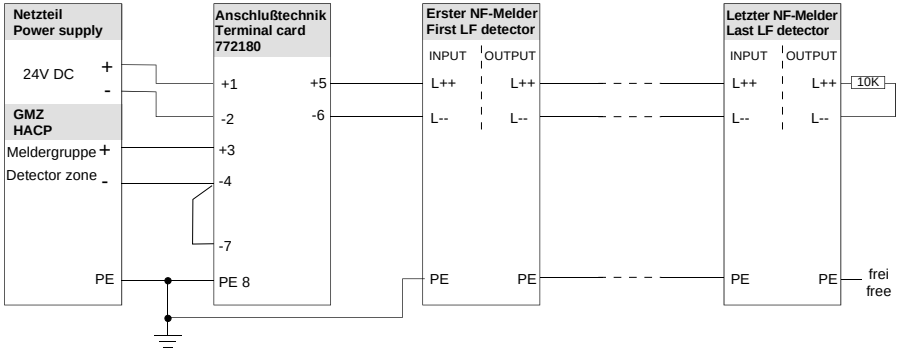

Anschaltung nichtüberwachter Fremdmelder
Wiring of a not monitored third-party detector

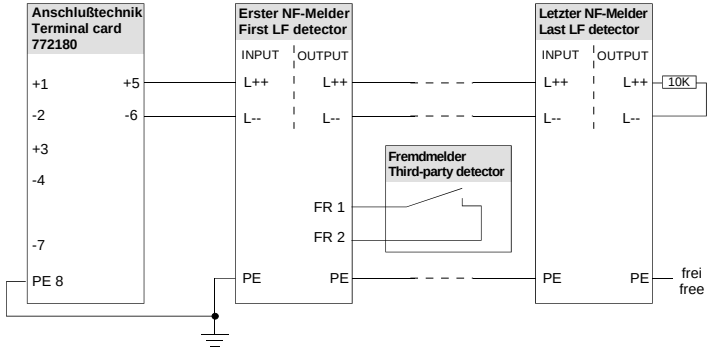

Wird die NF-Strecke nur an eine Meldergruppe angeschaltet, entfällt der 10k Widerstand.
Drahtbrücke zwischen Klemme 4 und 7 der Anschlusstechnik einsetzen. Alarme und Störungen werden gemeinsam übertragen.
If the LF-line is connected to a zone only, the 10k EOL resistor must be omitted.
Connect the cable link between terminal 4 and 7 of the terminal card. Alarms and faults will be reported in common.