SIEMENS

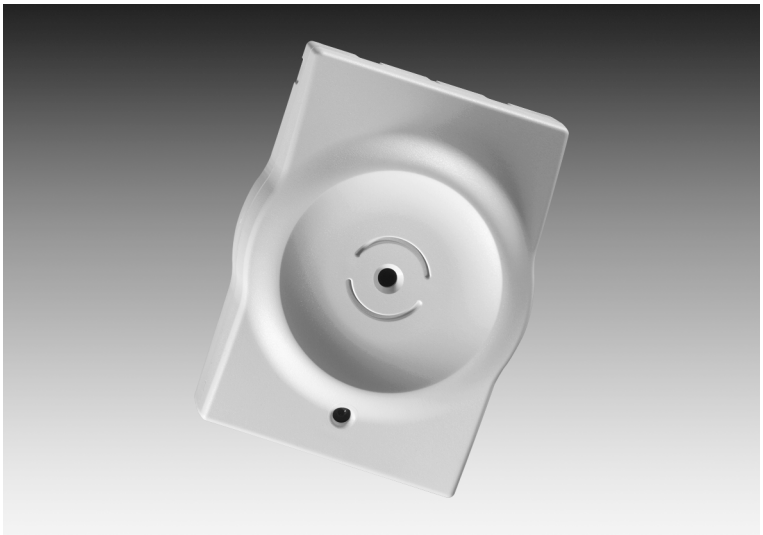

AGB600

Akustischer Glasbruchmelder

- **Detektionsradius bis zu 8,5m**
- **Signalanalyse basiert auf einem neuronalen Netzwerk**
- **Melderprüfung durch Verwenden des Glasbruchsimulators GT2**
- **Akustischer Funktionstest über den ganzen Wirkbereich**
- **Optimiert für einfach und mehrfach verglaste Objekte mit einfachem Fensterglas**

Dank seiner einzigartigen Signalanalyse, die auf einem neuronalen Netzwerk basiert, ist der AGB600 immun gegen Falschalarme bei gleichzeitig höchster Detektionssicherheit. Dies macht den Melder ideal für einen breiten Anwendungsbereich, eingeschlossen gewerbliche und private Räumlichkeiten, öffentliche Gebäude und ähnliche Örtlichkeiten mit höchsten Sicherheitsansprüchen.

Herausragende Falschalarmimmunität sowie schnelle und einfache Installation

– Ein umfassendes Schutzkonzept macht den Melder unempfindlich gegen Störgeräusche aus der Umgebung, wie Verkehrslärm, Klingeln, Pfeifen, Ultraschallquellen und elektromagnetische Einflüsse.
– Sein kleines und unauffälliges Gehäuse ermöglicht die Montage des Melders an Wände und Decken. Der AGB600 verfügt über zwei Einstellungen für eine genaue Anpassung an die Anwendung und die Umgebung.
– Mit Hilfe des akustischen Glasbruchsimulators GT2 ist der gesamte Wirkradius (bis zu 8,5m) vollständig überprüfbar.

Wirkbereich und Abmessungen

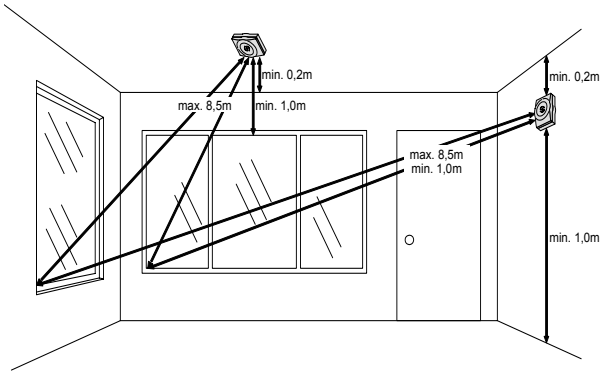

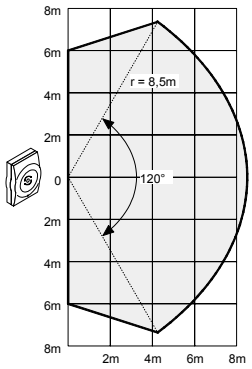

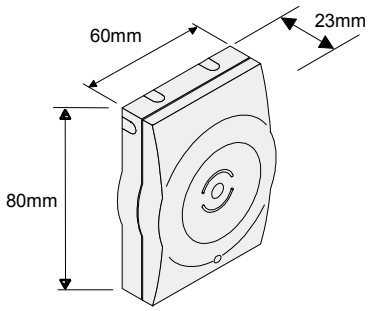

Technische Daten

Speisespannung	8,0 … 16,0VDC (12V nom.)
– Spannungsüberwachung	Alarm bei < 3,5V ± 0,5V
Stromaufnahme (bei 8 … 16VDC)	
– Ruhe	3,2mA
– Maximum (mit LED)	8mA
Alarmausgang	
– Halbleiterrelais (öffnet bei Alarm)	30VDC / 100mA / R_i <40Ω ohmsche Last
– Alarm-Selbsthaltung	2,5s
Sabotagekontakt	30VDC / 100mA (ohmsche Last)
Rückstell-Eingang	LOW ≤ 1,5V / HIGH ≥ 3,5V
Wirkbereich	
– Radius	Max. 8,5m
– Empfindlichkeitseinstellung	8m = bis zu 8,5m Radius 4m = bis zu 4m Radius
– Überwachte Fläche	Min. 0,3m x 0,3m Max. 6m x 6m
– Überwachter Raum	Min. 22m³ Max. 245m³
– Zugelassener Glastyp	Floatglas (Standard Fensterglas) Min. 3mm Max. 6mm
Umgebungsbedingungen	
– Betriebstemperatur	-10 … +55°C
– Lagertemperatur	-20 … +60°C
– Feuchte (DIN40040)	< 95 % r.F., nicht betauend
– Gehäuseschutzart EN60529, EN50102	IP31 / IK02
Zulassungen	G103505, Klasse B

Bestellangaben

Typ	Art.-Nr.	Bezeichnung	Gewicht
AGB600	A5Q00001591	Akustischer Glasbruchmelder	0,150kg
GT2	507419	Glasbruchsimulator zu AGB600	0,250kg

Siemens Building Technologies AG
Alte Landstr. 411
CH-8708 Männedorf
Tel. +41 1 - 922 6111
Fax +41 1 - 922 6450
www.sibt.com

© 2003 Copyright by
Siemens Building Technologies AG
Data and design subject to change without notice.
Supply subject to availability.