Honeywell

Montage-Anschluss-Anleitung

Universal Reed Kontakt

Klasse B
082004

Distanzplatte
082403

Universalgehäuse
082402

Maßzeichnungen

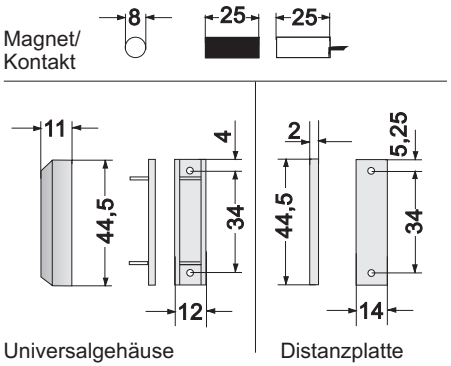

Allgemeines

Der Universal Reed Kontakt besteht aus dem Reedkontakt mit fest angeschlossenem Kabel und dem Permanentmagnet. Der Kontakt kann als Rundreedkontakt verwendet werden, oder mittels Universalgehäuse montiert werden. Der Reedkontakt wird von außen durch den Permanentmagnet bzw. dessen Magnetfeld betätigt.
Der Kontakt eignet sich zum Einbau in nicht ferromagnetische Materialien wie Holz, Kunststoff oder Aluminium.

ACHTUNG:
Der Einbau mit grobem Werkzeug (z. B. Hammer) ist strengestens verboten.

Die Magnete dürfen nie mit gleichnamigen Polen zueinander geführt oder gelagert werden. Dies bewirkt einen beträchtlichen Leistungsabbau.
Ohne Universalgehäuse müssen Magnetkontakt und Magnet stirnseitig zueinander montiert werden, mit Universalgehäuse ist eine Montage auch parallel zueinander möglich.
Prüfen Sie nach der Montage den Magnetkontakt auf seine elektrische Schaltfunktion.
Bei der Montage dürfen nur Schrauben aus antimagnetischem Material verwendet werden.

Technische Daten:

Kontaktbelastbarkeit	max. 30 V DC/100 mA
(rein ohmsche Belastung)	min. 1,5 V DC/1,5 mA
Kabellänge	4 m
Umweltklasse gemäß VdS	III
Max. Schaltabstand	ca. 10 mm
Farbe	grauweiß (ähnlich RAL 9002)

Anschlussplan

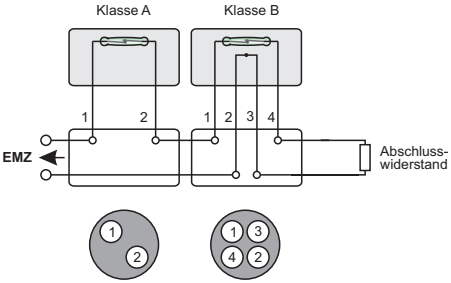

Die folgende Abbildung zeigt, dass die Reihenschaltung der Kontakte immer erhalten bleibt, und zwar unabhängig davon, welche beiden Leitungspaare verwendet werden.

Prinzip der Z-Verdrahtung

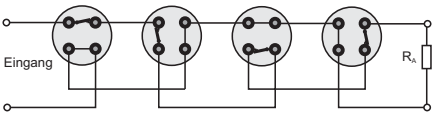

Der Anschluss des Kabels erfolgt durch jeweils zwei diagonale gegenüberliegende Leitungen für Ein- und Ausgang.

Kabelquerschnitt:

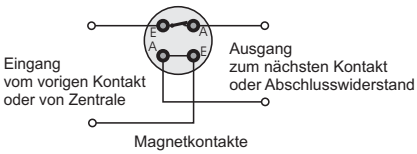

Honeywell

Mounting and Connection Instructions

Universal Reed Contact

Class B
082004

Positioning-plate
082403

Universal-housing
082402

Dimensioned drawing

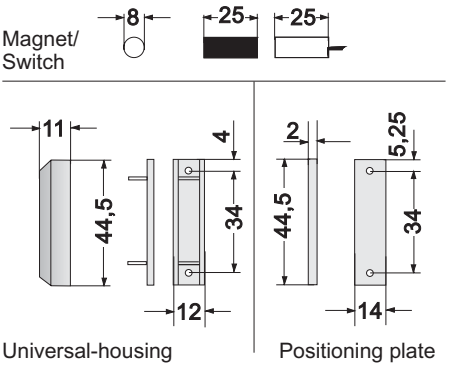

General

The universal reed contact comprises the reed contact with connected cable (fixed) and permanent magnet. The universal reed contact can be used as a circular reed contact or can be mounted with the universal-housing. The reed contact is activated externally via the permanent magnet or its magnetic field.
The contact is suitable for installation in non-ferromagnetic materials, e.g. wood, plastic or aluminium.

ATTENTION:
It is strictly prohibited to use heavy tools for installation purposes, (e.g. hammer).

Never place or store magnets with identical poles together as this causes a considerable reduction in power.
Whithout the universal-housing the magnetic contact and magnet must be mounted frontal to one another. Application and mounting with the universal-housing the magnetic contact and magnet can be mounted parallel to one another.
Check the electrical switching function of the magnetic contact after installation.
When installing only use screws of an antimagnetic material.

Technical data:

Contact rating	max. 30 V DC/100 mA
(only resistive load)	min. 1.5 V DC/1.5 mA
cable length	4 m
Environmental class as per VdS	III
Max. switching interval	Approx. 10 mm
Colour versions	greywhite (similar to RAL 9002)

Connection diagram

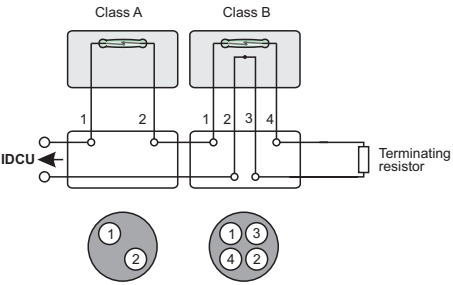

The following diagram illustrates that the series connection of the contacts always remains the same irrespective of which pairs of leads are used.

Principle of Z wiring

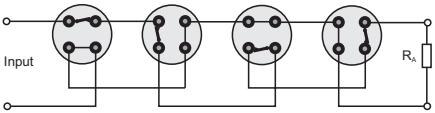

The cable is connected by two diagonal lines for input and output which are opposite to one another.

Cable cross section:

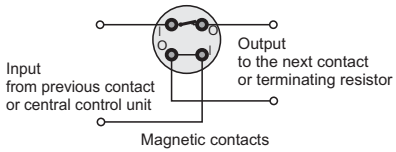

Honeywell Security & Data Collection
Novar GmbH
Johannes-Mauthe-Straße 14
D-72458 Albstadt
www.honeywell.com/security/de

Subject to change without notice

Honeywell

P05501-10-00202