Honeywell

Einbau-Anleitung

Verdeckt liegender Kabelübergang Art.-Nr. 050260

Lieferumfang

1	Stück	Spirale
4	Stück	V2A-Befestigungsschrauben
4	Stück	Unterlegscheiben

Einbauzeichnung

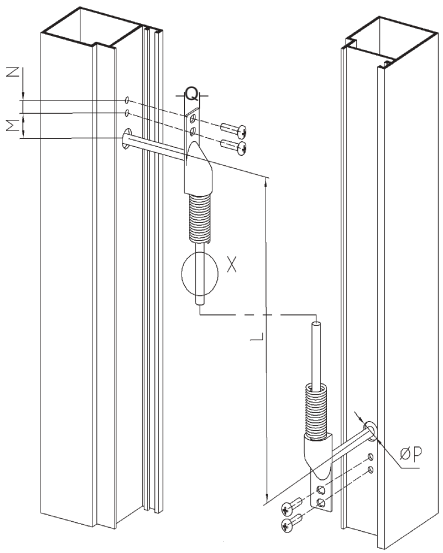

Einbauhinweise

Der Kabelübergang wird am Falz sowie am beweglichen Teil (Fenster oder Tür) angeschraubt. Das Kabel wird durchgezogen und schon ist ein problemloser Einsatz gewährleistet. Die Ausführung ist äußerst robust aus verchromtem Stahl (sabotagegeschützt).

- geeignet für Türen mit Öffnung bis 100°
- flexible Länge der Spirale: 241 mm

Bezeichnung	Länge
L	281 mm
M	16 mm
N	8 mm
P	ø 14 mm
Q	17 mm
X	ø Spirale innen 8 mm

Honeywell

Einbau-Anleitung

Verdeckt liegender Kabelübergang Art.-Nr. 050260

Lieferumfang

1 Stück Spirale
4 Stück V2A-Befestigungsschrauben
4 Stück Unterlegscheiben

Einbauzeichnung

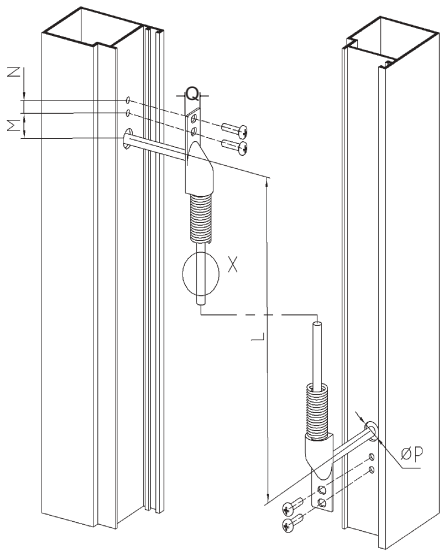

Einbauhinweise

Der Kabelübergang wird am Falz sowie am beweglichen Teil (Fenster oder Tür) angeschraubt. Das Kabel wird durchgezogen und schon ist ein problemloser Einsatz gewährleistet. Die Ausführung ist äußerst robust aus verchromtem Stahl (sabotagegeschützt).

- geeignet für Türen mit Öffnung bis 100°
- flexible Länge der Spirale: 241 mm

Bezeichnung	Länge
L	281 mm
M	16 mm
N	8 mm
P	ø 14 mm
Q	17 mm
X	ø Spirale innen 8 mm

P02925-28-002-03
2008-06-23
D GB
Änderungen vorbehalten

Honeywell

Mounting Instructions

Concealed cable link
Item no. 050260

Scope of Delivery

1 piece spring
4 pieces V2A-mounting-screws
4 pieces washer

Drawing for Mounting

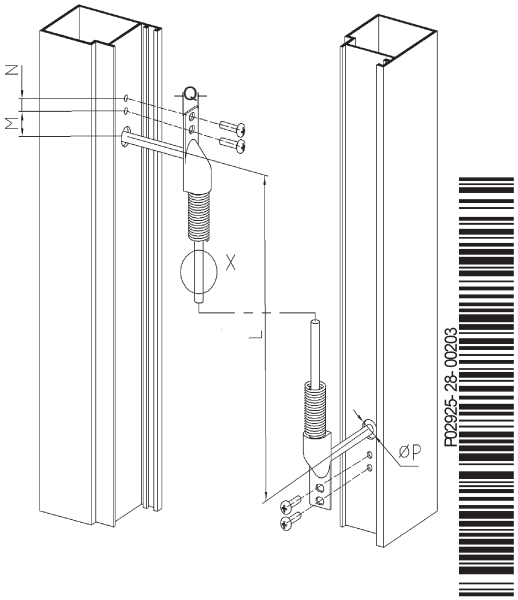

Mounting Instructions

The concealed cable link is to be screwed on the fold and on the moveable parts (i.e. windows or doors). After the cable is pulled through the spring, an easy handling is guaranteed.
Made of chrome-plated steel with high robustness - tamper-protected.

- For doors with aperture up to 100°
- Flexible length of spring: 241 mm

Part	Length
L	281 mm
M	16 mm
N	8 mm
P	ø 14 mm
Q	17 mm
X	ø inside spring 8 mm

Honeywell Security Deutschland
Novar GmbH
Johannes-Mauthe-Str. 14
D-72458 Albstadt

Subject to change without notice

Honeywell

Honeywell

Mounting Instructions

Concealed cable link
Item no. 050260

Scope of Delivery

1 piece spring
4 pieces V2A-mounting-screws
4 pieces washer

Drawing for Mounting

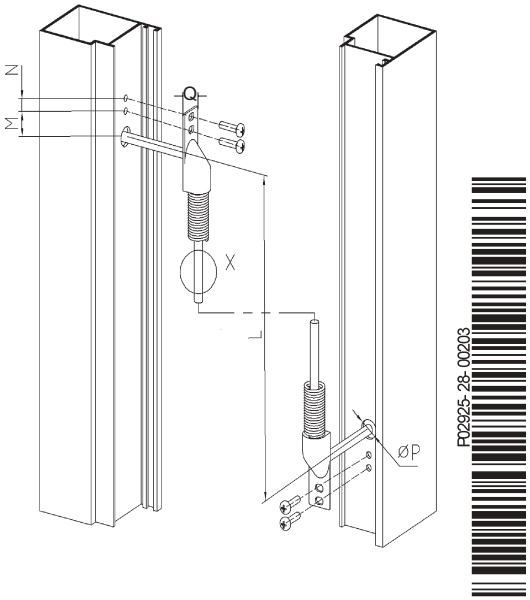

Mounting Instructions

The concealed cable link is to be screwed on the fold and on the moveable parts (i.e. windows or doors). After the cable is pulled through the spring, an easy handling is guaranteed.
Made of chrome-plated steel with high robustness - tamper-protected.

- For doors with aperture up to 100°
- Flexible length of spring: 241 mm

Part	Length
L	281 mm
M	16 mm
N	8 mm
P	ø 14 mm
Q	17 mm
X	ø inside spring 8 mm

Honeywell Security Deutschland
Novar GmbH
Johannes-Mauthe-Str. 14
D-72458 Albstadt

Subject to change without notice

Honeywell