Honeywell

Montage-Anschluss-Anleitung

Blitzlampe rot
Art.-Nr. 042100.17

Blitzlampe gelb
Art.-Nr. 042105.17

042100.17

042105.17

Montage

Richtlinien

- Alarmgeber müssen so angebracht werden,
  - dass sie **gut wahrnehmbar** sind,
  - dass sie **nicht** der **Gefahr von Blitzeinschlägen** ausgesetzt sind,
  - dass sie **ohne Hilfsmittel** (z.B. mit einer Leiter) **nicht erreicht** werden können.
- Das Gehäuse ist **ohne Abstand** direkt an der Wand zu befestigen.
- Verwenden Sie dazu nur Schrauben aus **rostfreiem** Stahl.

Ausführliche Informationen finden Sie in unserer Broschüre "Handbuch zur Planung und Projektierung von Einbruchmeldeanlagen" (Art. Nr. 054680)

Die Montage kann wahlweise mit der Blitzlampe nach oben oder nach unten erfolgen.

Entscheidend dafür ist die Montagehöhe. Eine hoch angebrachte Blitzlampe ist besser einsehbar, wenn sie nach unten montiert ist.

Ermitteln Sie gegebenenfalls die bessere Einsehbarkeit durch einen Versuch. Bei direkter Witterungseinwirkung empfehlen wir die Montage mit der Blitzlampe nach oben.

Haltewinkel Art.-Nr. 042120 (Zubehör)
Die Blitzlampe ist standardmäßig für die Befestigung an der Wand vorgesehen. Mit dem Haltewinkel ist eine hängende oder stehende Montage möglich. Das ist z.B. erforderlich, wenn die Blitzlampe auf einem Dachvorsprung, Sims o.ä. befestigt werden muss.
Folgende Abbildung zeigt die verschiedenen Möglichkeiten.

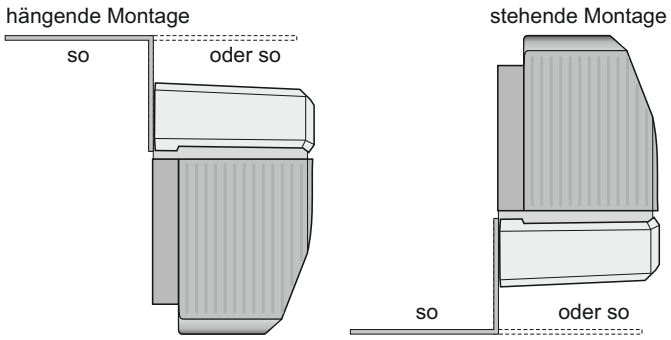

VdS **Gemäß VdS-Richtlinien dürfen außerhalb von Sicherungsbereichen verlegte Leitungen nicht als Bestandteil der EMA erkennbar sein. Ist dies aus baulichen Gründen nicht möglich, müssen die Leitungen in einem geschlossenen Rohrsystem verlegt werden.**

Aufbau

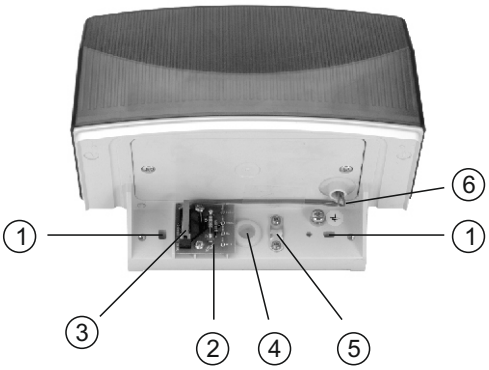

1. Befestigungslöcher für
   - Wandbefestigung
   - oder Haltewinkel
2. Anschlussplatine
3. Deckelkontakt
4. Kabeleinführung mit Dichtung
5. Zugentlastung
6. Kabel zur Blitzlampe

Anschlussplan

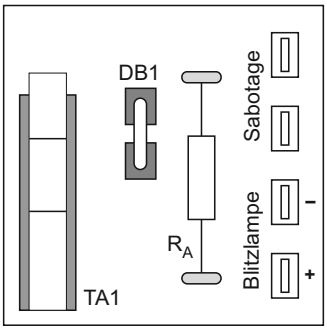

Sabotage-Abschlusswiderstand:

DB1 geschlossen	R_A = 0R
DB1 offen	R_A = 12k1

Der Sabotage-Abschlusswiderstand R_A ist auf Lötstützpunkten montiert und kann ggf. durch einen anderen Widerstandswert ersetzt werden.

Der Sabotage-Abschlusswiderstand muss sich am letzten Teilnehmer befinden.

Endmontage

- Kabel mittels Zugentlastung sichern.
- Um Kriechströme durch Schmutz und Feuchtigkeit zu verhindern, **müssen** alle Anschlusspunkte mit einem **Schutzlack** versehen werden.
  Es muss sichergestellt sein, daß die Anschlussdrähte **bis zur Isolation** mit Schutzlack abgedeckt sind.
- Gehäuseoberteil aufsetzen und festschrauben.

Ziehen Sie dabei die Schrauben nur mäßig (möglichst von Hand) an. Verwenden Sie auf keinen Fall einen Akkuschrauber mit unkontrolliertem Drehmoment. Bei zu fest angezogenen Schrauben ist eine Beschädigung des Gehäuses nicht auszuschließen.

- Plomben in die Schraubenöffnungen einsetzen.

Technische Daten

Betriebsnennspannung	12 V DC
Betriebsspannungsbereich	10 V bis 15 V DC
Stromaufnahme bei U_{NENN}	400 mA
Blinkfrequenz	ca. 2 Hz
Umweltklasse gemäß VdS	IV
Schutzklasse nach DIN 40 050	IP 65
Betriebstemperaturbereich	-25 °C bis +60 °C
Lagerungstemperaturbereich	-25 °C bis +70 °C
Abmessungen B x H x T	188 x 142 x 92 mm
Farbe Gehäuse	verkehrsweiß (ähnlich RAL 9016)
Leuchtfeld	rot oder gelb

Honeywell

Mounting and Connection Instructions

Flash lamp - red
Item no. 042100.17

Flash lamp - yellow
Item no. 042105.17

042100.17

042105.17

Mounting

Guidelines

- Alarm signaling devices must be installed so that
  - They are **easily visible,**
  - They **cannot be affected by lightening**,
  - They cannot be **reached without using** e.g. a ladder.
- The housing must be attached directly to the wall **without a space between**.
- Only use **stainless steel** screws.

For detailed information, please refer to our leaflet on "Intrusion detection systems - manual for planning and projecting" (P03062-15-000-xx)

The flash lamp can be installed either on top or underneath.

The installation height is of importance. The higher the alarm device is installed, the more easily visible is the flash lamp when it is installed underneath.

Determine the degree of visibility by testing.

With direct climatic influence we recommend to mount the flash lamp on top.

Bracket item no. 042120 (accessories)
The flash lamp is intended for attaching to the wall and can either stand or be suspended using the bracket. This is necessary e.g. if the flash lamp requires mounting on eaves, ledge or equivalent.
The following illustration shows the varying possibilities.

Suspended - 2 positions as illustrated

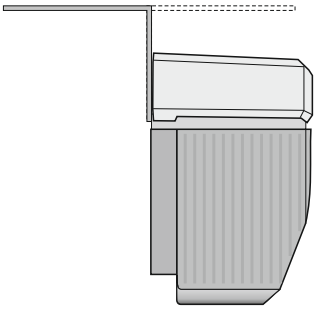

Standing 2 positions

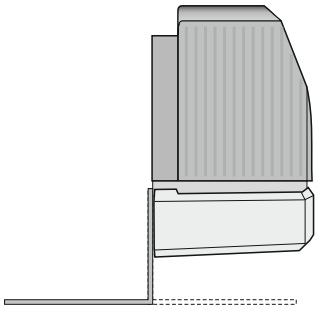

VdS **According to VdS-guidelines, lines which are layed outside of the secured area must not be identifiable as a part of the IAS. If this is not possible due to structural conditions, the lines must be layed in a closed piping system.**

Honeywell Security Group
Novar GmbH
Johannes-Mauthe-Straße 14
D-72458 Albstadt
www.honeywell.com/security/de

Set-up

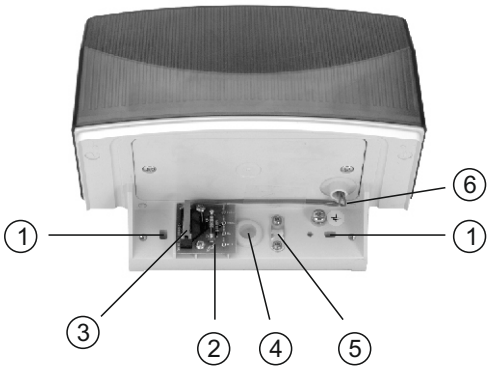

1. Holes for
   - wall attachment
   - or bracket
2. Connection PCB
3. Cover contact
4. Cable entry with gasket
5. Pull relief
6. Cable to flash lamp

Connection diagram

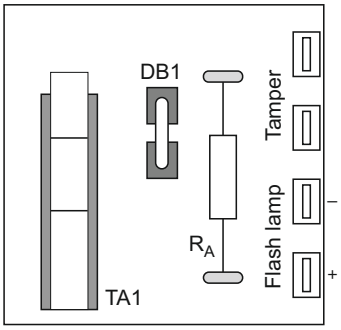

End of line resistor:

DB1 closed	R_A = 0R
DB1 open	R_A = 12k1

The end of line resistor R_A is mounted on the soldering terminals and, if required, can be by replaced by another terminating resistance.

The end of line resistor must be on the last user.

Final assembly

- Secure the cable with a pull relief.
- In order to prevent leakage current, the connections **must be** coated with a **protective lacquer (also those which are not occupied).** Please ensure that the leads are covered with a protective lacquer **as far as the insulation**.
- Attach the top part of the housing and screw tight.

Only tighten the screws slightly (if possible by hand). Do not use a battery-operated screwdriver with uncontrolled torque. If the screws are screwed too tight, the housing may be damaged.

- Insert the seals in the screw openings.

Technical data

Rated operating voltage	12 V DC
Operating voltage range	10 V to 15V DC
Current consumption at U_{NORM}	400 mA
Flashing frequency	ca. 2 Hz
Environmental protection class as per VdS	IV
Protection class as per DIN 40 050	IP 65
Operating temperature range	-25 °C to +60 °C
Storage temperature range	-25 °C to +70 °C
Dimensions W x H x D	188 x 142 x 92 mm
Color Housing	traffic white (similar RAL 9016)
Luminous field	Red or yellow

P01912-10-00206

Subject to change without notice

Honeywell