Honeywell

Montage-Anschluss-Anleitung

Schaltmodule BUS-1
24 V DC / 1 A: Art.-Nr. 041150.17
230 V AC / 5 A: Art.-Nr. 041151.17

	P02311-10-002-04 2011-04-27	VdS	Anerkennung 041150.17: G 191085 041151.17: G 191086	Änderungen vorbehalten

Funktionsweise

Entsprechend der Systemprogrammierung der Zentrale werden die Schaltmodule aktiviert. Im Falle einer Ansteuerung des Moduls von der Zentrale wird das im Schaltmodul integrierte Relais durchgeschaltet. Parallel dazu wird der Zusatzausgang FAZ mit +12 V DC belegt.

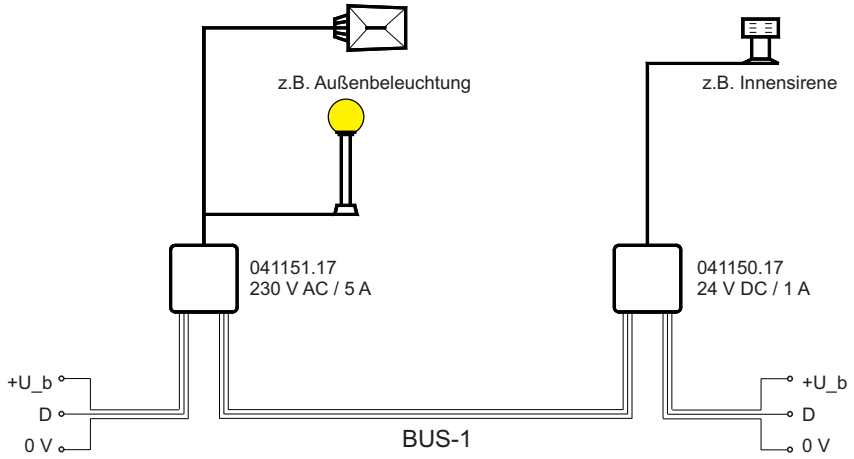

Anschlussplan

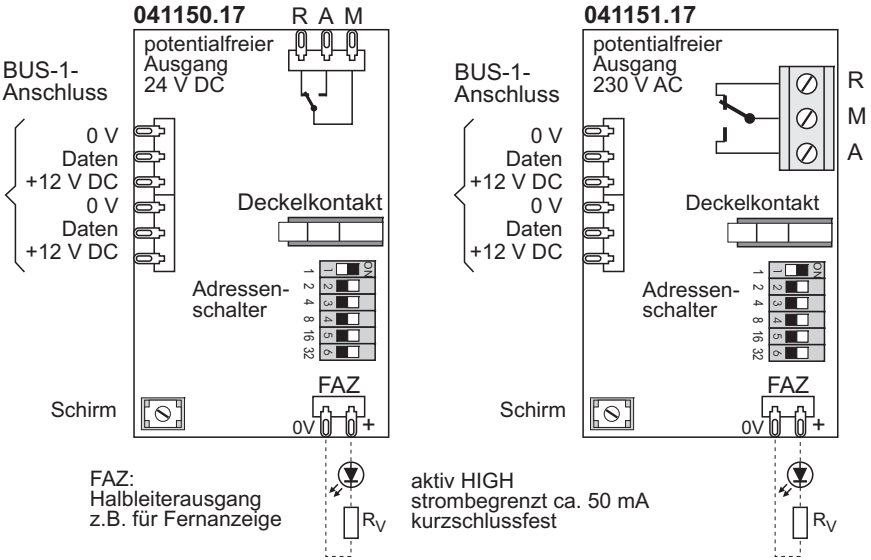

Anschlusshinweis

Am Zusatzausgang FAZ besteht die Möglichkeit, eine Fernanzeige anzuschließen. Der Ausgang wird parallel zum Relais angesteuert und liefert 12 V DC / 50 mA max.

Installationshinweise

Die BUS-Anschlussleitung muss als eine abgeschirmte Leitung ausgeführt sein. Dabei darf die Abschirmung nicht als 0 V-Zuleitung verwendet werden. Die entsprechenden Leitungsquerschnitte sind der Errichteranleitung der entsprechenden Einbruchmelderzentrale (Kapitel Leitungen) zu entnehmen. Weiterhin ist darauf hinzuweisen, dass der Anschluss der Abschirmung möglichst kurz ausgeführt wird, da sonst die Gefahr eines unbeabsichtigten Kurzschlusses besteht.

Hinweis: Bei der BUS-1-Anschlusstechnik darf kein Abschlusswiderstand angebracht werden.

ACHTUNG
Wichtige Installationshinweise für die **230 V-Ausführung** (041151.17):

Zuführung von Anschlusskabeln bei Spannungen > 42,4 V Scheitelwert bzw. > 60 V DC:

Die folgenden Punkte 3 und 4 sind so auszuführen, dass Kabel oder Kabelteile mit o.g. Spannungen folgende Abstände zur Elektronik und deren Teile nicht unterschreiten:

Luftstrecke: 4 mm, Kriechstrecke: 5 mm

1. Bei Installationsarbeiten muss der **Stromkreis abgeschaltet** werden.
2. Das Zuleitungskabel ist separat durch die vorgesehene Aussparung zur Klemme zu führen.
3. Die Aderenden kurz abisolieren (ca. 4 mm)
4. Das Zuleitungskabel mit dem mitgelieferten Kabelbinder am Gehäuse fixieren.
5. Die Anschlussklemmen müssen nach der Installation durch die mitgelieferte Abdeckung gegen versehentliches Berühren geschützt werden.

Beispiel

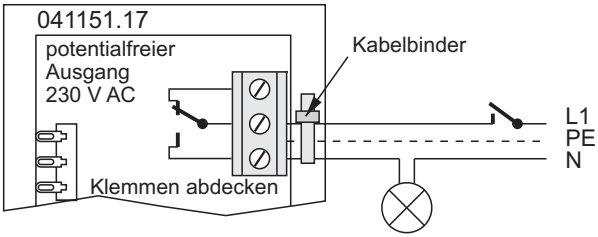

BUS-1 Adresse

Die auf der Anschlussplatine befindlichen DIP-Schalter dienen zur Einstellung der **BUS-1-Teilnehmeradresse**.
Nebenstehende Abbildung zeigt ein Beispiel zur Einstellung der Adresse.

Bei mehreren Teilnehmern ist darauf zu achten, dass jedem Teilnehmer eine eigene Adresse zugewiesen wird.

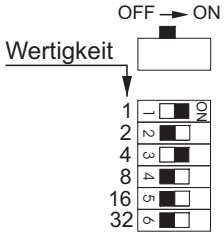

Beispiel:
Adresse 5

Montage nach VdS

VdS

Vor dem Schließen des Gehäuses sind die Kabel mittels Kabelbinder an den dafür vorgesehenen Haltern zu sichern.

Das Gehäuse ist nach ordnungsgemäßer Montage zu verplomben. Hierfür werden die beigelegten Kunststoffplomben in die Schraubenöffnungen auf der Frontseite des Gehäuses eingedrückt.

Danach müssen die Aufkleber (Aufdruck **VdS**) auf die Plomben geklebt werden.

Nach Einbringen der Kunststoffplomben kann das Gerät ohne Zerstörung der Plomben nicht mehr geöffnet werden.

Technische Daten

Betriebsnennspannung U_b	12 V DC
Betriebsspannungsbereich	10 V bis 15 V DC
Stromaufnahme bei U_b = 12 V DC	
in Ruhe	≤ 3 mA
mit Relais (24 V-Version)	≤ 21 mA
mit Relais (230 V-Version)	≤ 40 mA
Halbleiterausgang	50 mA (strombegrenzt, kurzschlussfest)
Relaisdaten:	
- 24 V-Version:	
Schaltspannung	30 V DC
Schaltstrom	1 A
Schaltleistung	24 W
- 230 V-Version	
Schaltspannung	400 V AC / 250 V DC
Schaltstrom	8 A
Schaltleistung	2000 VA bei AC 30 W bei 250 V DC 120 W bei 24 V DC
Betriebstemperaturbereich	-5 °C bis + 45 °C
Lagerungstemperaturbereich	-25 °C bis + 70 °C
Umweltklasse gemäß VdS	II
Abmessungen B x H x T	109 x 85 x 30 mm
Farbe	Verkehrsweiß (ähnlich RAL 9016)

Honeywell

Mounting and Connection Instructions

Switching modules BUS-1
24 V DC / 1 A: Item no. 041150.17
230 V AC / 5 A: Item no. 041151.17

	P02311-10-002-04 2011-04-27	VdS	Approval 041150.17: G 191085 041151.17: G 191086	Subject to change without notice

Function

The switching modules are activated according to the system programming of the central control units. If the module is actuated by the central control unit, the relay integrated in the switching module is switched through and +12 V DC applied to the the additional output RI (remote indicator).

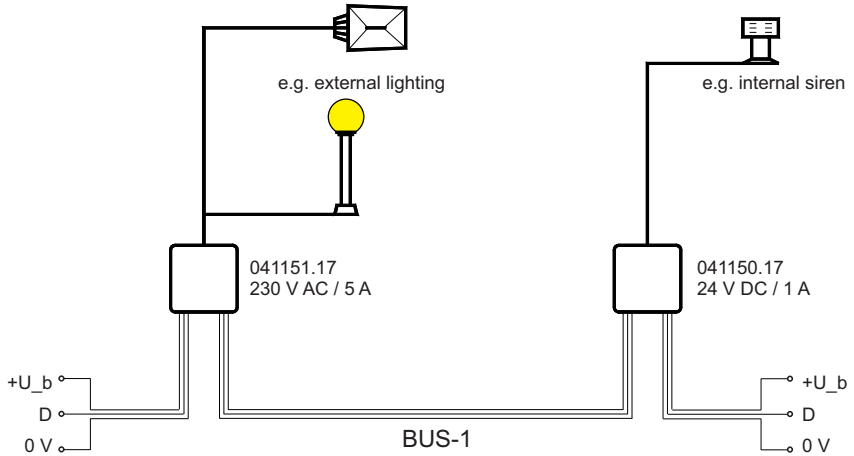

Connection diagram

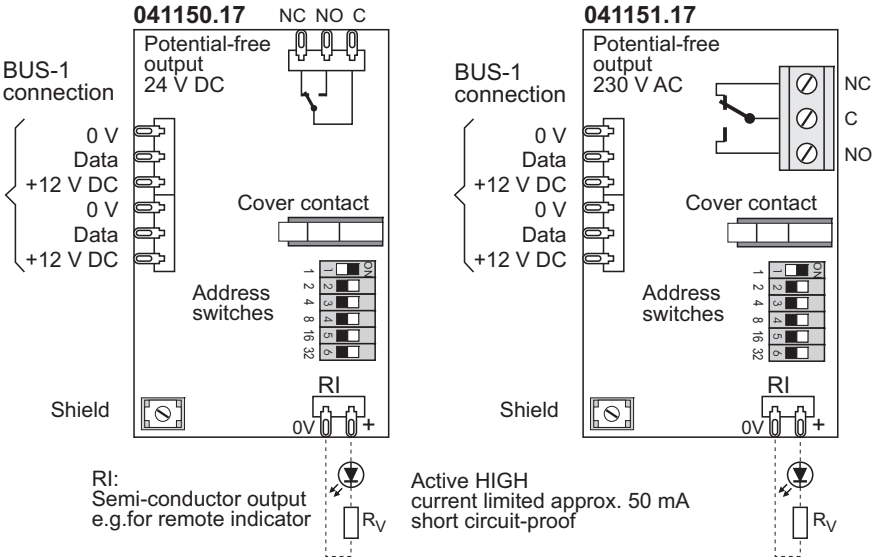

How to connect

A remote indicator can be connected at the additional output of the RI. The output is actuated together with the relay and generates max. 12 V DC / 50 mA.

Installation

The BUS connection lead must be shielded and not used as a 0 V feed line. Refer to the installation manual of the corresponding intrusion detection central control unit (Chapter on lines) for the relevant line cross-sections. The shield connection should be kept as short as possible to avoid the risk of an unintentional short circuit.

Note: Do not attach an end of line resistor with BUS-1 connection technology.

ATTENTION
Important installation hints for the **230 V version** (041151.17):

Routing of connection cables with voltages > 42.4 V crest value or > 60 V DC:

When carrying out Points 3 and 4 ensure that the distances between the cable or cable parts with the above mentioned voltages and the electronics and its parts are not shorter than stipulated below

Clearance: 4 mm, creapage distance: 5 mm

1. **Switch off** the electric circuit when carrying out installation work.
2. Route the incoming cable separately through the provided recess to the terminal
3. Strip the ends of the cores (approx. 4 mm)
4. Fix the incoming cable with the provided cable binder to the housing.
5. Protect the connection terminals after installation against touching unintentionally by using the provided cover.

Example

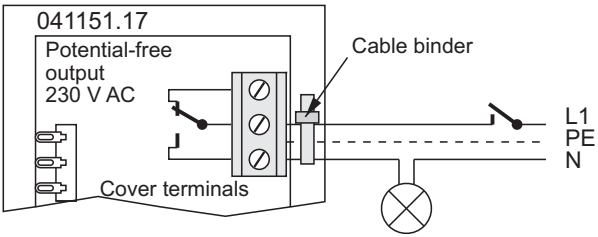

BUS-1 Address

The DIP switches on the PCB are for setting the **BUS-1 user address.**
The illustration shows how to set the address.
In case of several users, ensure that each user has its own address.

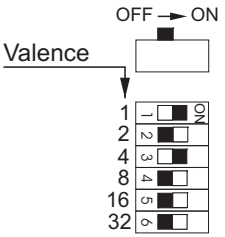

Example:
Address 5

Mounting as per VdS

VdS

Before closing the housing, secure the cables at the provided cable clamps using the cable binders.

Seal the housing after mounting correctly. Press the plastic seals into the screw openings on the front of the housing.

Attach the labels (**VdS** imprint) to the seals.

After attaching the plastic seals, the device can no longer be opened without destroying the seals.

Technical data

Rated operating voltage U_b	12 V DC
Operating voltage range	10 V to 15 V DC
Current consumption at U_b = 12 V DC	
When idle	≤ 3 mA
With relay (24 V version)	≤ 21 mA
With relay (230 V version)	≤ 40 mA
Semi-conductor output	50 mA (current-limited, short circuit-proof)
Relay data:	
- 24 V version:	
Switching voltage	30 V DC
Switching current	1 A
Switching capacity	24 W
- 230 V version	
Switching voltage	400 V AC / 250 V DC
Switching current	8 A
Switching capacity	2000 VA at AC 30 W at 250 V DC 120 W at 24 V DC
Operating temperature range	-5 °C to + 45 °C
Storage temperature range	-25 °C to + 70 °C
Environmental class as per VdS	II
Dimensions W x H x D	109 x 85 x 30 mm
Colour	Traffic white (similar to RAL 9016)

P02311-10-00204

Honeywell Security Group

Novar GmbH

Johannes-Mauthe-Straße 14

D-72458 Albstadt

www.honeywell.com/security/de

P02311-10-002-04
2011-04-27
© 2011 Novar GmbH

Honeywell