Honeywell

Montage-Anschluss-Anleitung

Modul für Überfalltaster BUS-1
Art.-Nr. 031540

P01115-10-002-02 2008-06-10	VdS Anerkennung G194039	D Seite 1 bis 4 GB Page 5 to 8	Änderungen vorbehalten

Allgemeines

Das Modul für Überfalltaster BUS-1 ergänzt die BUS-1 Teilnehmer, die in das modulare Bedien- und Anzeigeprogramm integrierbar sind.

Mit dem Modul für Überfalltaster BUS-1 wird eine Überfallmeldung, die durch den eingebauten Taster ausgelöst wurde, weiter geleitet. Wie bei allen BUS-1 Teilnehmern ist auch in diesem Modul eine Sabotageüberwachung integriert.

Die Stromaufnahme beträgt maximal 500 µA.

Funktionsbeschreibung

Die in SMD-Technologie aufgebaute Leiterplatte ist mit dem Melder-Übertragugs-Modul BUS-1 bestückt. Sie ist für den Datentransfer über die 3-Draht-Verbindung verantwortlich.

Eine Übertragung erfolgt nur vom Modul zur Zentrale in Form von

a) der Sabotageüberwachung und

b) der Auslösung des Überfalltasters.

Programmierung

Codierschalter

Im Modul für Überfalltaster BUS-1 befinden sich DIP-Schalter zur Codierung der **BUS-1** Teilnehmer-adresse.
Die einzelnen Codierungen sind dem Programmier-protokoll der Einbruchmelderzentrale zu ent-nehmen.

Beim Anschluss eines Moduls für Überfalltaster muss der Zentrale, bei der Programmierung, im Menüpunkt **GRUNDAUSWAHL/BUS-Teilnehmer,** die entsprechende Adresse der Funktion **ÜBER-FALL -MODUL** zugewiesen werden.

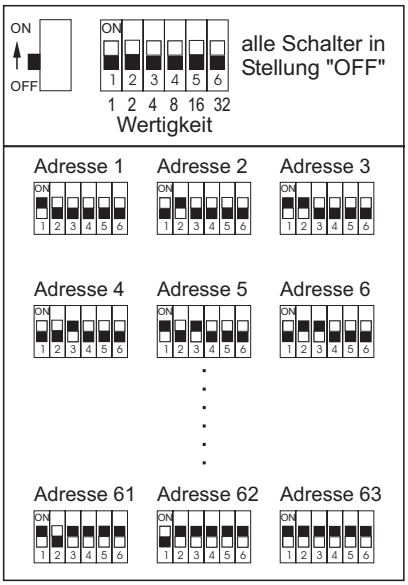

Anschlussplan

Programmiereinstellung

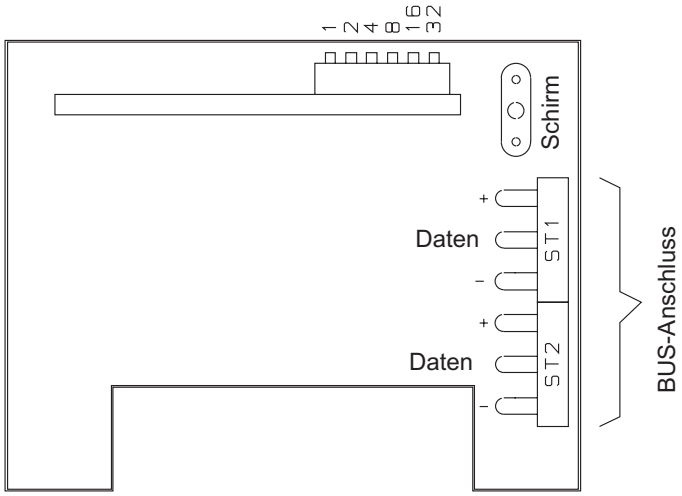

Installationshinweis

Die BUS-Anschlussleitung ist als eine abgeschirmte Leitung von der Zentrale zum Modul für Überfalltaster auszuführen. Die entsprechenden Leitungs-Querschnitte sind der Errichteranleitung bzw. der Installationsanleitung der **Einbruchmelderzentrale** (Kapitel Leitungen) zu entnehmen.

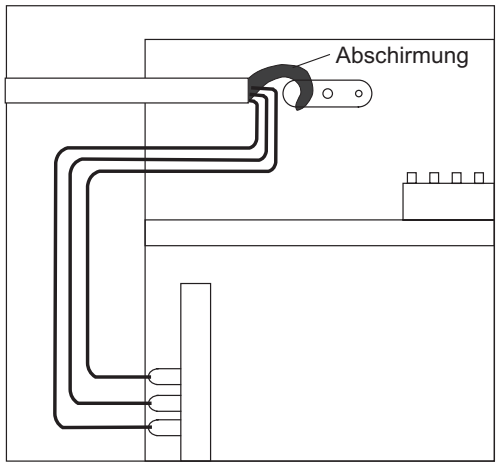

Achtung!
Der Abschirmungsanschluss muss möglichst kurz ausgeführt werden, da ansonsten die Gefahr eines unbabsichtigten Kurzschlusses besteht.

Die BUS-Anschlusstechnik arbeitet ohne Abschlusswiderstand. Daher ist am letzten Melder der BUS-Leitung oder einer Stichleitung kein Abschlusswiderstand erforderlich.

Zubehör

Art.-Nr. 012600	aP-Grundgehäuse für 1 Modul
Art.-Nr. 012601	uP-Grundgehäuse für 1 Modul
Art.-Nr. 012415	Einputzgehäuse für 012601
Art.-Nr. 012416	Einputzgehäuse für 2fach-Gehäuse
Art.-Nr. 012602	aP-Grundgehäuse, Version 1 für 2 Module
Art.-Nr. 012603	uP-Grundgehäuse, Version 1 für 2 Module
Art.-Nr. 012612	Blindmodul für Grundgehäuse
Art.-Nr. 012654	Papiersiegel, VPE 10 Stück

Detail-Informationen zu den Zubehör-Artikeln entnehmen Sie bitte dem aktuellen Produkt-Katalog Einbruchmeldetechnik.

Technische Daten

Betriebsnennspannung U_b	12 V DC
Betriebsspannungsbereich	10 V bis 15,8 V DC
Stromaufnahme in U_{nenn}	≤ 500 mA
Betriebstemperaturbereich	0 °C bis +50 °C
Lagerungstemperaturbereich	-25 °C bis +70 °C
VdS-Anerkennungs-Nr.	G194039
Farbe	grauweiß (ähnlich RAL 9002)

Honeywell Security Deutschland
Novar GmbH
Johannes-Mauthe-Straße 14
D-72458 Albstadt
www.honeywell.com/security/de

P01115-10-002-02
2008-06-10
© 2008 Novar GmbH

Honeywell