Honeywell

Montage-Anschluss-Anleitung

Flachreedkontakt

Klasse A	Klasse B	Klasse C
030001.04	030242	030260
030001.06	030243	030261
	030201.06	030260.06
		030261.06

Aufbausockel

Klasse C
030810
030813

Maßzeichnungen

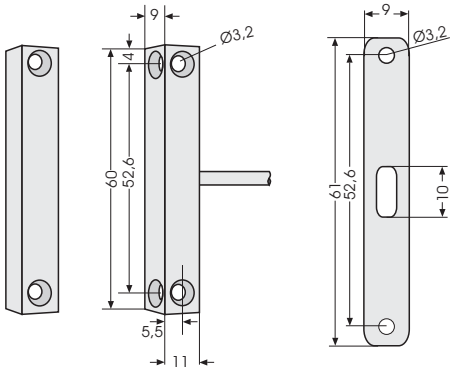

Allgemeines

Der Flachreedkontakt besteht aus dem Reedkontakt mit fest angeschlossenem Kabel und dem Permanentmagnet. Beide Teile befinden sich jeweils in einem Kunststoffgehäuse mit identischen Abmessungen. Der Reedkontakt wird von außen durch den Permanentmagnet bzw. dessen Magnetfeld betätigt.
Der Kontakt eignet sich zum Einbau in nicht ferromagnetische Materialien wie Holz, Kunststoff oder Aluminium.

ACHTUNG:
Der Einbau mit grobem Werkzeug (z. B. Hammer) ist strengstens verboten.

Die Magnete dürfen nie mit gleichnamigen Polen zueinander geführt oder gelagert werden. Dies bewirkt einen beträchtlichen Leistungsabbau.
Magnetkontakt und Magnet müssen parallel zueinander montiert werden.
Prüfen Sie nach der Montage den Magnetkontakt auf seine elektrische Schaltfunktion. Bei Kontakten der Klasse C muss durch Ausprobieren der Magnet polrichtig auf den Reedkontakt ausgerichtet werden.
Bei der Montage mit Aufbausockel dürfen nur Schrauben aus antimagnetischem Material verwendet werden. Bei Kontakten der Klasse C spricht bei Annäherung eines Fremdmagneten an den Reedkontakt der Sabotageschalter an.

Technische Daten:

Kontaktbelastbarkeit (rein ohmsche Belastung)	max. 30 V DC/100mA min. 1,5 V DC/1,5mA
Kabellänge	6 m oder 4 m (je nach Ausführung)
Umweltklasse gemäß VdS	III
Max. Schaltabstand	ca. 10 mm
Farbversionen	grauweiß (ähnlich RAL 9002) braun (ähnlich RAL 8017)

Anschlussplan

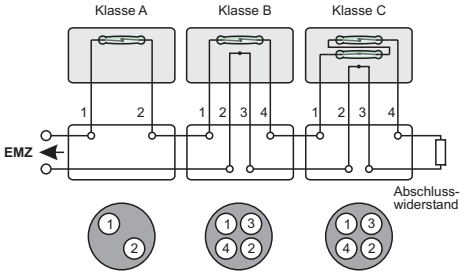

Die folgende Abbildung zeigt, dass die Reihenschaltung der Kontakte immer erhalten bleibt, und zwar unabhängig davon, welche beiden Leitungspaare verwendet werden.

Prinzip der Z-Verdrahtung

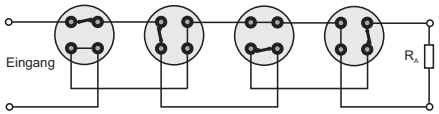

Der Anschluss des Kabels erfolgt durch jeweils zwei diagonale gegenüberliegende Leitungen für Ein- und Ausgang.

Kabelquerschnitt:

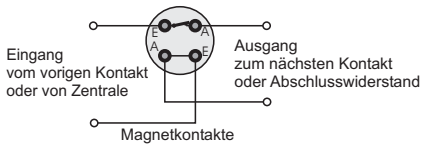

Honeywell

Montage-Anschluss-Anleitung

Flachreedkontakt

Klasse A 030001.04 030001.06
Klasse B 030242 030243 030201.06
Klasse C 030260 030261 030260.06 030261.06

Aufbausockel

Klasse C 030810 030813

Maßzeichnungen

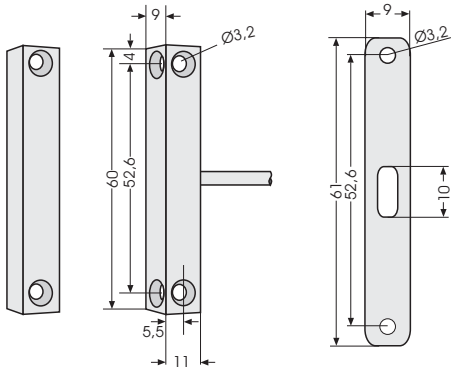

Allgemeines

Der Flachreedkontakt besteht aus dem Reedkontakt mit fest angeschlossenem Kabel und dem Permanentmagnet. Beide Teile befinden sich jeweils in einem Kunststoffgehäuse mit identischen Abmessungen. Der Reedkontakt wird von außen durch den Permanentmagnet bzw. dessen Magnetfeld betätigt.
Der Kontakt eignet sich zum Einbau in nicht ferromagnetische Materialien wie Holz, Kunststoff oder Aluminium.

ACHTUNG:
Der Einbau mit grobem Werkzeug (z. B. Hammer) ist strengstens verboten.

Die Magnete dürfen nie mit gleichnamigen Polen zueinander geführt oder gelagert werden. Dies bewirkt einen beträchtlichen Leistungsabbau.
Magnetkontakt und Magnet müssen parallel zueinander montiert werden.
Prüfen Sie nach der Montage den Magnetkontakt auf seine elektrische Schaltfunktion. Bei Kontakten der Klasse C muss durch Ausprobieren der Magnet polrichtig auf den Reedkontakt ausgerichtet werden.
Bei der Montage mit Aufbausockel dürfen nur Schrauben aus antimagnetischem Material verwendet werden. Bei Kontakten der Klasse C spricht bei Annäherung eines Fremdmagneten an den Reedkontakt der Sabotageschalter an.

Technische Daten:

Kontaktbelastbarkeit (rein ohmsche Belastung): max. 30 V DC/100mA, min. 1,5 V DC/1,5mA
Kabellänge: 6 m oder 4 m (je nach Ausführung)
Umweltklasse gemäß VdS: III
Max. Schaltabstand: ca. 10 mm
Farbversionen: grauweiß (ähnlich RAL 9002), braun (ähnlich RAL 8017)

Anschlussplan

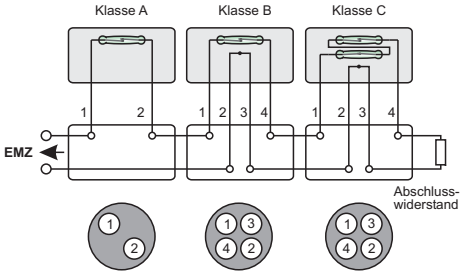

Die folgende Abbildung zeigt, dass die Reihenschaltung der Kontakte immer erhalten bleibt, und zwar unabhängig davon, welche beiden Leitungspaare verwendet werden.

Prinzip der Z-Verdrahtung

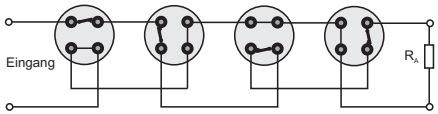

Der Anschluss des Kabels erfolgt durch jeweils zwei diagonale gegenüberliegende Leitungen für Ein- und Ausgang.

Kabelquerschnitt:

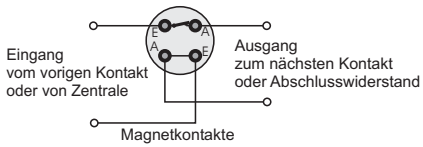

P01002-10-002-01
20.09.2006
VdS G193704 Kl.A G191552 Kl.B G191014 Kl.C
D GB
Änderungen vorbehalten

Honeywell

Mounting and Connecting Instruction

Flat reed contact

Class A	Class B	Class C
030001.04	030242	030260
030001.06	030243	030261
	030201.06	030260.06
		030261.06

Surface mounted base

Class C
030810
030813

Dimensioned drawing

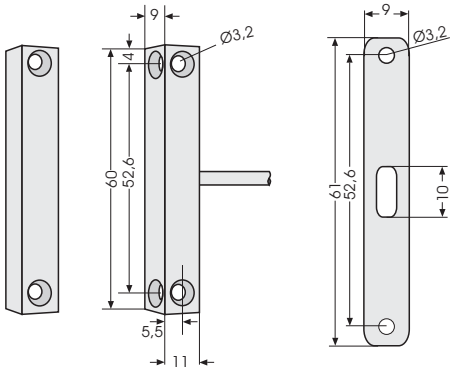

General

The flat reed contact comprises the reed contact with connected cable (fixed) and permanent magnet. Both parts are in a plastic housing with identical dimensions. The reed contact is activated externally via the permanent magnet or its magnetic field.
The contact is suitable for installation in non-ferromagnetic materials, e.g. wood, plastic or aluminium.

ATTENTION:
It is strictly prohibited to use heavy tools for installation purposes, (e.g. hammer).

Never place or store magnets with identical poles together as this causes a considerable reduction in power.
Both the magnetic contact and magnet must be mounted parallel to one another.
Check the electrical switching function of the magnetic contact after installation. Test the magnet to ensure that the Class C contacts are polled correctly on the reed contact.
When installing with surface mounted base, only use screws of an antimagnetic material. With Class C contacts, the tamper switch responds when an external magnet approaches the reed contact.

Technical data:

Contact rating (only resistive load)	max. 30 V DC/100 mA min. 1.5 V DC/1.5 mA
Cable length	4 m or 6 m (depending on type)
Environmental class as per VdS	III
Max. switching interval	Approx. 10 mm
Colour versions	Grey white (similar to RAL 9002) Brown (similar to RAL 8017)

Connection diagram

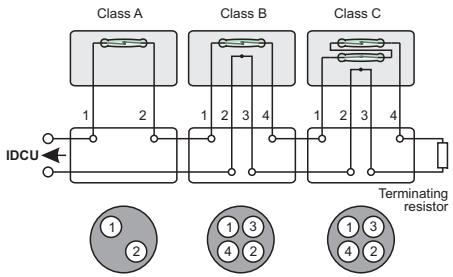

The following diagram illustrates that the series connection of the contacts always remains the same irrespective of which pairs of leads are used.

Principle of Z wiring

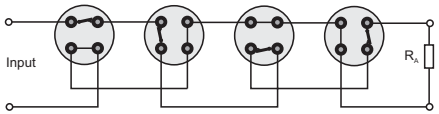

The cable is connected by two diagonal lines for input and output which are opposite to one another.

Cable cross section:

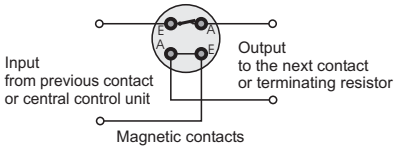

Honeywell

Mounting and Connecting Instruction

Flat reed contact

Class A 030001.04 030001.06
Class B 030242 030243 030201.06
Class C 030260 030261 030260.06 030261.06

Surface mounted base

Class C 030810 030813

Dimensioned drawing

General

The flat reed contact comprises the reed contact with connected cable (fixed) and permanent magnet. Both parts are in a plastic housing with identical dimensions. The reed contact is activated externally via the permanent magnet or its magnetic field.
The contact is suitable for installation in non-ferromagnetic materials, e.g. wood, plastic or aluminium.

ATTENTION:
It is strictly prohibited to use heavy tools for installation purposes, (e.g. hammer).

Never place or store magnets with identical poles together as this causes a considerable reduction in power.
Both the magnetic contact and magnet must be mounted parallel to one another.
Check the electrical switching function of the magnetic contact after installation. Test the magnet to ensure that the Class C contacts are polled correctly on the reed contact.
When installing with surface mounted base, only use screws of an antimagnetic material. With Class C contacts, the tamper switch responds when an external magnet approaches the reed contact.

Technical data:

Contact rating (only resistive load): max. 30 V DC/100 mA; min. 1.5 V DC/1.5 mA
Cable length: 4 m or 6 m (depending on type)
Environmental class as per VdS: III
Max. switching interval: Approx. 10 mm
Colour versions: Grey white (similar to RAL 9002); Brown (similar to RAL 8017)

Connection diagram

The following diagram illustrates that the series connection of the contacts always remains the same irrespective of which pairs of leads are used.

Principle of Z wiring

The cable is connected by two diagonal lines for input and output which are opposite to one another.

Cable cross section:

P01002-10-002-01
20.09.2006
VdS G193704 Cl.A G191552 Cl.B G191014 Cl.C
D GB
Subject to change without notice