Honeywell

Montageanleitung

Stahl-Einbauset
Art.-Nr. 030296, 030297

für Rundreedkontakt
Art.-Nr. 030295

Installationsrichtlinien

- Montageteil für den Einbau in ferromagnetisches Material (z. B. Stahl).
- Je nach Materialstärke ist ein Loch Ø 25 - 26 mm in das einzusetzende Material zu bohren/fräsen.
- Der Magnetkontakt ist mittels Cyanacrylat (Sekundenkleber) im Montageteil zu fixieren. Die Verarbeitungsvorschriften des jeweiligen Herstellers sind zu beachten.
- Der Magnet ist schon im Gehäuse eingeklebt.
- Magnetkontakt und Magnet müssen vor mechanischer Überbelastung geschützt werden: Deshalb sollte der Abstand zwischen Montageteil Magnetkontakt und Magnet mind. 1 mm im eingebauten Zustand betragen.
- Maximaler Schaltabstand 15 mm +/- 5 mm Toleranz bedingt durch Materialstärke und Toleranzschwankungen von Magnetkontakt und Magnet. Die Angaben beziehen sich auf den Einbau in Stahlrahmen sowie Stahlflügel.
- Die Magnete dürfen nicht mit gleichnamigen Polen zueinandergeführt werden.
- Die Magnete müssen gegen Schockeinwirkung geschützt werden.
- Der Einbau mit grobem Werkzeug (z. B. mit dem Hammer) ist strengstens verboten.

Abmessungen (in mm)

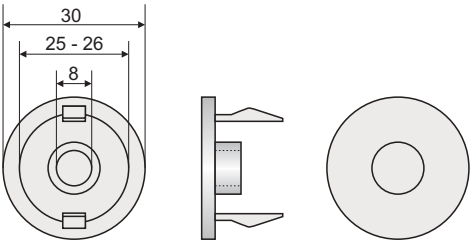

Farbe:
Art.-Nr. 030296 verkehrsweiß, ähnlich RAL 9016
Art.-Nr. 030297 braun, ähnlich RAL 8017

VdS Das Stahl-Einbauset ist in Verbindung mit dem Reedkontakt 030295 vom VdS für Einbruchmeldeanlagen der Klasse C anerkannt.

Einbauvariante in Stahl

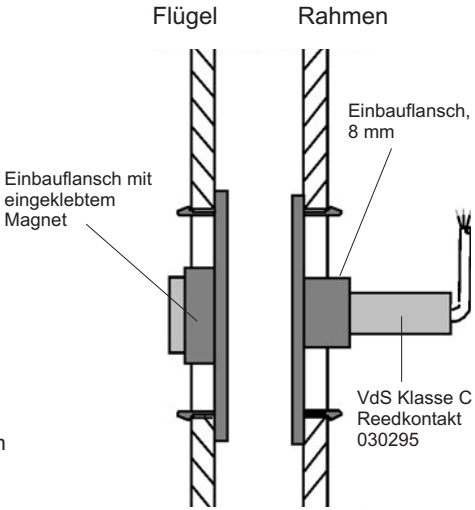

Honeywell

Mounting Instructions

Steel Mounting Set
Item no. 030296, 030297

For circular reed contact
Item no. 030295

Guideline for installation

- Mounting part for mounting into ferromagnetic material (i. e. Steel).
- Depending on the strength of material a hole (Diameter 25-26 mm) has to be drilled into the material.
- The magnetic contact has to be fixed with Cyanacrylate glue (instant glue) into the mounting set. Take care to follow the using instruction of the different producers.
- The magnet is already glued into the housing.
- Magnet and magnetic contact has to be protected against mechanic overtensioning: Therefore keep a minimum distance of 1 mm between magnet and magnetic contact after mounting.
- Maximum switching distance 15 mm +/- 5 mm tolerance due to the strength of material and variation of tolerance of magnetic contact and magnet. All specifications meant for mounting into steel frames and steel wings.
- Identical poles of magnets may not be brought together.
- Magnets have to be protected against impacts from outside.
- Never use coarse tools (i. e. hamers) when mounting.

P01022- 47- 00205

Dimensions (in mm)

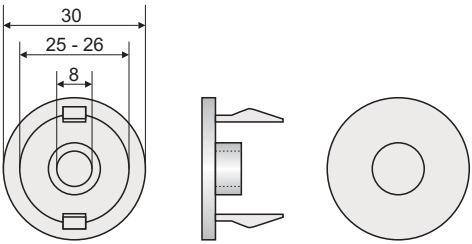

Colour:

Item no. 030296	traffic white, similar to RAL 9016
Item no. 030297	brown, similar to RAL 8017

VdS

The steel mounting set in combination with the reed contact 030295 is approved by VdS for intrusion detection systems according to VdS class C.

Mounting into steel

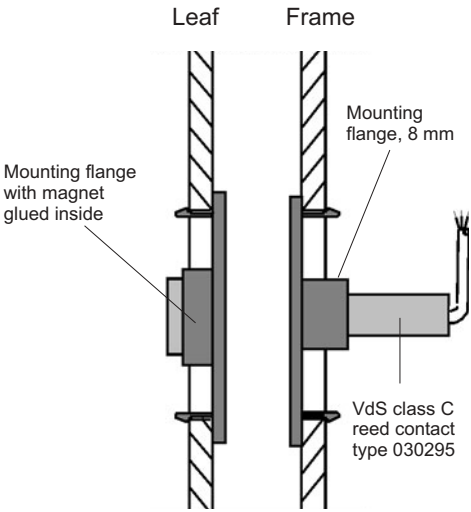

Honeywell Security & Data Collection
Novar GmbH
Johannes-Mauthe-Str. 14
D-72458 Albstadt

Subject to change without notice

Honeywell