Honeywell

ZK-Türmodul BUS-2

Zutrittskontrolle in Einbruchmeldeanlagen

Mit dem ZK-Türmodul BUS-2 ist eine effektive Zutrittskontrolle in Verbindung mit einer Einbruchmelderzentrale mit BUS-2 Technik möglich.

Mit dem Modul können Räume innerhalb eines gesicherten Bereiches mit einer ZK-Funktion ausgestattet werden, bei denen scharf-/unscharfschalten nicht erforderlich ist.
Durch dieses System ist eine Zuweisung zu Raum-Zeitzonen sowie Protokollierung der Schließzeiten und Schlüssel-nummern möglich.

Die Programmierung der anwendungsbezogenen Daten (z. B. Schlüsselnummern, zeitliche Berechtigungen usw.) erfolgt über die Zentralenprogrammierung (WINFEM Advanced).
Codeträger, Zeitzonen und Berechtigungen werden in der Zentrale verwaltet.

Die ZK-Funktion ist **nur im Unscharfzustand** der EMA aktiv.

Funktionsübersicht:

- **Standard-Zutrittskontrolle**
  Eine durch einen Türöffner verriegelte Tür lässt sich über das Bedienteil und/oder einen Taster freigeben.
- **Zutrittskontrolle mit Funkkomponenten**
  Kabelloses ZK-System mit elektronischen Beschlägen DLF online und/oder digitalen Schließzylindern DLC online als Leser. Das System kommuniziert über das Funk-Modul RS-485 mit dem Türmodul (s. u.). An einem Türmodul können bis zu 8 "Funk-Türen" mit einer ZK-Funktion inkl. individuellen Berechtigungen ausgestattet werden.
- **Überfallalarm**
  Die Eingabe eines Überfallcodes über die Bedienteil-tastatur löst einen Überfallalarm aus.
- **Steuerfunktionen**
  Über die Bedienteiltastatur können bis zu 100 Steuer- und Schaltfunktionen aufgerufen werden. Die Funktions-zuweisung erfolgt über die Makroprogrammierung der Zentrale.

Leistungsmerkmale

- ZK-Funktion mit Arbeitsstrom- oder Ruhestromtüröffnern
- RS-485 Leser - Schnittstelle mit einer Reichweite von bis zu 1200 m
- Bis zu 2 Bedienteile/Leser anschließbar (innen/außen)
- Leser mit IK3/proX2, IK2/proX1, mifare und LEGIC Techno-logie werden unterstützt (Details siehe Tabelle auf Seite 2)
- Wechselcodeverfahren gemäß VdS 2119 wird unterstützt in Verbindung mit IK3 Bedienteilen, IK3 Fingerkey-Leser und proX2-Leser für Siedle Vario
- Bedrohungsalarmierung durch Überfallcode
- Bis zu 100 Steuerfunktionen (Makros) definierbar
- Verwaltung von Zutrittskontrollfunktionen wie die Vergabe von Nutzungsrechten in Zeitzonen
- Anschlussmöglichkeiten für die Türüberwachung:
  - Riegelschaltkontakt
  - Öffnungskontakt
  - passiver Glasbruchsensor (mit Löscheinrichtung)
- VdS-Anerkennung Klasse C für EMA und ZKA

Systemaufbau

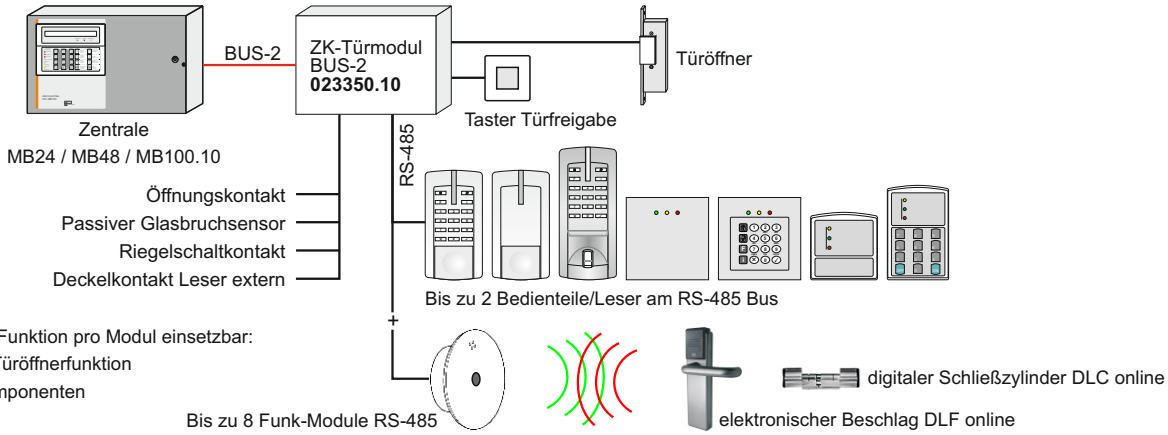

Bis zu **9 Türen** mit ZK-Funktion pro Modul einsetzbar:
- 1 Tür über Standard Türöffnerfunktion
- 8 Türen über Funkkomponenten

Einsetzbare Bedienteile/Leser

Bis zu 2 Bedienteile/Leser (Typen beliebig gemischt) können am RS-485 Bus betrieben werden. Zusätzlich sind noch bis zu 8 Funk-Module RS-485 möglich.

IK3 Bedienteile, der IK3 Fingerkey-Leser und proX2-Leser für Siedle Vario unterstützen das **Wechselcodeverfahren gemäß VdS 2119.** Um das Wechselcodeverfahren nutzen zu können, sind vorcodierte Datenträger aus unserem Haus erforderlich.

IK3 Bedienteile Accentic Leser — Fingerkey

Siedle Vario — Insertic — Insertic 50

Classic — Classic (o. T. groß) — erhöhte Reichweite

rot (026445) — Edelstahl (026445.10) — Funk-Modul RS-485

Typ Bedienteil/Leser	Artikel-Nr.: mit Tastatur	Artikel-Nr.: ohne Tastatur	VdS *
IK3-Bedienteil	023320	023322	Kl. C
mifare-Leser "Accentic"	026423	026422	Kl. C
mifare DESFire EV1 Leser "Accentic"	026436	026435	Kl. C
LEGIC advant-Leser "Accentic"	026425	026424	
IK3-Fingerkey-Leser "Accentic"	029340	---	Kl. C
mifare-Fingerkey-Leser "Accentic"	029341	---	Kl. C
proX2-Leser für Siedle Vario	023340-43	023330-33	Kl. C
"Insertic" proX1 / mifare / LEGIC	027669/73/77	027668/72/76	
"Insertic" LEGIC advant	027677.10	027676.10	
"Insertic-50" proX1 / mifare / LEGIC	---	027661/63/65	
"Insertic-50" LEGIC advant	---	027665.10	
ZK Leser proX1 "Classic"	026481	026390.10	
ZK Leser proX1 "Classic" (groß)	---	026480.10	
ZK Leser mifare / LEGIC "Classic"	026493/91	026494/92	
ZK Leser proX1 erhöhte Reichweite	---	026366.10	
proX1 Leser mit Scramble Tastatur	026445/45.10	---	
Funk-Modul RS-485	---	022963	

* VdS Klasse C für EMA und ZKA

Projektierungsbeispiel

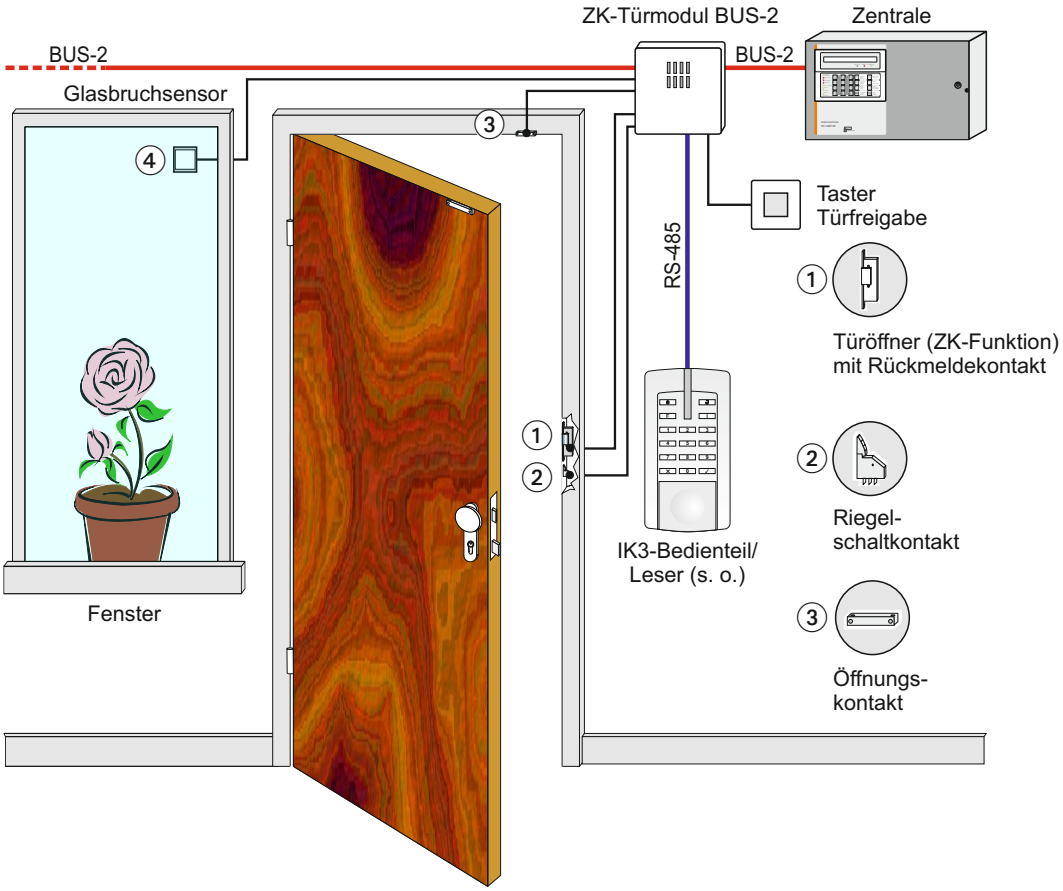

Applikationsbeispiel

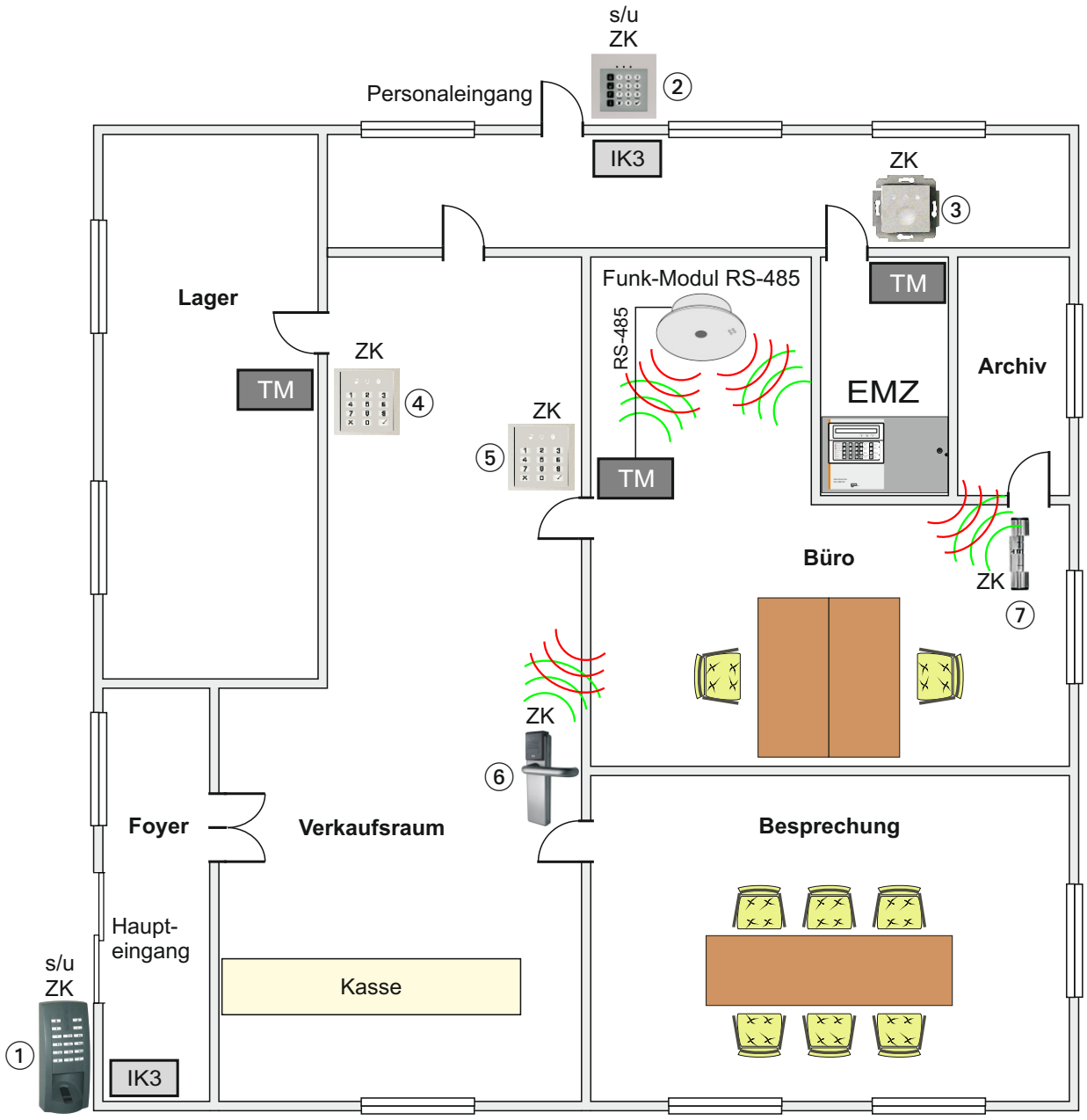

Legende

s/u = scharf-/unscharfschalten

ZK = Zutrittskontroll-Funktion

IK3 IK3 Auswerteeinheit BUS-2

TM ZK-Türmodul BUS-2

Verwendete Leser in diesem Beispiel:

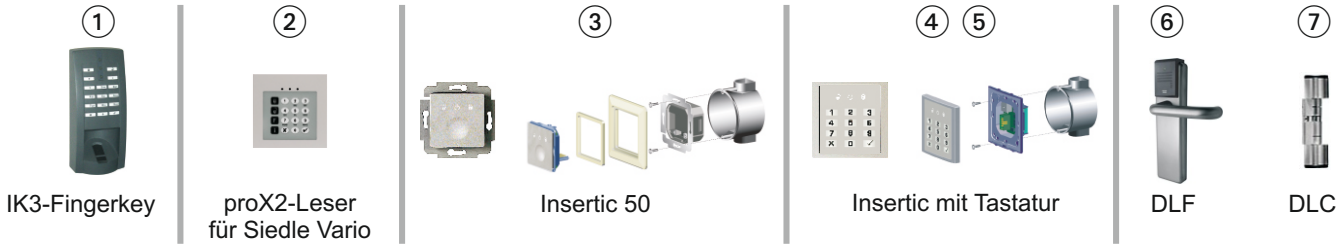

Andere mögliche Bedienteile/Leser siehe Tabelle auf Seite 2

Technische Daten

Betriebsnennspannung	12 V DC
Betriebsspannungsbereich	9 V bis 15 V DC
Betriebsspannung für Bedienteile (Ausgang)	12 V DC, kurzschlussfest, strombegrenzt auf 200 mA max.
Stromaufnahme:	
- Modul Ruhestrom	< 15 mA (Maximalwert)
- GBS mit 12k1 abgeschlossen	+ 1 mA
- Relais	+ 17 mA
- Summer	+ 3 mA
- Modul, plus alle Eingänge abgeschlossen, plus 1 IK3-Bedienteil	typ. 25 mA
Meldergruppeneingänge:	
- Öffnungskontakt	3,3 V DC MG, überwacht auf 12k1±40%
- Glasbruchsensor	12 V DC MG, überwacht auf 12k1±30%
- Riegelschaltkontakt	12 V DC MG, aktiv LOW
- Deckelkontakt Leser extern	3,3 V DC MG, überwacht auf 12k1±40%
Relaiskontaktbelastbarkeit	max. 2 A, 30 V AC/DC, 30 VA
Schnittstelle für Bedienteile/Leser	RS-485
Schutzart nach DIN 40 050	IP 30
Umweltklasse gemäß VdS	II
Betriebstemperaturbereich	-5 °C bis +55 °C
Gehäuse-Abmessungen (B x H x T)	118 x 118 x 31 mm
Farbe	grauweiß (ähnlich RAL 9002)

Bestelldaten

023350.10

Artikel-Nr.	Bezeichnung
023350.10	**ZK-Türmodul BUS-2** VdS -Anerkennung: Z110004 (ZKA) G110049 (EMA)

Zubehör für uP-Montage

050067

050066

Artikel-Nr.	Bezeichnung
050067	**Einputzgehäuse**
050066	**uP-Kunststoffverteiler** (ohne Einsatz)

Honeywell Security Group
Novar GmbH
Johannes-Mauthe-Str. 14
72458 Albstadt
Telefon +49(0) 74 31/801-0
Telefax +49(0) 74 31/801-12 20
www.honeywell.com/security/de
info.security.de@honeywell.com

P00646-22-000-03
07.2011 • Änderungen vorbehalten.
© 2011 Honeywell International Inc.

Honeywell