Honeywell

Montageanleitung

Aufbau-Montagesatz
Art.-Nr. 019024 / 019025

für Elektromechanisches Sperrelement 1 und 3
Art.-Nr. 019030.20 / 019033 / 019032

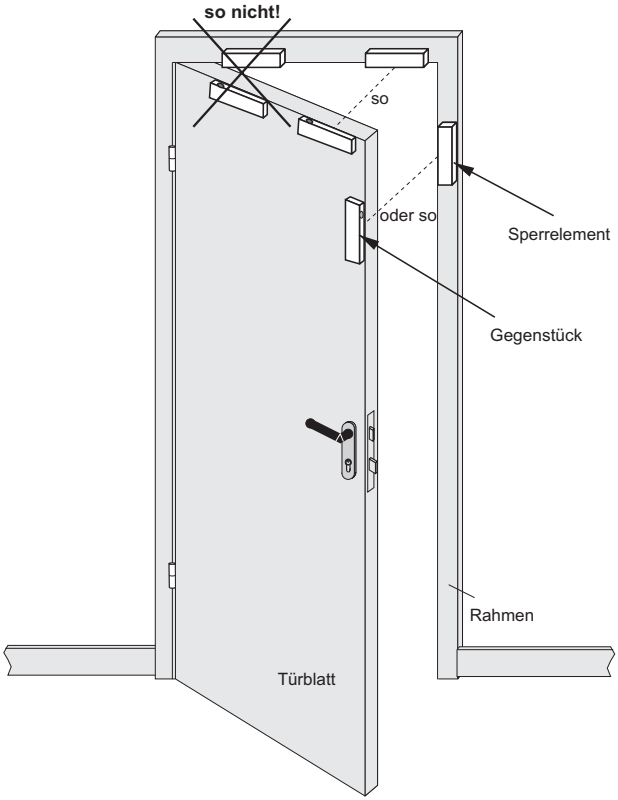

1. Allgemeines

Der Aufbau-Montagesatz kommt zur Anwendung, wenn das Sperrelement und/oder das Gegenstück nicht in den Rahmen bzw. in das Türblatt eingebaut werden kann.

ACHTUNG bei FH-Türen:
Beachten Sie bitte die einschlägigen Vorschriften!

Lieferbar ist der Aufbau-Montagesatz in zwei verschiedenen Versionen:
(siehe Abbildungen auf Seite 4)

- **Art.-Nr. 019024 für Türblatt erhöht**
- **Art.-Nr. 019025 für Türblatt und Rahmen plan**

Montage auf Glastüren siehe 2.6 !

2. Montage

2.1 Kabelführung

Legen Sie zuerst die erforderliche Kabelführung fest. Für die Kabeldurchführung gibt es 2 Möglichkeiten:

a) Nach unten. (wenn das Kabel durch den Rahmen geführt wird)
b) Kabel durch das Gehäuse. (schmale Seite)

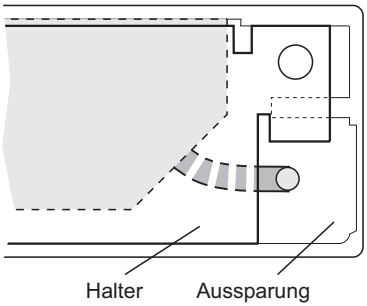

zu a)

Zur Kabeldurchführung nach unten wird das Kabel einfach durch die im Montage-winkel dafür vorgesehene Aus-sparung geführt.

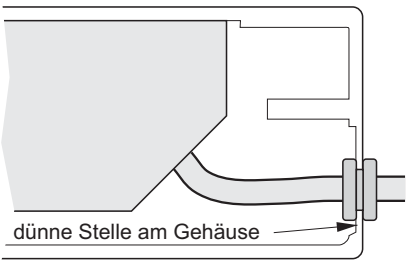

Ansicht von unten

zu b)
Wird das Kabel durch das Gehäuse geführt, muss zunächst eine Bohrung mit Ø6 mm angebracht werden (bohren oder feilen).
Gummitülle anbringen und das Kabel durch die Tülle führen.

2.2 Montagewinkel montieren

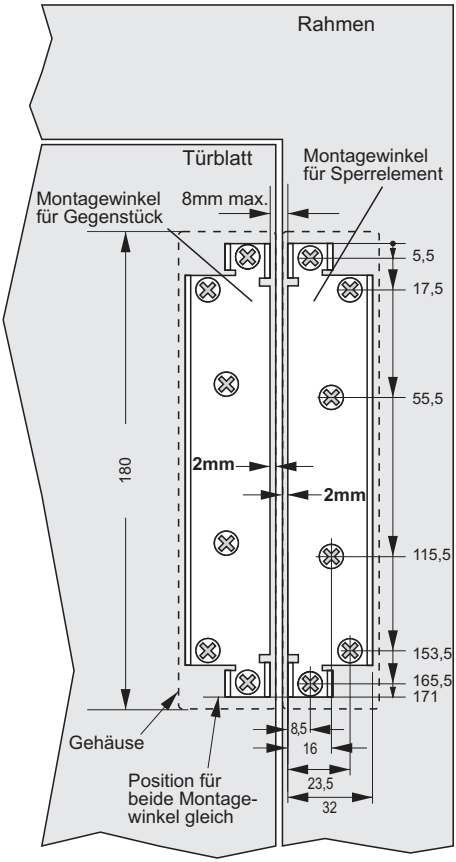

Montagewinkel für Sperrelement und Gegenstück gemäß obiger Zeichnung montieren.
Beachten Sie bei der Positionierung der Montagewinkel den Abstand zur Kante des Türblatts bzw. des Rahmens (2 mm). Dieser Abstand entspricht der Wandstärke des später zu montierenden Gehäuses für das Sperrelement bzw. des Gegenstücks.
Der Abstand zwischen Sperrelement und Gegenstück darf aber nicht größer als 4 mm sein. (Das entspricht einem Abstand der Montagewinkel zueinander von max. 8 mm)

2.3 Sperrelement einbauen

Werkseitig montierten Stulp entfernen, Sperrelement in das Gehäuse einführen und mit 2 Senkkopfschrauben M3x10 festschrauben.
Gehäuse mit Sperrelement auf Montagewinkel aufsetzen und mit 2 Senkkopfschrauben M4x20 festschrauben. (Die lange Schraube reicht durch Bohrungen im Montagewinkel und im Steg des Gehäuses und bewirkt zusätzliche Stabilität)
Für die Befestigung des Gegenstücks sind Senkkopfschrauben M4x8 ausreichend.

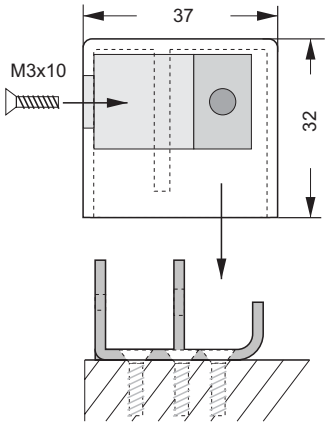

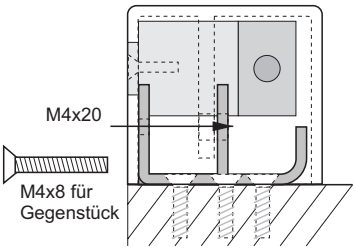

2.4 Montage bei erhöhtem Türblatt, Art.-Nr. 019024

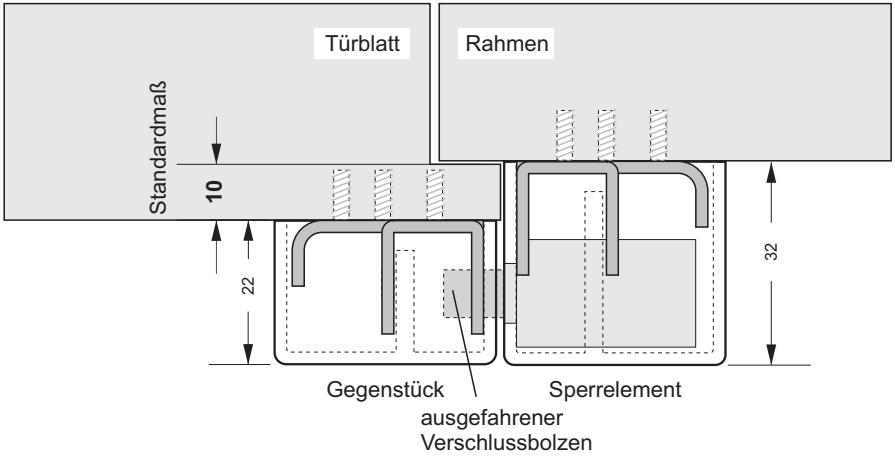

2.5 Montage bei planem Türblatt, Art.-Nr. 019025

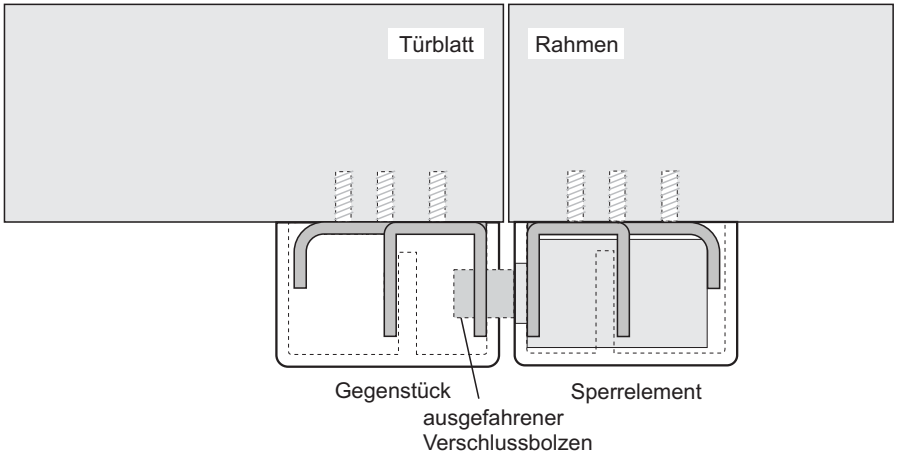

Ein evt. erforderlicher **Höhenausgleich** zwischen Sperrelement und Gegenstück kann mit den Distanzplatten erfolgen, die unter einen der beiden Montagewinkel gelegt werden (±4 mm in 1 mm-Schritten).

Mit der Kunststoffplombe wird nach erfolgter Funktionskontrolle die Notauf-Achse abgedeckt.

2.6 Montage auf Glastüren

Um das elektromechanische Sperrelement 1 oder 3 auch an Vollglastüren einsetzen zu können, sind in den Aufbau-Montagesätzen Art.-Nr. 019024 und 019025 jeweils zwei Abdeckplatten enthalten.

Zur Montage:

Beachten Sie die Maßangaben in Absatz 2.2 - Montagewinkel montieren.

Legen Sie zuerst die erforderliche Kabelführung fest (siehe 2.1 - Kabelführung).

Zum Kleben auf Glas muss der Kleber RTV (Siliconkleber), Art.-Nr. 032265 verwendet werden. Die Verarbeitungshinweise sind zu beachten.

Bei einem Glasrahmen kleben Sie den Montagewinkel für das Sperrelement flächig auf das Glas des Rahmens auf. Bei Holz- oder Metallrahmen erfolgt die Montage gemäß 2.2.

Kleben Sie den Montagewinkel für das Gegenstück flächig auf das Glas der Türe auf.

Mit den Abdeckplatten decken Sie nun die Gegenseite an der Glastüre und/oder am Rahmen ab.

Die Abdeckplatten sind auf der Rückseite mit einer Klebeschicht versehen. Nach Abziehen der Schutzfolie werden sie auf das Glas aufgeklebt.

Die natureloxierte Vorderseite der Abdeckplatten ist mit einer Folie geschützt, die nach dem Aufkleben abgezogen werden kann.

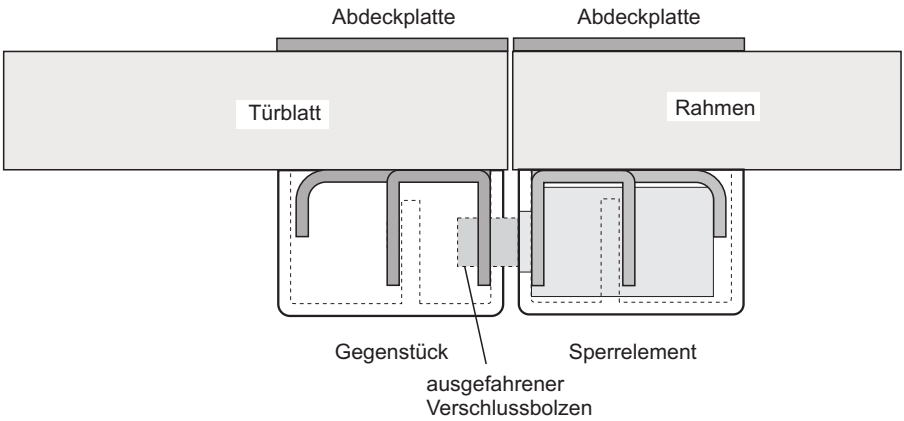

2.7 Gegenstück mit Magnet

Bohrungen für Magnet.
Nur erforderlich, wenn ein Sperrelement mit Magnetkontakt verwendet wird.

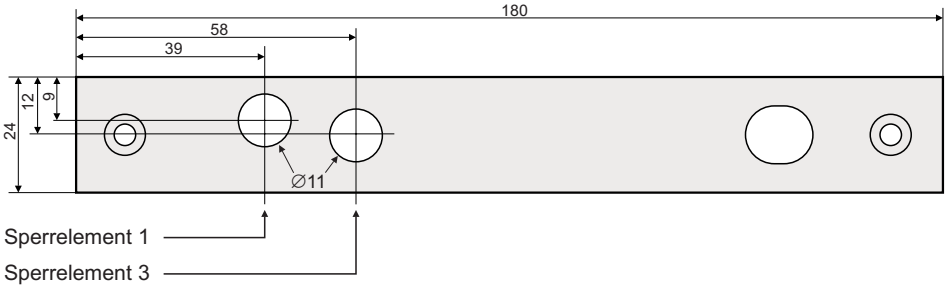

Honeywell Security Deutschland
Novar GmbH
Johannes-Mauthe-Straße 14
D-72458 Albstadt
www.honeywell.com/security/de

P00729-47-002-02
2008-08-13
© 2008 Novar GmbH

Honeywell

Mounting Instructions

Mounting Set
Item no. 019024 / 019025

for electromechanical blocking element 1 and 3
Item no. 019030.20 / 019033 / 019032

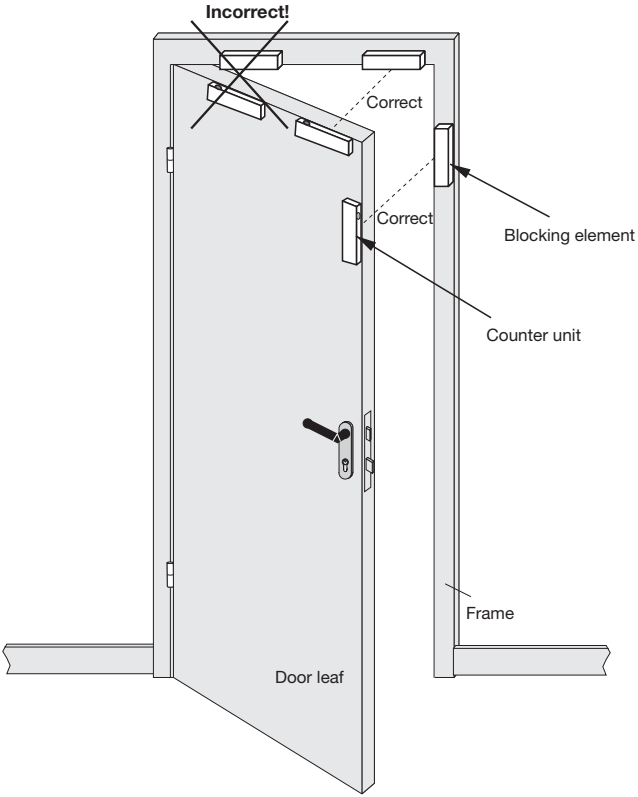

1. General

The mounting set is used when the blocking element and / or the counter unit cannot be installed in the frame and/or in the door leaf.

ATTENTION with fire-retardant doors:
Observe the relevant regulations!!

The mounting set is available in two different versions:
(See illustrations on page 10)

- **Item no. 019024 for raised door leaf**
- **Item no. 019025 for flush door leaf and frame**

Mounting on glass doors see 2.6 !!

2. Assembly

2.1 Cable routing

Determine the required routing of the cable first. There are two possibilities:

a) Downward. (When the cable is routed through the frame)
b) Cable routed through the housing (narrow side)

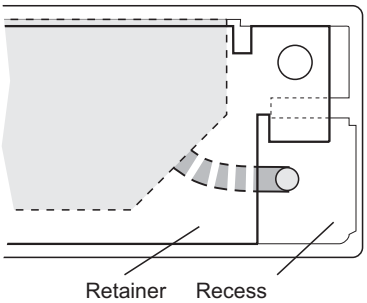

a)

If the cable is routed downward, the cable is simply routed through the recess provided in the mounting bracket.

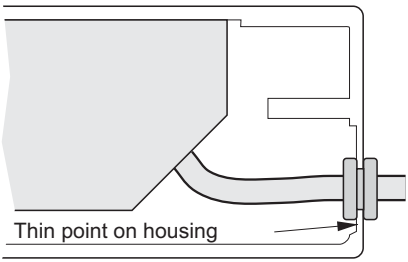

View from underneath

b)

If the cable is routed through the housing, a 6 mm borehole is required. (drill or file)
Attach the rubber sleeve and route the cable through it.

2.2 Install mounting bracket

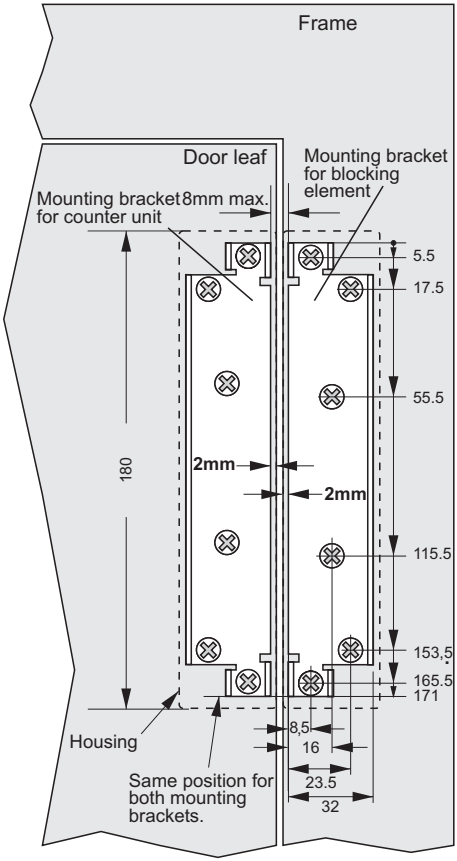

Install the mounting bracket for the blocking element and counter unit as illustrated in the drawing above.
When positioning the mounting bracket, pay attention to the distance to the edge of the door leaf and/or the frame (2 mm). This distance is equivalent to the wall thickness of the housing that is to be installed for the blocking element and/or the counter unit.
However, the distance between the blocking element and the counter unit should not be wider than 4 mm. (This is equivalent to a distance between the mounting brackets themselves of max. 8 mm).

2.3 Install blocking element

Remove the face plate installed at the factory. Insert the blocking element in the housing and screw tight with 2 countersunk head screws M3x10. Place the housing together with the blocking element on the mounting bracket and screw tight with 2 counter-sunk head screws M4x20. (The long screw reaches through the boreholes in the mounting bracket and in the strut of the housing and provides additional stability).
For attaching the counter unit, counter-sunk head screws M4x8 suffice.

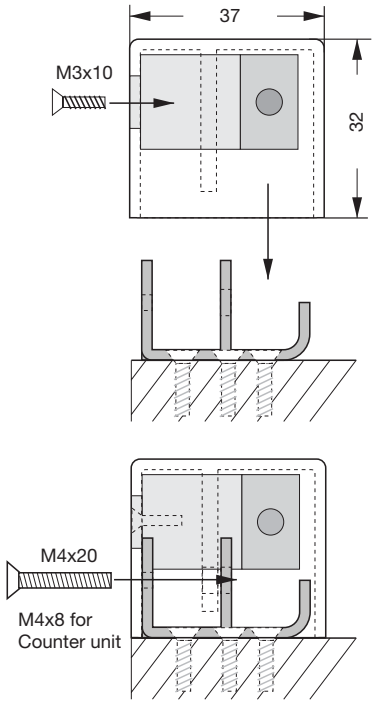

2.4 Mounting with raised door leaf, Item no. 019024

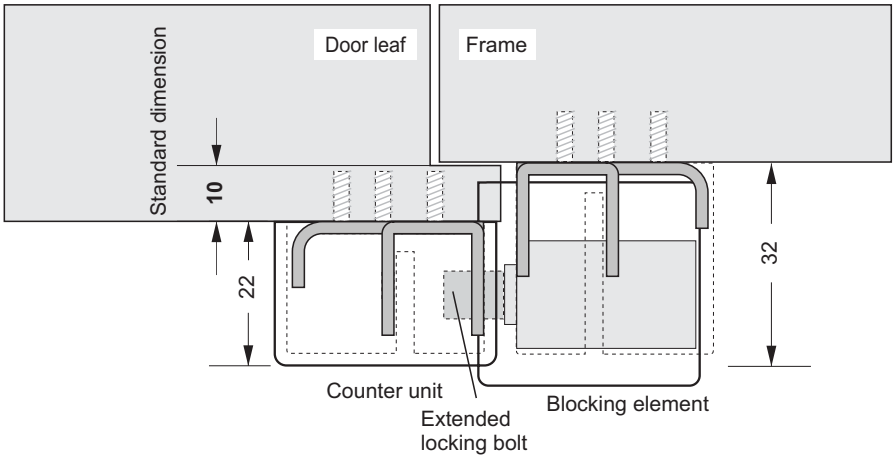

2.5 Mounting with flat door leaf, Item no. 019025

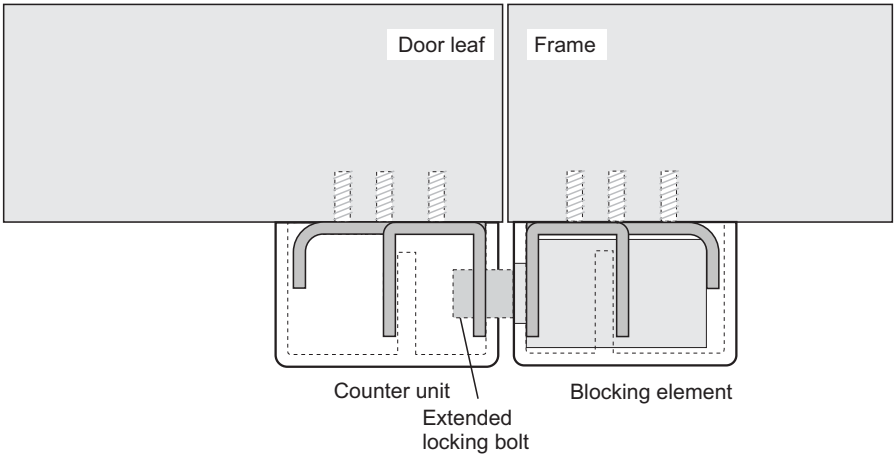

The **height** between the blocking element and the counter unit can be **compensated for,** if required, by placing the spacer plate underneath one of the two mounting brackets (±4 mm in 1 mm steps).

The emergency opening axis can be covered with the plastic seal after performing the function check.

2.6 Mounting on glass doors

In order to facilitate the use of the electromechanical blocking element 1 or 3 on glass doors, two cover plates are included in the mounting kits Item no. 019024 and 019025.

Mounting

Pay attention to the dimensions indicated in the illustration in 2.2 - Install mounting bracket.

Determine the required routing of the cable first. (see 2.1 - Cable routing)

The special adhesive RTV (silicone adhesive), Item no. 032265 must be used for gluing to glass. Observe the instructions for use.

For a glass frame, glue the mounting bracket for the blocking element to the surface of the glass frame (according to the illustration in 2.2).
For wood or metal frames, install according to 2.2.
Glue the mounting bracket for the counter unit to the surface of the glass door (according to the illustration in 2.2).

Cover the opposite side of the glass door and/or the glass frame with the cover plates.

The cover plates have an adhesive layer on the reverse. Remove the protective film before gluing to the glass. The naturally anodized front is protected by a film, which is removed once the procedure has been completed.

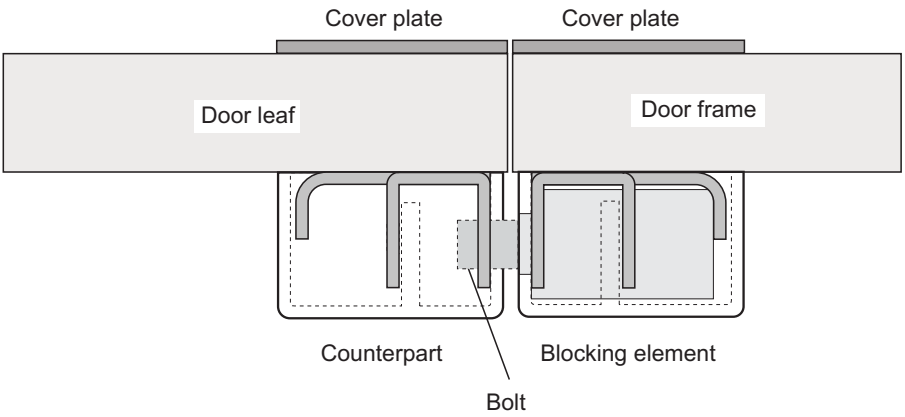

2.7 Counter unit with magnet

Borehole for magnet.
Only required, if a blocking element with magnetic contact is used.

Dimensions in mm.

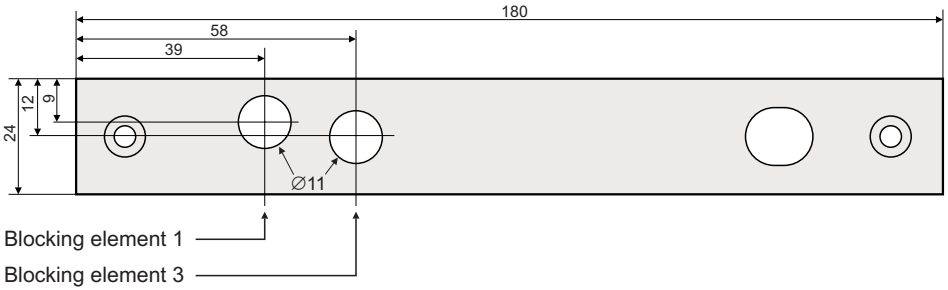

P00729-47-00202

Honeywell Security Deutschland
Novar GmbH
Johannes-Mauthe-Straße 14
D-72458 Albstadt
www.honeywell.com/security/de

P00729-47-002-02
2008-08-13
© 2008 Novar GmbH

Honeywell