LB20-PC60EW-5 5"-Aufbaulautsprecher, 70/100 V, IP65, 2 Stk.

www.boschsecurity.com

BOSCH
Technik fürs Leben

- Für die schwierigsten Witterungsverhältnisse entwickelt (IP65)
- Long-Throw-Woofer mit 5,25" (133 mm) in einem Gehäuse aus ABS-Kunststoff mit UL 94-5VB-Zulassung für eine erweiterte Tieffrequenzleistung bis 55 Hz
- Belastbarkeit von 90 W ermöglicht einen maximalen Schalldruckpegel von 108 dB (114 dB Spitzenwert)
- 60-W-Transformator (8 Ω)

Der LB20-PC60EW-5 von Bosch ist ein Zwei-Wege-Hochleistungs-Breitband-Aufbaulautsprecher (5,25" bzw. 133 mm) mit großer, gleichmäßiger Schallabdeckung und herausragender Leistung. Er wurde für Hintergrund-, Vordergrundbeschallung und Durchsagen im Innen- und Außenbereich entwickelt und ist ideal für z. B. Restaurants, Bars, Innenhöfe, Einzelhandel, Fitnessstudios, Krankenhäuser, Freizeitparks uvm. geeignet. Durch die unübertroffen einfache Installation, hervorragende Witterungsbeständigkeit, moderne und elegante Optik und die flexiblen Befestigungsoptionen ist der LB20-PC60EW-5 die perfekte Lösung für eine Vielzahl von Anwendungen zur Aufbaumontage.
Der LB20-PC60EW-5 wurde entwickelt, um extremen Witterungsverhältnissen standzuhalten, während gleichzeitig keine Leistungseinbußen beim Inneneinsatz zu befürchten sind. Der Breitband-Lautsprecher hat eine IP65-Zulassung, und sein wetterfestes Design wird durch die herausragende Widerstandsfähigkeit von Gehäuse und Frontgitter gegen Sonnenlicht, Salz, Feuchtigkeit und Chlor abgerundet.

Zum LB20-PC60EW-5 gehört eine vielseitige U-Halterung, die Technikeranforderungen entsprechend entwickelt wurde und zahlreiche Installationsmöglichkeiten bietet. Die U-Halterung ermöglicht eine 80°-Drehung.
Der LB20-PC60EW-5 enthält einen 60-W-Transformator mit einer Auswahl von 7,5 W (nur 70 V), 15 W, 30 W oder 60 W Leistung zum Betrieb des Lautsprechersystems in den Betriebsarten 70 V, 100 V oder Niederohmig (8 Ohm). Die Auswahl erfolgt über einen praktischen Schalter an der Rückseite des Lautsprechers.
Die große Auswahl LB20 Aufbaulautsprecher kann zusammen als Komplettsystem in den verschiedensten Aufbau-Anwendungen eingesetzt und gemeinsam mit anderen LB20 Decken- und Wandeinbaulautsprechern kombiniert werden.

Technische Daten

Frequenzgang (-3 dB):	90 Hz bis 20 kHz[1]
Frequenzgang (-10 dB)	55 Hz bis 20 kHz[1]

Empfindlichkeit:	89 dB[2]
Max. Schalldruckpegel (berechnet):	108 dB, 114 dB Spitzenwert
Abstrahlwinkel:	90° horizontal, 90° vertikal
Belastbarkeit:	75 W (300 W Spitzenwert) kontinuierliches rosa Rauschen (100 Stunden)
Niederohmig:	Ja
Nennimpedanz:	8 Ω
Min. Impedanz:	6,5 Ω
Empf. Hochpass:	60 Hz (24 dB/Oktave)
Eingangstransformator (70 V/ 100 V):	60 W
Leistungsabgriffe am Transformator:	70 V: 60 W, 30 W, 15 W, 7,5 W, 8 Ω 100 V: 60 W, 30 W, 15 W, 8 Ω
Tieftöner:	5,25" (133 mm)
Hochtöner:	0,75" (20 mm)
Anschlüsse:	Abnehmbarer, verriegelbarer 4-poliger Stecker (Euroblock) – (2) für den Anschluss von weiteren Lautsprecher bei einer verteilten Leitung. Max. Leitungsquerschnitt 2 mm (12 AWG)
Umgebungsbedingungen:	IP65 (gemäß IEC 60529)
Farbe:	Schwarz (RAL 9004) oder Weiß (RAL 9003)
Abmessungen (H x B x T):	255 x 180 x 150 mm [3]
Nettogewicht:	3,2 kg [3]
Versandgewicht:	9,5 kg
Enthaltenes Zubehör:	U-Halterung, 5-mm-Innensechskantschlüssel und Anschlussabdeckung
Gelieferte Menge:	2

[1] Halbraum (Wandmontage).
[2] Halbraum (an der Wand) durchschn. 100 Hz bis 10 kHz, 1 W.
[3] Ohne U-Halterung.

Frequenzgang und Impedanz:

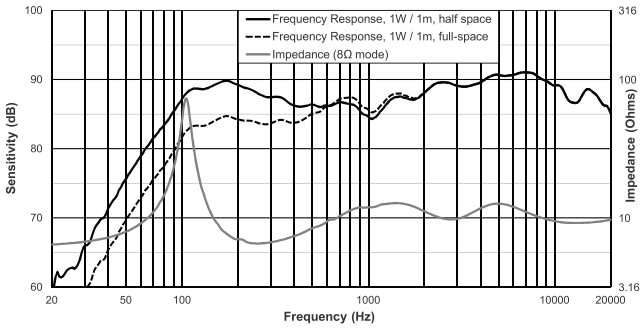

Konstruktions- und Funktionsspezifikationen:
Der Lautsprecher ist ein Zwei-Wege-Breitband-Aufbaulautsprechersystem mit einer internen passiven Frequenzweiche. Der Tiefton-Treiber des Lautsprechers ist ein 5,25"-Woofer (133 mm) mit einem wetterfesten Polypropylenkonus und einer 1"-Schwingspule (25 mm). Der Hochton-Treiber des Lautsprechers ist ein ferrofluidgekühlter 0,75"-Treiber (20 mm), der an einen schallwandintegrierten Waveguide gekoppelt ist.
Das Lautsprechersystem erfüllt folgende Leistungskriterien: 75 W Dauerbelastbarkeit, IEC 60268-5 kontinuierliches rosa Rauschen (6 dB Scheitelfaktor); 55 Hz bis 20 kHz Frequenzgang (-10 dB von Nennempfindlichkeit); 89 dB Empfindlichkeit bei 1 W, 100 Hz bis 10 kHz bei 1 m; Impedanz von 8 Ohm nominal, 6,5 Ohm minimal.
Der Lautsprecher verfügt über einen Transformator für den Betrieb in 70 V- oder 100 V-Systemen. Der Transformator hat Leistungsabgriffe von 7,5 W bis 60 W und Niederohmig (8 Ohm), die über einen Schalter an der Gehäuserückseite ausgewählt werden können. Zur Auswahl des 8-Ohm-Modus muss eine Sicherheitsschraube entfernt werden.
Der Hochton-Treiber treibt einen Waveguide für eine gleichmäßige Abdeckung von 90° horizontal und 90° vertikal an. Die Oberfläche ist Schwarz (RAL 9004) oder Weiß (RAL 9003). Das Frontgitter besteht aus marinetauglichem Aluminium. Der Lautsprecher ist über einen Bereich von 90° vertikal mit einer U-Halterung einstellbar.
Der Lautsprecher verfügt über eine U-Halterung. Die U-Halterung besteht aus marinetauglichem Aluminium. Die elektrischen Anschlüsse werden über einen 4-poligen abnehmbaren Euroblock-Steckverbinder an der Rückseite vorgenommen. Der Lautsprecher beinhaltet eine IP65-Wetterabdeckung für die Rückseite.
Das System ist wetterfest gemäß IEC 60068-2-5 Sonnenstrahlung, IEC 60068-2-11 Salznebel, IEC 60068-2-42 Schwefeldioxid, IEC 60068-2-60 Chlor und IP65-Prüfbedingungen gemäß IEC 60529. Das Befestigungssystem wurde nach EIA 636 geprüft und hat einen Sicherheitsfaktor von 8:1 oder besser. Das Gehäuse ist aus temperaturbeständigem ABS-

Kunststoff gemäß UL94-V2 gegossen. Der Lautsprecher wiegt 3,2 kg und hat Abmessungen von 255 x 180 x 150 mm (H x B x T).
Der Aufbaulautsprecher ist das LB20-PC60EW-5 Modell von Bosch.

Abmessungen:

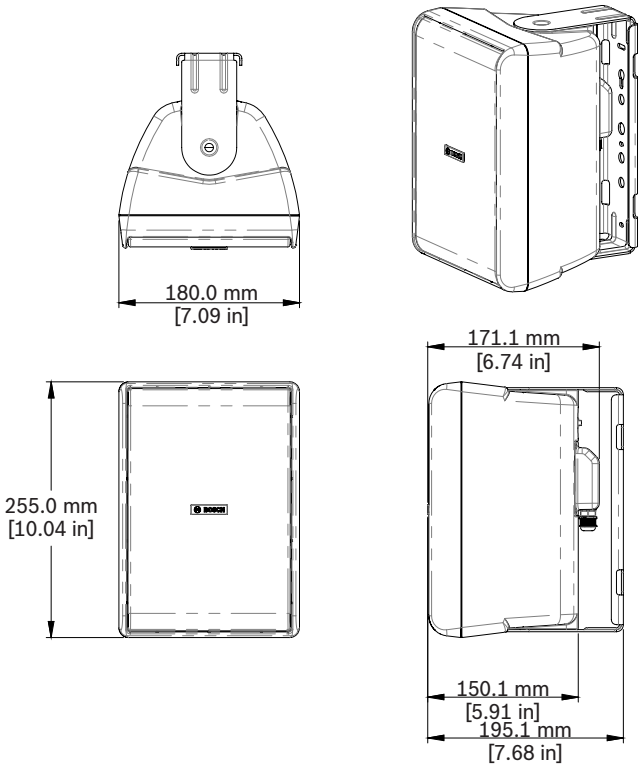

Bestellinformationen

LB20-PC60EW-5D Wandaufbaulautspr. 2x 5" 70/100V IP65 s.
5"-Zwei-Wege-Aufbaulautsprecher mit einfach montierbarer Wandhalterung, integriertem Transformator (60 W, 70/100 V und 8 Ohm), wetterfest gemäß IP65 (paarweise verpackt), schwarz
Bestellnummer **LB20-PC60EW-5D**

LB20-PC60EW-5L Wandaufbaulautspr. 2x 5" 70/100V IP65 w.
5"-Zwei-Wege-Aufbaulautsprecher mit einfach montierbarer Wandhalterung, integriertem Transformator (60 W, 70/100 V und 8 Ohm), wetterfest gemäß IP65 (paarweise verpackt), weiß
Bestellnummer **LB20-PC60EW-5L**

Vertreten von:

Europe, Middle East, Africa:
Bosch Security Systems B.V.
P.O. Box 80002
5600 JB Eindhoven, The Netherlands
Phone: + 31 40 2577 284
emea.securitysystems@bosch.com
emea.boschsecurity.com

Germany:
Bosch Sicherheitssysteme GmbH
Robert-Bosch-Ring 5
85630 Grasbrunn
Germany
www.boschsecurity.com

© Bosch Security Systems 2017 | Die Angaben können sich ohne vorherige Ankündigung ändern
33476842891 | de, V4, 20. Dez. 2017