VEZ-400 Mini-PTZ-Dome

www.boschsecurity.de

BOSCH
Technik fürs Leben

Advantage Line

Die VEZ-400 Mini-PTZ-Dome ist eine robuste, kompakte und hochauflösende Tag/Nacht-Kamera, die hohe Funktionalität und Leistung zu einem sehr attraktiven Preis bietet. Zu den Leistungsmerkmalen gehören der 26-fache optische Zoom (10-fach digitaler Zoom), eine horizontale Auflösung von 600 TVL (NTSC und PAL), Privatsphärenausblendung, ein großer Dynamikbereich (Wide Dynamic Range, WDR) sowie ein integriertes Heizelement.
Mit einem Kuppeldurchmesser von nur 11,2 cm ist die VEZ-400 rund 70 % kleiner als herkömmliche PTZ-Kameras und 20 % kleiner als andere kompakte Dome-Kameras. Die kompakten Abmessungen machen die VEZ-400 zur idealen Kamera für diskrete Überwachungseinsätze sowohl für den Innen- als auch den Außeneinsatz.

Leistungsmerkmale

- Tag/Nacht-Kamera mit 26-fach optischem Zoom
- Auflösung von 600 TVL
- Großer Dynamikbereich (WDR)
- Kompakte, schlagfeste Konstruktion (nach IK10 zertifiziert)
- Für Innen- und Außeneinsatz geeignet

Technische Daten

Kamera	
Sensor	¼-Zoll Double Scan Super HAD CCD II
Objektivgröße	fW=3,49 ±0,17 mm fT=104,02 ±5,20 mm (30-fach +/- 10 % optischer Zoom)
Effektive Pixel	PAL: 976 (H) x 582 (V) NTSC: 976 (H) x 494 (V)
Horizontale Auflösung	600 TVL (NTSC, PAL)
Optischer Zoom	Effektiver 26-facher optischer Zoom
Digitaler Zoom	10-fach
Blickfeld (ungefähr)	2,46° (TELE) bis 69,5° (breit)
Fokus	Automatisch mit manueller Korrektur
Signal-Rausch-Verhältnis (SNR)	>50 dB
White Balance	Auto, Innen- und Außeneinsatz, One Push
Minimale Helligkeit	0,2 Lux/ F1,65 0,001 Lux/DSS 0,1 Lux/ICR
Blendensteuerung	Auto
Großer Dynamikbereich (WDR)	Ein/Aus
Dynamische Rauschunterdrückung (DNR)	3DNR
Privatsphärenfunktion	Maximal 15 Zonen
Mechanische Daten	
Gewicht	1,5 kg
Schwenkbereich	kontinuierlich 360°
Neigebereich	0° bis 180° (90°, wenn 3D-Privatsphärenausblendung aktiviert ist)
Flip	Um 180° bis zum Ende des Neigebereichs drehen
Auto Scan	8 Auto-Scan-Modi einschließlich Vektor Scan
Vorpositionsgeschwindigkeit	360°/s
Preset Positions (Voreinstellungspositionen)	99 (Bosch OSRD); 210 (Pelco P/D) Positionen mit Kamerastatus
Rundgänge	8 Rundgänge (Preset, Pattern, Scan)
Muster	8 Muster
Bildschirmanzeige (On-Screen Display,OSD)	Kamera-ID, Titel, Modus und Winkel (mehrsprachig)
Mehrsprachige Bildschirmanzeige	Englisch, Chinesisch, Niederländisch, Französisch, Deutsch, Italienisch, Russisch, Spanisch
Elektrische Daten	
Stromversorgung	24 VAC ± 10 %, 50/60 Hz Integrierter Schutz vor Überspannung
Leistungsbedarf	24 VAC-Adapter, 1 A (2,5 A mit Heizelement)
Leistungsaufnahme	24 AC, 850 mA/20 W (ohne Heizelement) 24 VAC, 2 A/45 W (mit Heizelement)
Alarmeingang	4 potenzialfreie Kontakte (wählbar NC oder NO)
Alarmausgang	1 Relais 5 VDC/40 mA maximal (wählbar NC oder NO)
Steuerung	RS-485; Baudrate: 2400-38,4 Kbps (Grundeinstellung = 9600 bps)
Aufrufgeschwindigkeit	maximal 0,75 Sekunden pro Preset
Kameraadresse (ID)	Eigenschaften - 99
Umgebungsbedingungen	
Schutzart	IP 66
Externe mechanische Einflüsse (IK-Code oder Stoßfestigkeit)	IK10
Betriebstemperatur	-40 °C bis +50 °C Heizelement schaltet sich automatisch ein bei -40 °C bis +10 °C
Thermostatheizelement	Ein/Aus bei 0 °C bis 10 °C
Luftfeuchtigkeit im Betrieb	80 % relative Luftfeuchtigkeit
Lagertemperatur	-20 °C bis +60 °C
Datenübertragung	
Kameraeinrichtung/-steuerung	RS-485; Bosch Biphase mit Konverter (separat erhältlich)
Kommunikationsprotokolle	Bosch (*OSRD*), Pelco P/D; (Protokollkonverter Bosch Biphase/OSRD, separat erhältlich)
Konstruktion	
Gehäusematerial	Aluminiumguss
Farbe	Weiß oder Anthrazit
Größe (Durchmesser x Höhe)	Ø154 x 138 mm (H)
Kuppel	Ø112 mm Polycarbonat; klar oder getönt
Zertifikate und Zulassungen	
Region	**Zertifizierung**
Europa	CE
USA	UL
	FCC
Australien	CTICK
Planungshinweise	

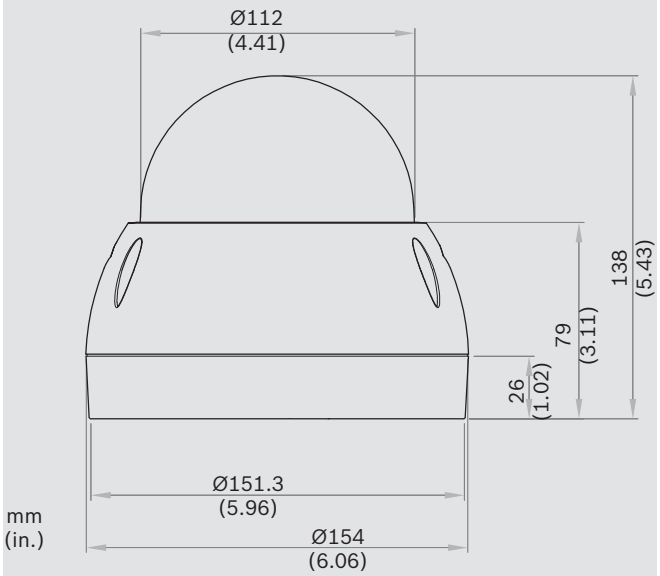

Abmessungen, Kameraseite

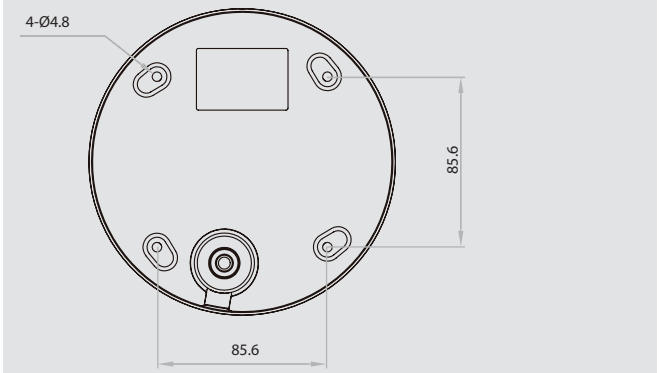

Abmessungen, Kameraunterseite

Lieferumfang

Anzahl	Komponente
1	VEZ-400 Mini-PTZ-Dome-Kamera
1	Bohrschablone für Unterputz-Montage
4	6 x 30 mm Kunststoffdübel
4	#8 x 32 Schrauben und beigefügte O-Ringe
4	M4 x 12 Torx-Schrauben und beigefügte O-Ringe
1	T20 Torx-Sicherheitsschlüssel
1	Installationshandbuch

Bestellinformationen

VEZ-413-EWCS VEZ-400 Mini-PTZ-Dome 26X PAL-Kamera, weiß, klare Kuppel		F.01U.247.624
VEZ-413-ECCS VEZ-400 Mini-PTZ-Dome 26X PAL-Kamera, anthrazit, klare Kuppel		F.01U.247.526
VEZ-413-EWTS VEZ-400 Mini-PTZ-Dome 26X PAL-Kamera, weiß, getönte Kuppel		F.01U.247.527
VEZ-413-ECTS VEZ-400 Mini-PTZ-Dome 26X PAL-Kamera, anthrazit, getönte Kuppel		F.01U.247.528
VEZ-423-EWCS VEZ-400 Mini-PTZ-Dome 26X NTSC-Kamera, weiß, klare Kuppel		F.01U.247.529
VEZ-423-ECCS VEZ-400 Mini-PTZ-Dome 26X NTSC-Kamera, anthrazit, klare Kuppel		F.01U.247.530
VEZ-423-EWTS VEZ-400 Mini-PTZ-Dome 26X NTSC-Kamera, weiß, getönte Kuppel		F.01U.247.531
VEZ-423-ECTS VEZ-400 Mini-PTZ-Dome 26X NTSC-Kamera, anthrazit, getönte Kuppel		F.01U.247.532
Zubehör/Erweiterungen		
VEZ-A4-IC VEZ-400 Deckeneinbaubefestigung		F.01U.251.131
VEZ-A4-PC VEZ-400 Rohrhalterung, anthrazit		F.01U.251.132
VEZ-A4-PW VEZ-400 Rohrhalterung, weiß		F.01U.251.133
VEZ-A4-WC VEZ-400 Wandhalterung, anthrazit		F.01U.251.134
VEZ-A4-WW VEZ-400 Wandhalterung, weiß		F.01U.251.135
UPA-2450-50 Stromversorgung, 220 V, 50 Hz	4970 0057	F.01U.076.157
UPA-2450-60 Stromversorgung, 120 V, 60 Hz		F01U076154
MIC-BP3 Biphase-Konverter	4640 0238	F.01U.087.348
LTC 9213/01 Adapter für Mastmontage	4970 8341	F.01U.009.291
VIP-X1XF	4628 7318	F.01U.130.918

Represented by:

Germany:
Bosch Sicherheitssysteme GmbH
Robert-Bosch-Ring 5 und 7
85630 Grasbrunn
Tel.: +49 (0)89 6290 0
Fax:+49 (0)89 6290 1020
de.securitysystems@bosch.com
www.boschsecurity.de

Weitere Poduktinformationen:
Bosch Sicherheitssysteme STDE
Werner-Heisenberg-Strasse 16
34123 Kassel
Tel.: /Fax: +49 (0)561 89 08
CCTV: -200/-299; Comm. -300/-399
Einbruch/Brand/Access: -500/-199
de.securitysystems@bosch.com
www.bosch-sicherheitsprodukte.de

Haus-ServiceRuf und NurseCall Schweiz:
TeleAlarm SA - Bosch Group
Rue du Pont 23
CH - 2300 La Chaux-de-Fonds
Weitere Informationen erhalten Sie unter:
Telefon +41 32 327 25 40
Telefax +41 32 327 25 41
ch.securitysystems@bosch.com
www.telealarm.ch

© Bosch Sicherheitssysteme GmbH 2013 | Änderungen und Irrtümer vorbehalten
2487393419 | de, V18, 07. Sep 2013