Dome-Kamera für den Innenbereich

www.boschsecurity.de

BOSCH
Technik fürs Leben

Die VDC-250/260 Tag/Nacht-Kamera ist eine kompakte, schicke Überwachungskuppelkamera, die eine ausgezeichnete Auflösung bei wechselhaften Lichtverhältnissen bietet. Die leistungsstarke 1/3-Zoll-CCD-Kamera ist mit einem 3,8-mm-Festobjektiv oder einem 3,8- bis 9,5-mm-Varifokalobjektiv erhältlich.
Die Kamera ist eine ideale Lösung für anspruchsvolle Aufnahmebedingungen. Die Tag/Nachtfunktion gewährleistet jederzeit beste Bildqualität. Die Kamera schaltet je nach Lichtverhältnissen automatisch vom Farb- in den Monochrom-Modus.
Die Kamera kann einfach installiert und entlang dreier Achsen eingestellt werden. Privatsphärenausblendung und Bewegungserkennungsfunktionen können im praktischen Kameramenüsystem eingestellt werden.

Leistungsmerkmale

- Ausgezeichnete Auflösung (540 TVL)
- Wahl des Objektivs
- Klare Bilder bei wechselhaften Lichtverhältnissen
- Tag/Nacht-Kamera mit schaltbarem Filter
- Einfache Installation

Technische Daten

Technische Daten	
System	PAL oder NTSC
Effektive Pixel (H x V)	752 x 582 (PAL) 768 x 494 (NTSC)
Bildsensor	1/3-Zoll-CCD mit hoher Empfindlichkeit
Videoausgang	Composite: 1 Vss, 75 Ohm
SYNC-System	Interne Synchronisierung, Zeilensynchronisierung
Signal-Rausch-Verhältnis (Schärfe, AGC aus)	mind. 50 dB
Horizontale Auflösung	Farbe: 540 Bildzeilen (mind.) S/W: 580 Bildzeilen (mind.)
Minimale Helligkeit Varifokalobjektiv (F1.4, 30IRE, AGC max.)	0,05 Lux (Farbe) 0,005 Lux (ICR, S/W)
Minimale Helligkeit Festobjektiv (F2.0, 30IRE, AGC max.)	0,15 Lux (Farbe) 0,05 Lux (ICR, S/W)
ESC	1/50 – 1/120.000 (PAL) 1/60 – 1/120.000 (NTSC)
Manueller Verschluss	1/50(60), 1/100(120), 1/250, 1/500, 1/700, 1/1000, 1/1600, 1/2500, 1/5000, 1/7000, 1/10.000,1/30.000, 1/60.000, 1/120.000
Dynam. Rauschunterdrückung (DNR)	Aus, Niedrig, Mittel, Hoch
Weißabgleich	ATW, Manuell, Drücken
SBLC	Aus, Niedrig, Mittel, Hoch
Autom. Verstärkungsregelung	Ein, Aus
Tag/Nacht	Auto, Farbe, S/W, Ext.
Burst	Ein, Aus
Bewegungserkennung	Ein, Aus (4 programmierbare Bereiche)
Privatzonenausblendung	Ein, Aus (4 programmierbare Bereiche)
Spiegel	Ein (horizontal), Aus
Schärfe	1 - 20
Gamma	0,35, 0,45, 0,6, 0,75
Sprache für OSD	Englisch, Chinesisch
Objektivtyp	DC-Objektiv/manuelles Objektiv
Betriebsspannung	24 VAC (±10 %) 12 VDC (±10 %)
Leistungsaufnahme	max. 3,6 W/0,3 A
Betriebstemperatur	−10 °C bis +50 °C
Luftfeuchtigkeit (Betrieb)	30 % bis 80 % rel. LF
Lagertemperatur	−20 °C bis +60 °C
Luftfeuchtigkeit (Lagerung)	20 % bis 90 % rel. LF

Zertifikate und Zulassungen	
Region	**Zertifizierung**
Europa	CE
Standards	
	ANSI C63.4: 2003 FCC Teil 15, Sub-Teil B, Digitale Geräte der Klasse A
	UL 60065, 7. Ausgabe 11.12.2007
	CAN/CSA-C22.2 Nr. 60065-03, 1. Ausgabe, 2006-04 + A1:2006
	EN55022:2006, Klasse A
	EN50130-4:1995+A1:1998+A2:2003
	LVD 2006/95/EG
	EN60950-1:2006+A11:2009
	IEC 60950-1:2005 (2. Ausgabe)

Planungshinweise

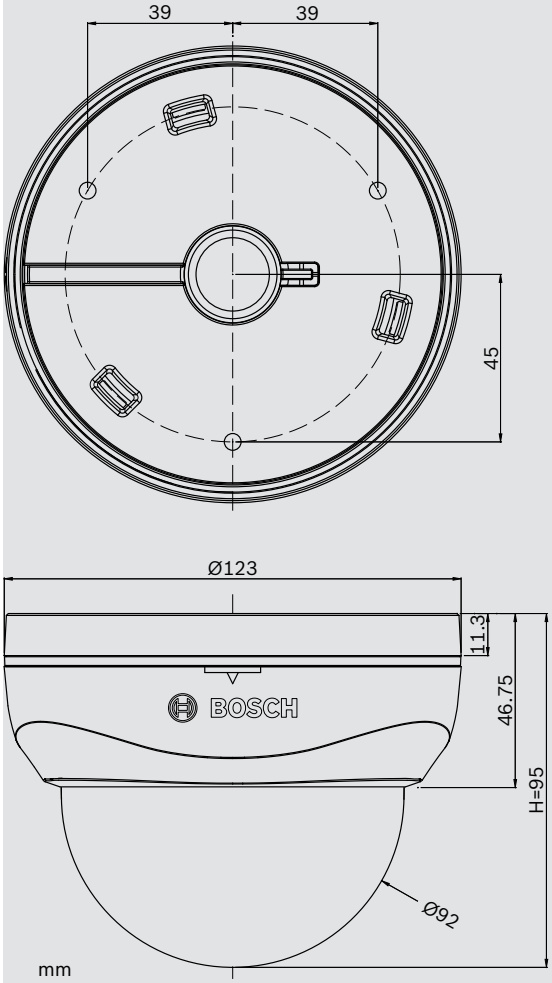

Bestellinformationen		
VDC-250F04-10 Dome-Kamera, Objektiv 3,8 mm, PAL		F.01U.215.040
VDC-250F04-20 Dome-Kamera, Objektiv 3,8 mm, NTSC		F.01U.215.041
VDC-260V04-10 Dome-Kamera, Objektiv 3,8 - 9,5 mm, PAL	4970 0372	F.01U.215.042
VDC-260V04-20 Dome-Kamera, Objektiv 3,8 - 9,5 mm, NTSC		F.01U.215.043

Represented by:

Germany:
Bosch Sicherheitssysteme GmbH
Robert-Bosch-Ring 5 und 7
85630 Grasbrunn
Tel.: +49 (0)89 6290 0
Fax:+49 (0)89 6290 1020
de.securitysystems@bosch.com
www.boschsecurity.de

Weitere Poduktinformationen:
Bosch Sicherheitssysteme STDE
Werner-Heisenberg-Strasse 16
34123 Kassel
Tel.: /Fax: +49 (0)561 89 08
CCTV: -200/-299; Comm. -300/-399
Einbruch/Brand/Access: -500/-199
de.securitysystems@bosch.com
www.bosch-sicherheitsprodukte.de

Haus-ServiceRuf und NurseCall Schweiz:
TeleAlarm SA - Bosch Group
Rue du Pont 23
CH - 2300 La Chaux-de-Fonds
Weitere Informationen erhalten Sie unter:
Telefon +41 32 327 25 40
Telefax +41 32 327 25 41
ch.securitysystems@bosch.com
www.telealarm.ch

© Bosch Sicherheitssysteme GmbH 2013 | Änderungen und Irrtümer vorbehalten
1980922123 | de, V6, 07. Sep 2013