AEGIS SuperLED Strahler

www.boschsecurity.de

BOSCH
Technik fürs Leben

- Die zum Patent angemeldete Constant Light Technik gewährleistet eine gleichbleibende Beleuchtungsleistung
- Die 3D-Refraktionstechnik sorgt für eine speziell für CCTV entwickelte gleichmäßige Ausleuchtung.
- Ermöglicht die optimale Leistung von analogen und Megapixel-Kameras, IP-Plattformen und Videoanalysesystemen bei Nacht.
- Verringerte Leistungsaufnahme für einen umweltfreundlicheren Betrieb bei geringeren Betriebskosten

AEGIS Strahler sind mit der Constant Light Technik ausgestattet, die automatisch die Lichtenergie speichert, um alterungsbedingte Leistungseinbußen und Temperaturschwankungen zu kompensieren. Alterungsbedingte Leistungseinbußen der LEDs führen zu einer geringeren Lichtausbeute und dadurch zu einer reduzierten Bildqualität und zu einem eingeschränkten Beleuchtungsbereich. Die zum Patent angemeldete Constant Light Technik gewährleistet eine konstante Lichtstärke während der gesamten Lebensdauer des Strahlers. Auf diese Weise wird das bei Planern, Errichtern und Endanwendern von Sicherheitslösungen gleichermaßen bekannte Leistungsproblem verhindert.
Die 3D-Refraktionstechnik (Black Diamond) mit der Mikro-Refraktionstechnik ermöglicht einen größeren Überwachungsbereich, breitere Abstrahlwinkel und gleichmäßig beleuchtete Überwachungsbilder bei Nacht. Die AEGIS Strahler sind speziell auf einen energiesparenden Betrieb ausgelegt und können direkt über eine Versorgung von 12 bis 24 VDC oder 24 VAC betrieben werden. Daher ermöglichen sie eine schnellere, flexible und kostengünstige Montage.

Funktionsbeschreibung

- Dank der 3D-Refraktionstechnik gehören stark ausgeleuchtete Punkte im Vordergrund und unterbelichtete Hintergründe der Vergangenheit an
- Bietet eine gleichmäßige, speziell für CCTV entwickelte Ausleuchtung
- Erhebliche Verbesserung der Aufnahmequalität bei Nacht durch verringertes Rauschen und verstärktes Videosignal
- Bei der Verwendung mit Codierungs- und digitalen Aufzeichnungssystemen reduziert die gleichmäßige Ausleuchtung die Bitrate und verringert so die Speicheranforderungen

Steuerung durch Constant Light Technik

- Hält die Beleuchtungsqualität während der gesamten Nutzungsdauer des Strahlers auf gleichbleibendem Niveau
- Ermöglicht eine gleichbleibende Beleuchtungsqualität, auch bei sich ändernden Umgebungstemperaturen

Montagefreundliche Installationsmerkmale

- Eingang für Niederspannung am Strahler ermöglicht sichere Installation

- Über Link-Port an einem Strahler können alle anderen Strahler in einer Master-/Slave-Konfiguration geschaltet werden
- Die Kamera-Schnittstelle ermöglicht die Steuerung von Farb- bzw. Monochromdaten von und zur Kamera im Dual-Modus
- Einfacher Anschluss mit speziellen Kabeln

Hochleistungs-SMD-LEDs

- Branchenführendes Wärmemanagement und Hochleistungs-LEDs ermöglichen maximale Beleuchtung

Zertifikate und Zulassungen

Region	Zertifizierung
Europa	CE
USA	FCC + UL

Planungshinweise

Abmessungen

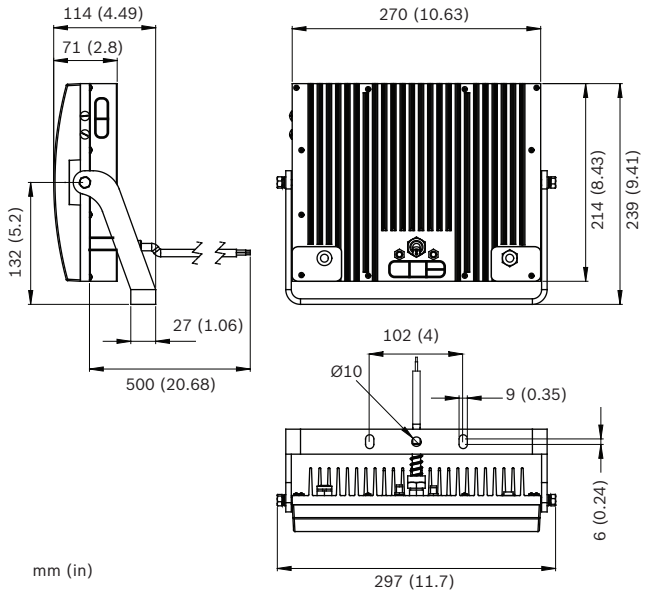

Technische Daten

	AEGIS SuperLED mit Infrarotlicht
Wellenlänge	850 nm oder 940 nm
Farbe	Schwarz eloxierter Kühlkörper mit schwarzer Front
LEDs	Hochleistungs-LED-Array mit integriertem Regelkreis zur Strombegrenzung
Beleuchtungskegel	10°, 20°, 30°, 60°, 95°, 120°
Leistungsaufnahme	50–90 W (max. Leistung: 90 W)
Eingangsspannung	12 bis 24 VDC oder 24 VAC, 50/60 Hz
Temperaturbereich	-40 °C bis +50 °C (max.) bei voller Leistung
Umgebungsbedingungen	IP 66
Konstruktion	Robuste Aluminiumkonstruktion mit Acrylfront
Gewicht	3,8 kg
Abmessungen	305 x 240 x 110 mm
Kabel zur Stromversorgung	4 m
Halterung	U-förmige Wandhalterung im Lieferumfang enthalten

AEGIS SuperLED Leistungsbereiche

Modell	Wellenlänge	Beleuchtungskegel	Reichweite*	HFOV
SLED10-8BD	850 nm	10°	320 m	52 m
SLED20-8BD	850 nm	20°	200 m	70 m
SLED30-8BD	850 nm	30°	160 m	85 m
SLED60-8BD	850 nm	60°	110 m	130 m
SLED95-8BD	850 nm	95°	85 m	185 m
SLED120-8BD	850 nm	120°	55 m	190 m
SLED10-9BD	940 nm	10°	190 m	32 m
SLED20-9BD	940 nm	20°	120 m	42 m
SLED30-9BD	940 nm	30°	95 m	50 m
SLED60-9BD	940 nm	60°	65 m	75 m
SLED95-9BD	940 nm	95°	45 m	100 m
SLED120-9BD	940 nm	120°	30 m	110 m

* Die tatsächliche Reichweite der Beleuchtung hängt von den Eigenschaften der Kamera und des Objektivs ab. Mithilfe eines Hochleistungsobjektivs im Format 1/2 Zoll und Infrarotkorrektur mit F1.4 lässt sich ein S/N-Verhältnis von mindestens 20 dB erreichen.

Bestellinformationen

SLED10-8BD AEGIS Strahler
AEGIS Intelligent-IR SLED Strahler, 10°, 850 nm

Bestellnummer	App.Schl.	VEPOS
SLED10-8BD | F.01U.132.364	**4640**	**0464**

SLED20-8BD AEGIS Strahler
AEGIS Intelligent-IR SLED Strahler, 20°, 850 nm

Bestellnummer	App.Schl.	VEPOS
SLED20-8BD | F.01U.132.365	**4640**	**0465**

SLED30-8BD AEGIS Strahler
AEGIS Intelligent-IR SLED Strahler, 30°, 850 nm

Bestellnummer	App.Schl.	VEPOS
SLED30-8BD | F.01U.132.366	**4640**	**0466**

SLED60-8BD AEGIS Strahler
AEGIS Intelligent-IR SLED Strahler, 60°, 850 nm

Bestellnummer	App.Schl.	VEPOS
SLED60-8BD | F.01U.132.367	**4640**	**0467**

SLED95-8BD AEGIS Strahler
AEGIS Intelligent-IR SLED Strahler, 95°, 850 nm

Bestellnummer	App.Schl.	VEPOS
SLED95-8BD | F.01U.132.368	**4640**	**0548**

SLED120-8BD AEGIS Strahler
AEGIS Intelligent-IR SLED Strahler, 120°, 850 nm

Bestellnummer	App.Schl.	VEPOS
SLED120-8BD | F.01U.132.369	**4640**	**0449**

SLED10-9BD AEGIS Strahler
AEGIS Intelligent-IR SLED Strahler, 10°, 940 nm

Bestellnummer	App.Schl.	VEPOS
SLED10-9BD | F.01U.132.370	**4640**	**0440**

SLED20-9BD AEGIS Strahler
AEGIS Intelligent-IR SLED Strahler, 20°, 940 nm

Bestellnummer	App.Schl.	VEPOS
SLED20-9BD | F.01U.132.371	**4640**	**0441**

SLED30-9BD AEGIS Strahler
AEGIS Intelligent-IR SLED Strahler, 30°, 940 nm

Bestellnummer	App.Schl.	VEPOS
SLED30-9BD | F.01U.132.372	**4640**	**0442**

SLED60-9BD AEGIS Strahler
AEGIS Intelligent-IR SLED Strahler, 60°, 940 nm

Bestellnummer	App.Schl.	VEPOS
SLED60-9BD | F.01U.132.373	**4640**	**0443**

SLED95-9BD AEGIS Strahler
AEGIS Intelligent-IR SLED Strahler, 95°, 940 nm

Bestellnummer	App.Schl.	VEPOS
SLED95-9BD | F.01U.132.374	**4640**	**0444**

SLED120-9BD AEGIS Strahler
AEGIS Intelligent-IR SLED Strahler, 120°, 940 nm

Bestellnummer	App.Schl.	VEPOS
SLED120-9BD | F.01U.132.375	**4640**	**0445**

Zubehör/Erweiterungen

UFLED-CI-5M Schaltkabel
5 m langes Telemetrie- oder Tag/Nacht-Schaltkabel für AEGIS Strahler

Bestellnummer	App.Schl.	VEPOS
UFLED-CI-5M | F.01U.080.134	**4640**	**0034**

UFLED-CL-1M Link-Kabel
1 m langes Telemetrie-Link-Kabel für AEGIS Strahler

Bestellnummer	App.Schl.	VEPOS
UFLED-CL-1M | F.01U.080.135	**4640**	**0035**

Represented by:

Germany:
Bosch Sicherheitssysteme GmbH
Robert-Bosch-Ring 5 und 7
85630 Grasbrunn
Tel.: +49 (0)89 6290 0
Fax:+49 (0)89 6290 1020
de.securitysystems@bosch.com
www.boschsecurity.de

Weitere Poduktinformationen:
Bosch Sicherheitssysteme STDE
Werner-Heisenberg-Strasse 16
34123 Kassel
Tel.: /Fax: +49 (0)561 89 08
CCTV: -200/-299; Comm. -300/-399
Einbruch/Brand/Access: -500/-199
de.securitysystems@bosch.com
www.bosch-sicherheitsprodukte.de

Haus-ServiceRuf und NurseCall Schweiz:
TeleAlarm SA - Bosch Group
Rue du Pont 23
CH - 2300 La Chaux-de-Fonds
Weitere Informationen erhalten Sie unter:
Telefon +41 32 327 25 40
Telefax +41 32 327 25 41
ch.securitysystems@bosch.com
www.telealarm.ch

© Bosch Sicherheitssysteme GmbH 2014 | Änderungen und Irrtümer vorbehalten
1769484299 | de, V2, 20. Feb 2014