# Hochgeschwindigkeits-Positionierungssystem

www.boschsecurity.de

BOSCH
Technik fürs Leben

- Schwenkgeschwindigkeit bis zu 100º pro Sekunde, 360º kontinuierliche Drehung.
- Neigegeschwindigkeit: bis zu 40º pro Sekunde, Bereich: -90º bis +40º
- Dinion$^{XF}$ Farbkameras oder Dinion 2X Tag/Nachtkameras und motorbetriebene Zoomobjektive in verschiedenen Kombinationen
- Robustes, ansprechendes Gehäuse gemäß Schutzart IP66, das bis zu 20 kg symmetrische Last aufnehmen kann
- Die optionale Bosch AEGIS UFLED Infrarot-Strahlerbaugruppe lässt sich direkt am Hochgeschwindigkeits-Positionierungssystem für den Betrieb in lichtarmen Umgebungen anbringen

Das Hochgeschwindigkeits-Positionierungssystem von Bosch ist eine hochwertige und leistungsfähige Komplettlösung. Es ermöglicht das kontinuierliche Schwenken um 360° mit einer Geschwindigkeit von bis zu 100° pro Sekunde. Eine breite Palette verfügbarer Optionen ermöglicht Ihnen, das System Ihren individuellen Bedürfnissen anzupassen. Das Hochgeschwindigkeits-Positionierungssystem bietet beispielsweise mehrere Dinion$^{XF}$ und Dinion 2X Kamera- und Objektivkombinationen und kann mit zwei AEGIS UFLED Infrarot-Strahlern von Bosch für den Betrieb in lichtarmen Umgebungen bestellt werden.
Autopan- und Rundgangfunktionen sind bis auf 0,02° genau. Für zusätzlichen Komfort sorgt die Möglichkeit, Voreinstellungen Beschriftungen zuzuordnen. Die automatische Objektivskalierung ermöglicht die Synchronisierung von Zoom und Geschwindigkeit und erzeugt ruckfreie Videobilder beim Schwenken und Neigen.

Das Hochgeschwindigkeits-Positionierungssystem ist eine komplett eigenständige Einheit und kann einfach installiert und gewartet werden. Darüber hinaus bieten Multi-Protokoll-Fähigkeiten wie Bilinx und Biphase flexiblere Anschlussmöglichkeiten. Das robuste Schutzgehäuse kann bis zu 20 kg symmetrische Last tragen. Es entspricht der Schutzart IP 66 und eignet sich somit für den Außeneinsatz unter allen Witterungsbedingungen, z. B. in Verkehrs- und Industrieanwendungen. Alle Einheiten verfügen über eine Sonnenblende und einen integrierten Wischer. Der Wischer ist mit einer optionalen Waschanlage verfügbar.

**Sehr schnelles Schwenken/Neigen mit Infrarotbeleuchtung**
Bei der Version IR 360 des Hochgeschwindigkeits-Positionierungssystems sind eine Halterung und zwei Bosch AEGIS UFLED Infrarot-Strahler im Lieferumfang enthalten. Sie kann daher ohne störende Kabel in Betrieb genommen werden. Das IR-360-System verfügt

über zwei Alarmeingänge: einen Eingang zur Synchronisation der Infrarotbeleuchtung und einen Relaisausgang für einen intelligenten Alarm vor Ort.

## Systemübersicht

**Modulares Design**
Das Hochgeschwindigkeits-Positionierungssystem basiert auf vier Modulen: Kamera-/Objektivschlitten, Einheit zum Schwenken/Neigen einschließlich Grundstromversorgung, optionale Montageteile und optionale Strahler.
Aufgrund des modularen Designs lässt sich das Hochgeschwindigkeits-Positionierungssystem individuell an verschiedene Anwendungen anpassen. Wählen Sie für Ihr Hochgeschwindigkeits-Positionierungssystem eine Option der **Module A** und **B** aus. Durch Auswahl einer optionalen Montagelösung des **Moduls C** sowie zweier optionaler Strahler des **Moduls D** können Sie das System zusätzlich anpassen.

**Modul A: Kamera-/Objektivkombination**
Wir bieten Ihnen eine Auswahl an verschiedenen Bosch Dinion Kameras und Objektiven an. Dieses Modul ist bereits vormontiert und auf einem Schlitten im Gehäuse des Hochgeschwindigkeits-Positionierungssystems eingebaut. Mithilfe der Bestelltabelle können Sie die Kamera-/Objektivkombination zusammenstellen:

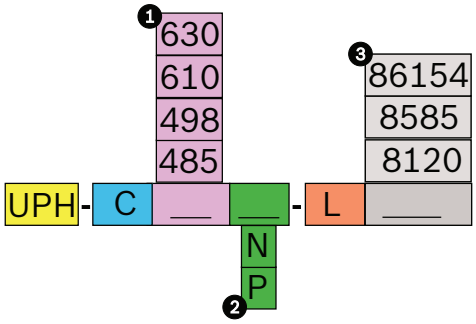


**1 Kamera**

| | |
|---|---|
| 485 | LTC 0485 Dinion[XF] Farbkamera, 1/3-Zoll |
| 498 | LTC 0498 Dinion 2X Tag/Nachtkamera, 1/3-Zoll |
| 610 | LTC 0610 Dinion[XF] Farbkamera, 1/2-Zoll |
| 630 | LTC 0630 Dinion 2X Tag/Nachtkamera, 1/2-Zoll |

**2 Videoformat**

| | |
|---|---|
| N | NTSC |
| P | PAL |

**3 Objektiv**

| | |
|---|---|
| 8120 | motorbetriebenes Zoomobjektiv (8 - 120 mm) |
| 8585 | motorbetriebenes Zoomobjektiv (8,5 - 85 mm) mit IR-Korrektur |
| 86154 | motorbetriebenes Zoomobjektiv (8,6 - 154 mm) mit IR-Korrektur |

**Modul B: Schwenkungs-/Neigungssystem mit Stromversorgung**
Wählen Sie ein Schwenkungs-/Neigungssystem mit einer Stromversorgung aus. Das **Standardsystem** umfasst eine hochleistungsfähige Schwenk-/Neigsteuerung, ein Kameragehäuse mit optionalem integrierten Wischer und einen Telemetrieempfänger. Das **IR-360-System** umfasst alle Leistungsmerkmale des Standardsystems und zusätzlich eine Halterungsbaugruppe für zwei (2) Strahler.

| Option | Beschreibung |
|---|---|
| UPH-HD-230 | • Standardsystem<br>• 230 VAC, 50 Hz – Stromversorgung |
| UPH-HWD-230 | • Standardsystem<br>• Wischer<br>• 230 VAC, 50 Hz – Stromversorgung |
| UPH-HWD-120 | • Standardsystem<br>• Wischer<br>• 120 VAC, 60 Hz – Stromversorgung |
| UPH-HD-24 | • Standardsystem<br>• 24 VAC, 50/60 Hz – Stromversorgung |
| UPH-HWD-24 | • Standardsystem<br>• Wischer<br>• 24 VAC, 50/60 Hz – Stromversorgung |
| UPH-HWDIR-24 | • IR-360-System<br>• Wischer<br>• 24 VAC, 50/60 Hz – Stromversorgung |

**Modul C: Halterungen**
Wählen Sie eine optionale Montagelösung für das Standard- oder das IR-360-System aus.

| Option | Beschreibung |
|---|---|
| MTC-PUPH | Montage an Mastspitze |
| MTC-WUPH | Wandmontage |
| MTC-CORN-W | Eckenadapter für Wandhalterung |
| MTC-POLE-W | Mastadapter für Wandmontage |

**Modul D: Strahler**
Wählen Sie zwei (2) optionale AEGIS UFLED Intelligent- IR Strahler aus.[1, 2, 3]

| Modellvorschläge | Beschreibung |
|---|---|
| UFLED10-8BD | 10°, 850 nm |
| UFLED20-8BD | 20°, 850 nm |
| UFLED30-8BD | 30°, 850 nm |

1. Die IR-Strahleroption ist nur mit UPH-HWDIR-24 (IR-360-Schwenkungs-/Neigungssystem) verfügbar.
2. Sie können zwei gleiche oder auch zwei unterschiedliche Strahler auswählen.
3. Auch kompatibel mit den Wellenlängenoptionen 940 nm (diskret) und Weißlicht (sichtbar). Die Leistungsmerkmale variieren. Einzelheiten können Sie dem UFLED Datenblatt für Beleuchtungsreichweiten entnehmen.

## Funktionsbeschreibung

**Multi-Protokoll**
Das Hochgeschwindigkeits-Positionierungssystem arbeitet mit Hardware-Plattformen von Bosch (Divar, DiBos, Allegiant) und ist vollständig kompatibel mit Steuerprotokollen wie Biphase, Bilinx, Pelco-D und Protokollen von Drittanbietern für RS-485. Biphase ermöglicht die Steuerung der Schwenk-, Neige-, Zoom-, und Fokus- sowie der Scheibenwischer- und Waschfunktionen. Bilinx bietet dieselbe Funktionalität wie Biphase mit erhöhten Kommunikationsfähigkeiten für erweiterte Dinion Kameraeinstellungen.

**Hochgeschwindigkeitsschwenken und -neigen mit automatischer Skalierung**
Die Einheit ermöglicht im manuellen Modus ein kontinuierliches Schwenken um 360° mit sehr hohen Geschwindigkeiten von bis zu 100° pro Sekunde. Das Hochgeschwindigkeits-Positionierungssystem erreicht im manuellen Modus Neigegeschwindigkeiten von 40° pro Sekunde. Darüber hinaus werden vielfältige Möglichkeiten zum Ändern des horizontalen Blickwinkels geboten, wobei Bewegungen zwischen -90° unterhalb und +40° oberhalb des Horizonts möglich sind. Um ruckelfreie, klare Bilder bei schnellen Bewegungen zu garantieren, passt die automatische Skalierfunktion die Schwenk- und Neigegeschwindigkeit an den Zoom an.

**Dinion$^{XF}$- und Dinion 2X-Dynamic Kameras**
Bei dem Hochgeschwindigkeits-Positionierungssystem von Bosch haben Sie die Auswahl zwischen Dinion$^{XF}$ Farbkameras (1/3 oder 1/2 Zoll) oder Dinion 2X Tag/Nacht-CCD-Kameras mit 540-TVL-Auflösung und einer außergewöhnlichen Empfindlichkeit. Dinion Kameras bieten selbst bei schwierigsten Lichtverhältnissen die bestmögliche Bildqualität.
Mit der 2X-Dynamic-Technologie werden Bilder Pixel für Pixel analysiert, sodass der Benutzer von außerordentlich detailreichen Informationen profitiert. Schalten Sie die SmartBLC (Intelligente Gegenlichtkompensation) ein, um Bilder automatisch zu kompensieren. Eine aufwändige Einrichtung ist nicht notwendig, und der Dynamikbereich wird dabei nicht beeinträchtigt.

**XF-Dynamik**
Das hochpräzise Videosignal von 15-Bit (Dinion$^{XF}$ Kameras) oder 20-Bit (Dinion 2X) wird automatisch verarbeitet, wodurch Details sowohl in den hellen als auch in den dunklen Bereichen der Szene gleichzeitig dargestellt werden. Alle im Bild enthaltenen Informationen werden somit optimal wiedergegeben.

**NightSense und SensUp**
Dinion$^{XF}$ Farbkameras bieten mit NightSense im Schwarzweißmodus eine um 9 dB höhere Empfindlichkeit. NightSense kann bei schwachen Lichtverhältnissen automatisch oder per Fernzugriff über Bilinx aktiviert werden.
Mithilfe der integrierten SensUp-Funktion können Dinion$^{XF}$ und Dinion 2X Tag/Nachtkameras die verfügbare Beleuchtung optimal nutzen. Durch Steigerung der Integrationszeit auf dem CCD um den Faktor 10 wird die effektive Empfindlichkeit erheblich verbessert. Dies ist besonders hilfreich, wenn nur Mondlicht als Lichtquelle zur Verfügung steht.

**Default Shutter**
Bei der Anzeige sich bewegender Objekte ist eine kürzere Verschlusszeit erforderlich. Bei Verwendung einer kurzen Verschlusszeit muss die Blendenöffnung vergrößert oder die Verstärkungskontrolle erhöht werden, damit das Videosignal aufrechterhalten werden kann. Die Kameraempfindlichkeit wird dabei durch die kurze Verschlusszeit beeinträchtigt. Die standardmäßige Shutter-Einstellung mit hoher Geschwindigkeit ist optimal, solange die Lichtverhältnisse ausreichend sind. Wenn jedoch weniger Licht zur Verfügung steht und keine weiteren Anpassungen möglich sind, kehrt der Shutter wieder zur Standardeinstellung zurück. Die Kamera bietet die gewohnt ausgezeichnete Empfindlichkeit.

**Auto Black**
Die Funktion zur automatischen Anpassung des Schwarz-Pegels verbessert den Kontrast, indem beeinträchtigte Werte (z. B. durch Blendeffekte, Nebel oder Dunst) kompensiert werden.

**Programmierbare Modi**
Dinion Kameras unterstützen drei unabhängige Betriebsarten. Diese drei Modi sind für typische Anwendungsbereiche vorprogrammiert, können jedoch für bestimmte Situationen auch frei programmiert werden. Über Bilinx oder den Alarmeingang ist der Wechsel zwischen den Modi ganz einfach.

**Infrarotbeleuchtung**
AEGIS UFLED, der erste Intelligent-Infrarot-Strahler der Welt, vereint Innovationen im Bereich der Infrarot-Technologie mit fortschrittlichem Design und ist so in der Lage, bei der Überwachung in der Nacht optimale Ergebnisse zu liefern.
Die Constant Light Technik kompensiert die Verschlechterung der LED-Leistung, die im Laufe der Zeit bei allen LED-basierten Strahlern auftritt, sodass während der gesamten Nutzungsdauer des Strahlers eine gleich bleibende Beleuchtungsqualität gewährleistet wird.
Der AEGIS UFLED ist mit der preisgekrönten 3D-Refraktionstechnik ausgestattet und zeichnet sich durch gleichmäßige Beleuchtung aus, die Vorder- und Hintergrund der Szene gleichmäßig ausleuchtet. Damit

gehören stark ausgeleuchtete Punkte im Vordergrund und unterbelichtete Hintergründe der Vergangenheit an.

## Zertifikate und Zulassungen

| | |
|---|---|
| Sicherheit | Gemäß EN 60950 (CE), UL |
| Störfestigkeit | Gemäß EN 50130-4 (CE) |
| | Gemäß EN 55022 Klasse B (CE) |
| Emissionen | Gemäß EN 61000-3-2 (CE) |
| | Gemäß EN 61000-3-3 (CE) |
| Wasser-/Staubschutz | IP 66 gemäß EN 60529 |

## Planungshinweise

Weitere Informationen zu Dinion Kameras (z. B. LTC 0498) und motorbetriebenen Zoomobjektiven (z. B. LTC 3783/51) finden Sie in den jeweiligen Datenblättern.

**Abmessungen der Standardausführung des Hochgeschwindigkeits-Positionierungssystems**

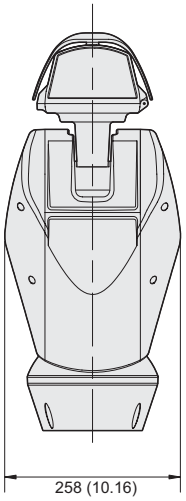


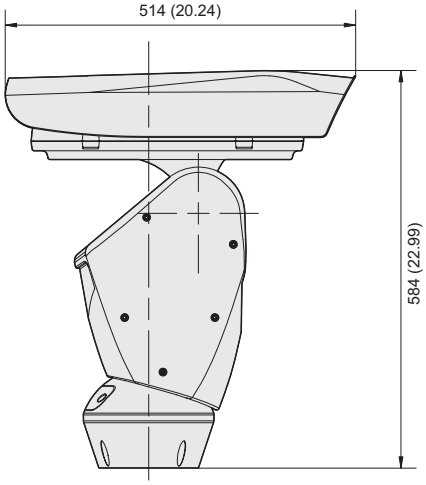


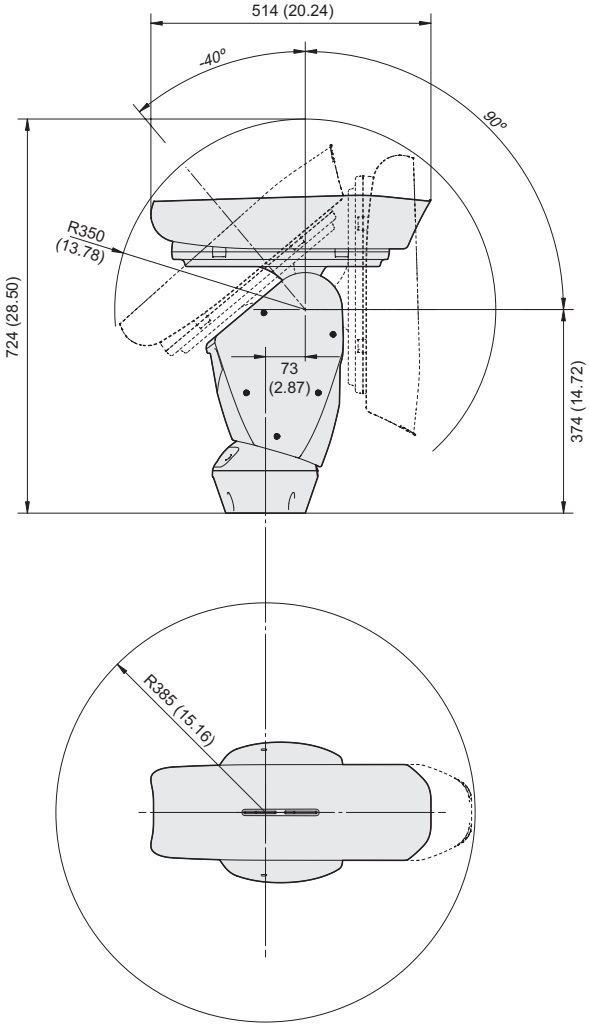

### Abmessungen der IR-360-Ausführung des Hochgeschwindigkeits-Positionierungssystems

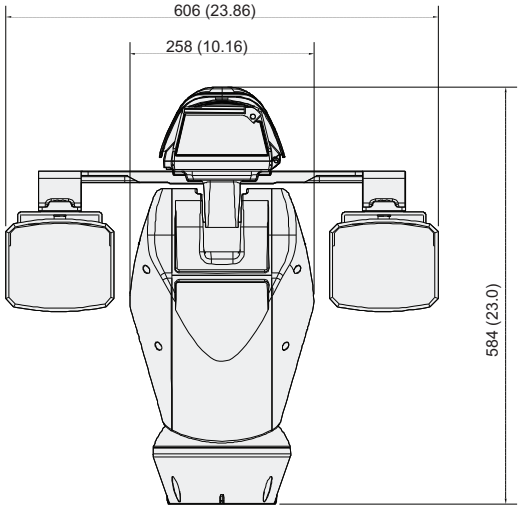


### MTC-WUPH

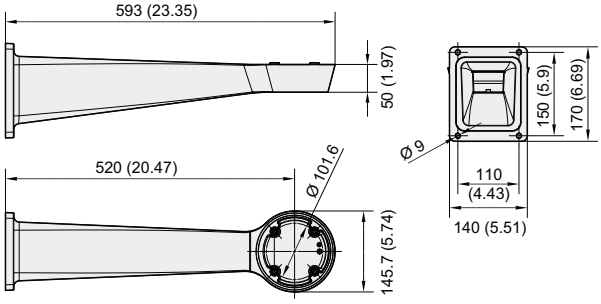


### MTC-PUPH (Mast, oben)

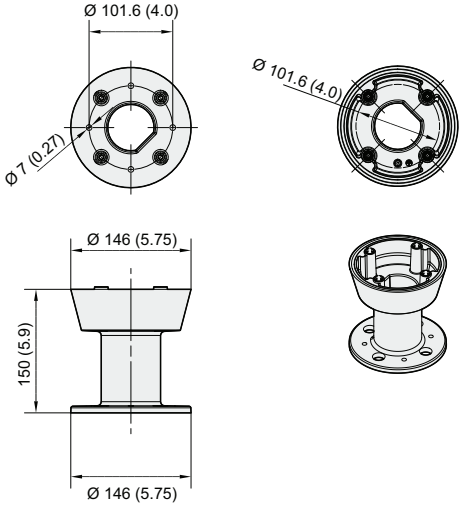


### MTC-CORN-W

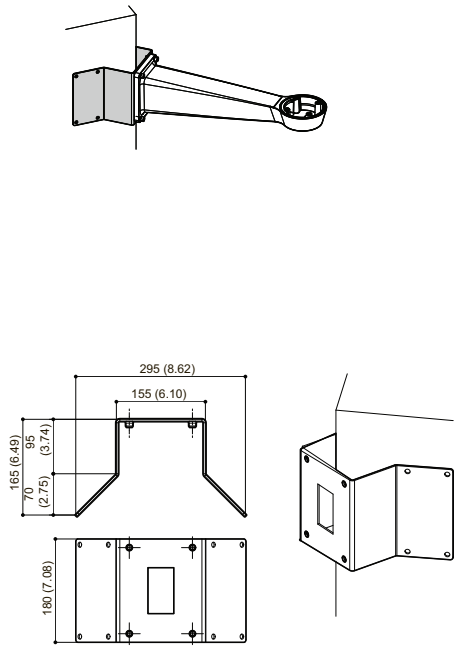


### MTC-POLE-W (Mast, Seite)

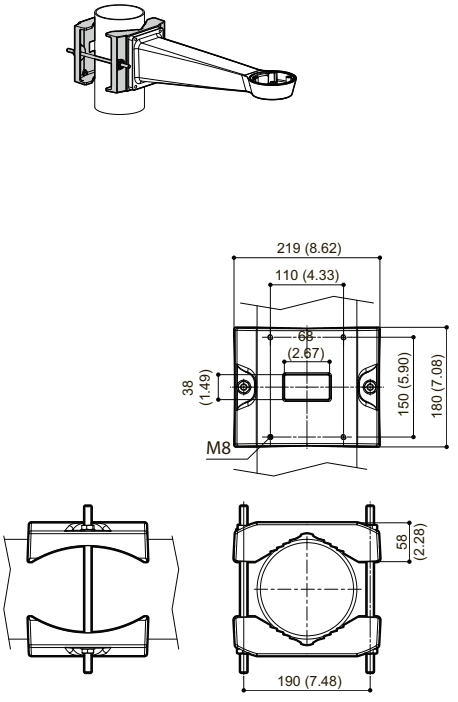

**HAC-WAS05**

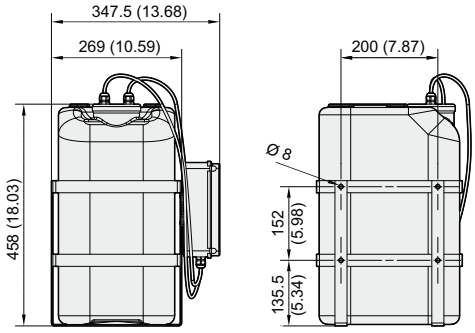


Abmessungen – mm

## Bestellinformationen

**UPH-HD-24 Hochgeschwindigkeits-Positionierungssystem, Standardausführung, 24 VAC**
Bestellnummer **UPH-HD-24**

**UPH-HD-230 Hochgeschwindigkeits-Positionierungssystem, Standardausführung, 230 VAC**
Bestellnummer **UPH-HD-230**

**UPH-HWD-230 Hochgeschwindigkeits-Positionierungssystem, Standardausführung mit Wischer, 230 VAC**
Bestellnummer **UPH-HWD-230**

**UPH-HWD-120 Hochgeschwindigkeits-Positionierungssystem, Standardausführung mit Wischer, 120 VAC**
Bestellnummer **UPH-HWD-120**

**UPH-HWD-24 Hochgeschwindigkeits-Positionierungssystem, Standardausführung mit Wischer, 24 VAC**
Bestellnummer **UPH-HWD-24**

**UPH-HWDIR-24 IR 360 Hochgeschwindigkeits-Positionierungssystem mit Wischer, 24 VAC**
Bestellnummer **UPH-HWDIR-24**

**MTC-PUPH Masthalterung für Außenbereich**
für die Montage einer UPH Einheit an der Spitze eines Mastes
Bestellnummer **MTC-PUPH**

**MTC-WUPH Wandhalterung für Außenbereich**
Für UPH Serie
Bestellnummer **MTC-WUPH**

**Zubehör/Erweiterungen**

**WPTV244300UL, 4-Kanal, Außenstromversorgung, 120 VAC**
4-Kanal, 120 VAC (Eingangsspannung), 24/28 VAC (Ausgangsspannung), 12,5 A (Gesamtausgangsspannung), Außeneinsatz
Bestellnummer **WPTV244300UL**

**UFLED-CL-1M Link-Kabel**
1 m langes Telemetrie-Link-Kabel für AEGIS Strahler
Bestellnummer **UFLED-CL-1M**

**Represented by:**

**Germany:**
Bosch Sicherheitssysteme GmbH
Robert-Bosch-Ring 5 und 7
85630 Grasbrunn
Tel.: +49 (0)89 6290 0
Fax:+49 (0)89 6290 1020
de.securitysystems@bosch.com
www.boschsecurity.de

**Weitere Poduktinformationen:**
Bosch Sicherheitssysteme STDE
Werner-Heisenberg-Strasse 16
34123 Kassel
Tel.: /Fax: +49 (0)561 89 08
CCTV: -200/-299; Comm. -300/-399
Einbruch/Brand/Access: -500/-199
de.securitysystems@bosch.com
www.bosch-sicherheitsprodukte.de

**Haus-ServiceRuf und NurseCall Schweiz:**
TeleAlarm SA - Bosch Group
Rue du Pont 23
CH - 2300 La Chaux-de-Fonds
Weitere Informationen erhalten Sie unter:
Telefon +41 32 327 25 40
Telefax +41 32 327 25 41
ch.securitysystems@bosch.com
www.telealarm.ch

© Bosch Sicherheitssysteme GmbH 2014 | Änderungen und Irrtümer vorbehalten
2207777803 | de, V2, 04. Sep 2014