MIC Serie 550 Infrarotkamera

www.boschsecurity.de

BOSCH
Technik fürs Leben

- Auswahl von Tag/Nachtkameras mit 36- oder 28-fachem optischem Zoom, 550 TVL, 12-fachem digitalem Zoom und großem Dynamikbereich
- Branchenführende Schutzart IP 68
- Erweiterte Privatzonenausblendung; Bildstabilisierung
- Verschiedene Montageoptionen, auch vor Ort abwinkelbar
- Zwei integrierte IR-Strahler

Die auf innovativer Technologie und modernster Fertigungstechnik beruhende
MIC Serie 550 Infrarotkamera bietet marktführende Leistungsmerkmale ihrer Klasse in einem kostengünstigen Komplettpaket. Mit der MIC Serie 550 können neue Höchstleistungen in der hochwertigen Überwachung erzielt werden.
Die für praktisch alle Sicherheitsanwendungen perfekt geeignete Kamera kann selbst in den widrigsten Umgebungen eingesetzt werden. Dank des gemäß Schutzklasse IP 68 ausgelegten Aluminiumgehäuses funktioniert die MIC Serie 550 Infrarotkamera uneingeschränkt auch unter anspruchsvollsten Bedingungen. Das widerstandsfähige und schlagfeste Gehäuse bietet Schutz gegen Witterungseinflüsse und Angriffe. Ein integrierter langlebiger Silikonwischer und eine umkehrbare Regenblende ermöglichen hochwertige Bilder unabhängig von der Installationsumgebung.
Der Einsatz bürstenloser Motoren gewährleistet im Betrieb extreme Zuverlässigkeit. Mit einem Schwenkbereich von vollen 360° und einem Neigebereich von 186° wird ein extrem großer Sichtbereich erzielt. Die in kleinen Stufen regelbaren Schwenkgeschwindigkeiten von nur 0,2° pro Sekunde bis zu 120° pro Sekunde gewähren dem Benutzer äußerst präzise Steuerungsmöglichkeiten. Diese Geschwindigkeitsregelung ist eine wichtige Funktion bei Systemen zur Videoanalyse, da mit ihr besonders die Verfolgung von Zielobjekten bei voller Zoomvergrößerung möglich ist.
Die MIC Serie 550 Infrarotkamera verfügt über die Standard-Steuerschnittstelle von Bosch, die die gewohnten AutoDome-Bildschirmmenüs unterstützt. Durch diese Erweiterung kann die Kamera einfach in Systeme integriert werden, in denen bereits Bosch AutoDome-Kameras und -Systeme eingesetzt werden.

Systemübersicht

Zwei integrierte IR-Strahler
Zwei langlebige 850-nm-LED-Infrarot-Strahler (IR), die direkt am Kamerakopf befestigt sind, gewährleisten bei völliger Dunkelheit eine klare Ausleuchtung des Bildbereichs der Kamera bis auf eine Entfernung von 60 m und sorgen damit unabhängig von den Lichtverhältnissen stets für hochwertige Bilder.
Die MIC Serie Kameras werden strengen Prüfungen für den Schutz gegen das Eindringen von Staub und beim Eintauchen in Wasser gemäß IP 68 unterzogen und sind entsprechend zertifiziert. Sie eignen sich somit perfekt für extrem raue Betriebsbedingungen und müssen nicht mit Druck beaufschlagt werden. Die Kameras sind aus massivem Aluminium gefertigt und

durch zwei verschiedene Beschichtungen gegen Korrosion geschützt: Zuerst wird eine Beschichtung mit Alodine 5200 aufgebracht. Es handelt sich hierbei um eine Aluminium-Chromatierung, die auch in der Luft-/Raumfahrt- und Rüstungstechnik als Schutzschicht zur Verbesserung der Korrosionsbeständigkeit eingesetzt wird. Dann folgt eine robuste Pulverlackbeschichtung. Die Kameras sind mit O-Ringen abgedichtet und können über längere Zeiträume (maximal 24 Stunden) in einer Wassertiefe von bis zu einem (1) Meter betrieben werden. (Sie sind nicht für dauerhafte Unterwasserinstallationen ausgelegt.)

Verschiedene Montageoptionen, auch vor Ort abwinkelbar
Die MIC Serie 550 Infrarotkamera ist vor Ort abwinkelbar und verfügt über einen Bajonettverschluss. Dies ermöglicht eine aufrechte, hängende oder abgewinkelte (45°) Installation der Kamera, um ein perfektes Blickfeld zu erzielen. Die Kamera arbeitet unabhängig von der Einbauposition fehlerfrei.

Integrierter Wischer
Die MIC Serie 550 Infrarotkamera zeichnet dank des integrierten langlebigen Silikonwischers zu jeder Jahreszeit und bei jedem Wetter Bilder in höchster Qualität auf.

Multi-Protokollbetrieb
Aufgrund der Kompatibilität mit den Protokollen Bosch Bilinx sowie Pelco „P“ und „D“ kann die MIC Serie 550 Infrarotkamera nahtlos in vorhandene Sicherheitssysteme integriert werden. Die Kamera ist auch mit dem Bosch Konverter für das Biphase-Protokoll kompatibel. Um diesen Biphase-Konverter einzusetzen, wird ein zweiter Konverter benötigt, der separat erhältlich ist.

Einsatzmöglichkeiten:
- Allgemeine Videoüberwachung
- Innenstadtbereiche
- ANPR-Anlagen
- Vandalismusgefährdete Bereiche
- Extreme Umgebungen
- Einsatzkräfte
- Hochsicherheitssysteme
- Prestigeprojekte
- Übertragung
- Meeres-/Küstenbereich
- Architektonische Objekte

Funktionsbeschreibung

Hochleistungsfähige PTZ-Tag/Nachtkameras
Die Bildsteuerung und -qualität sind entscheidende Faktoren bei jeder PTZ-Kamera. Die MIC Serie 550 Infrarotkamera bietet entsprechende Leistungsmerkmale. Die Kamera ist mit verschiedenen Objektiven mit 28-fachem und dem branchenführenden 36-fachen optischen Zoom erhältlich und bietet einen vollen 12-fachen digitalen Zoom. Beide Kameraoptionen bieten eine horizontale Auflösung von 550 TVL und damit außergewöhnliche Bildschärfe und Detailgenauigkeit. Die Kameras sind zudem mit einer Technologie ausgestattet, die den Dynamikbereich um das 128-Fache erweitert. Die auch als WDR (Wide Dynamic Range, erweiterter Dynamikbereich) bezeichnete Technik ermöglicht selbst in extrem kontrastreichen Umgebungen eine klare Bildwiedergabe. Die Funktionen AutoScaling (proportionales Zoomen) und AutoPivot (automatisches Drehen beim weiteren Neigen der Kamera) gewährleisten eine optimale Steuerung.
Mit den Tag/Nachtfunktionen und einer außergewöhnlichen Empfindlichkeit bieten die MIC Serie 550 Infrarotkameras eine herausragende Leistung bei allen Lichtverhältnissen. Bei schwachem Licht wechseln die Kameras automatisch durch Entfernen des Infrarotfilters vom Farb- in den Schwarz-Weiß-Betrieb. Dadurch wird die Infrarotempfindlichkeit bei gleichbleibender höchster Bildqualität gesteigert. In sehr lichtschwachen Umgebungen erhöht die Steuerungsfunktion SensUp die Verschlusszeit automatisch auf bis zu eine Sekunde. Dadurch erhöht sich die Empfindlichkeit um mehr als das 50-Fache. Die Kamera eignet sich nicht nur für Aufnahmen bei schwachen Lichtverhältnissen, sondern sie bietet auch eine außergewöhnliche Leistung, wenn sie im Licht von Natriumdampflampen eingesetzt wird (die z. B. für die Beleuchtung von Straßen und Tunneln verwendet werden). Unter diesen Bedingungen können Bilder einen gelben Farbstich aufweisen, wodurch u. U. die Identifikation erschwert wird. Im erweiterten ATW-Weißabgleichmodus kompensiert die MIC Serie 550 Infrarotkamera automatisch das Licht von Natriumdampflampen, sodass Objekte in ihrer ursprünglichen Farbe dargestellt werden.
Mit besonders hohen Schwenk-/Neigegeschwindigkeiten von 120°/66° pro Sekunde übertrifft die MIC Serie 550 Infrarotkamera andere Dome-Kameras ihrer Klasse. Die Kamera unterstützt 99 Positionsvoreinstellungen sowie die beiden Rundgangsarten „Voreinstellungen“ und „Aufzeichnung/Wiedergabe“. In den voreingestellten Rundgang können bis zu 99 Positionsvoreinstellungen einbezogen werden. Die Verweildauer zwischen den Voreinstellungen ist konfigurierbar, und die Reihenfolge und Häufigkeit, in der jede Voreinstellung abgearbeitet werden soll, kann angepasst werden. Die Kamera unterstützt außerdem zwei aufgezeichnete Rundgänge, die zusammen eine Bewegungsdauer von 15 Minuten ergeben. Dabei handelt es sich um Makros, in denen die Kamerabewegungen eines Bedieners, wie Schwenken, Neigen und Zoomen, aufgezeichnet wurden, und die endlos wiedergegeben werden können.

Bessere Privatzonenausblendung
Die MIC Serie 550 Infrarotkamera ermöglicht die Verwendung von insgesamt 24 individuellen Privatzonen. Bis zu 8 Zonen können pro Szene

angezeigt werden. Anders als herkömmliche Privatzonen kann jede dieser Zonen mit drei, vier oder sogar fünf Ecken zur Abdeckung komplexerer Formen programmiert werden. Jede Zone ändert problemlos und schnell ihre Größe, sodass das abgedeckte Objekt nicht sichtbar wird. Es stehen außerdem die Farben Schwarz und Weiß sowie die unscharfe Darstellung zur Auswahl. Die unscharfe Option eignet sich, wenn die Privatsphäre gewahrt werden soll, eine Bewegungserkennung aber dennoch erforderlich ist.

Bildstabilisierung
Da die optischen Zoom-Funktionen der PTZ-Kameras stetig verbessert werden, ist die Bildstabilisierung von entscheidender Bedeutung, um durch instabile Kamerahalterungen verursachte Bewegungen zu eliminieren. Schon eine Bewegung der Kamerahalterung um 6 mm kann das Blickfeld um mehr als 6 m verschieben, wenn mit der Kamera stark gezoomt wird. Dadurch können Bilder unbrauchbar werden. Die in die MIC Serie 550 Infrarotkamera integrierten Bildstabilisierungsalgorithmen verringern Verwacklungen sowohl auf der vertikalen als auch der horizontalen Achse, was zu einer außergewöhnlich hohen Bildschärfe (Pixelverschiebung bis zu +/-10 % bei Frequenzen von bis zu 10 Hz) führt. Anders als bei Konkurrenzsystemen wird die Kameraempfindlichkeit dank dieser speziellen Bildstabilisierungslösung von Bosch nicht gemindert.

Einfache Installation und Wartung
Dank der innovativen Konfigurations-Tools für Videokomponenten (CTFID) von Bosch können Techniker oder Bediener praktisch an jedem Ort und ohne zusätzliche Verkabelung die PTZ-Kamera steuern, die Kameraeinstellungen ändern und sogar die Firmware aktualisieren.
Die MIC Serie 550 Infrarotkamera verfügt über anspruchsvolle integrierte Diagnosefunktionen zur Vereinfachung der Wartung und Minimierung der Ausfallzeit. Mit dem On-Screen-Display (OSD) kann der Techniker kritische Parameter (z. B. interne Temperatur) schnell und einfach prüfen und feststellen, ob die Dome-Kamera innerhalb der zulässigen Bereiche betrieben wird.

Zertifikate und Zulassungen

Elektromagnetische Verträglichkeit (EMC)	Entspricht FCC Teil 15, ICES-003 und CE-Vorschriften einschließlich EN 50130-4, EN 61000-3-2:2006, EN 61000-3-3:1995 sowie EN 55022:2006 einschließlich AL: 2007
Sicherheit	Entspricht den CE-Vorschriften, UL-, EN- und IEC-Normen 60950-1 und 22
Schutzart	IP 68 (1 m Eintauchtiefe über 24 h)

Region	Zertifizierung
USA	UL

Planungshinweise

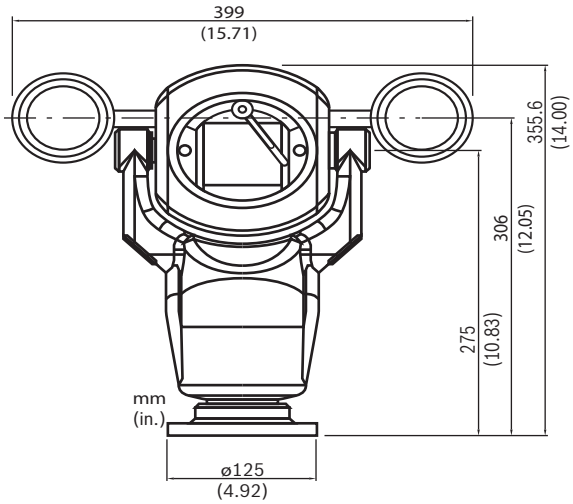

Frontansicht, 90° (aufrecht)

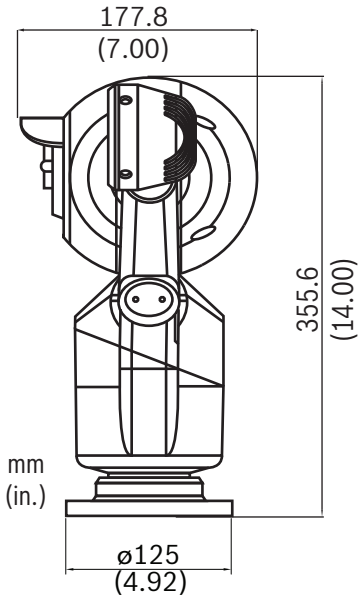

Seitenansicht, 90° (aufrecht)

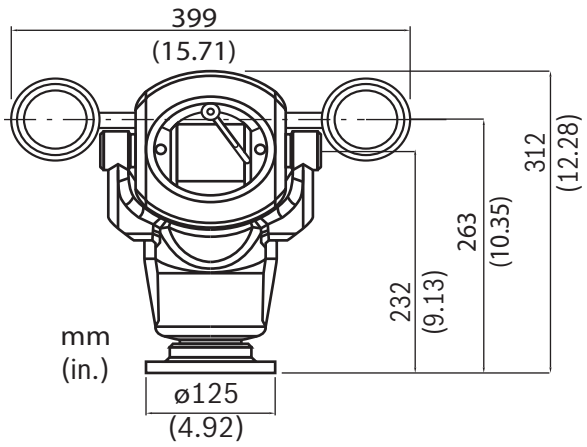

Frontansicht, 45° (abgewinkelt)

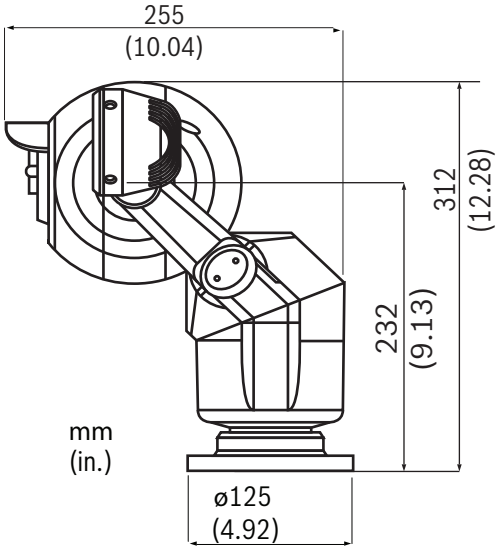

Seitenansicht, 45° (abgewinkelt)

Technische Daten

Tag-/Nachtkamera (36-fach)

Bildwandler	1/4-Zoll-Exview-HAD-CCD (Vollbildverfahren, Progressive Scan)
Auflösung/Effektive Bildelemente	PAL: ca. 440.000; 752 x 582 (H x V) NTSC: ca. 380.000; 768 x 494 (H x V)
Objektiv	36-facher Zoom (3,4 mm bis 122,4 mm) F1.6 bis F4.5
Zoom-Geschwindigkeit	2,1 bis 6,2 Sekunden, je nach Modell
Fokus	Automatisch mit manueller Korrektur
Blende	Automatisch mit manueller Korrektur
Blickfeld	1,7° bis 57,8°
Videoausgang	1,0 Vss, 75 Ohm
Verstärk.-Reg.	Auto/Manuell/Max. (-3 dB bis 28 dB, 2-dB-Schritte)
Aperturkorrektur	Horizontal und vertikal
Digitaler Zoom	12-fach
Horizontale Auflösung	550 TVL (NTSC, PAL) typisch
Empfindlichkeit (typisch)[1]	**30 IRE** / **50 IRE**
Tagesmodus	
SensUp aus	0,66 lx / 1,4 lx
SensUp ein (NTSC: 1/4 s, 15-fach; PAL: 1/3 s, 16,7-fach)	0,04 lx / 0,1 lx
Nachtmodus	
Mit Infrarot (IR) (S/W)	0 Lux / 0 Lux
SensUp aus	0,104 lx / 0,209 lx
SensUp ein (NTSC: 1/4 s, 15-fach; PAL: 1/3 s, 16,7-fach)	0,0052 lx / 0,0103 lx
Elektronische Verschlusszeit	1/1 bis 1/10.000 s, 22 Stufen
Signal-Rausch-Verhältnis (SNR)	> 50 dB
Weißabgleich	2000 K bis 10.000 K

1 Sofern nicht anderweitig angegeben, gelten folgende Testbedingungen: f/1.6; Verschluss 1/60 s (NTSC) bzw. 1/50 s (PAL); max. AGC

Tag-/Nachtkamera (28-fach)

Bildwandler	1/4-Zoll-Exview-HAD-CCD (Vollbildverfahren, Progressive Scan)
Auflösung/Effektive Bildelemente	PAL: ca. 440.000; 752 x 582 (H x V) NTSC: ca. 380.000; 768 x 494 (H x V)
Objektiv	28-facher Zoom (3,5 bis 98,0 mm) F1.35 bis F3.7
Zoom-Geschwindigkeit	1,7 bis 4,9 Sekunden, je nach Modell
Fokus	Automatisch mit manueller Korrektur
Blende	Automatisch mit manueller Korrektur
Blickfeld	2,1° bis 55,8°
Videoausgang	1,0 Vss, 75 Ohm
Verstärk.-Reg.	Auto/Manuell/Max. (-3 dB bis 28 dB, 2-dB-Schritte)
Aperturkorrektur	Horizontal und vertikal
Digitaler Zoom	12-fach
Horizontale Auflösung	550 TVL (NTSC, PAL) typisch
Empfindlichkeit (typisch)[2]	**30 IRE** / **50 IRE**
Tagesmodus	
SensUp aus	0,33 lx / 0,66 lx

	SensUp ein (NTSC: 1/4 s, 15-fach; PAL: 1/3 s, 16,7-fach)	0,02 lx	0,04 lx
	Nachtmodus		
	Mit Infrarot (IR) (S/W)	0 Lux	0 Lux
	SensUp aus	0,066 lx	0,166 lx
	SensUp ein (NTSC: 1/4 s, 15-fach; PAL: 1/3 s, 16,7-fach)	0,0026 lx	0,0082 lx
Elektronische Verschlusszeit	1/1 bis 1/10.000 s, 22 Stufen		
Signal-Rausch-Verhältnis (SNR)	> 50 dB		
Weißabgleich	2000 K bis 10.000 K		

2 Sofern nicht anderweitig angegeben, gelten folgende Testbedingungen: f/1.35; Verschluss 1/60 s (NTSC) bzw. 1/50 s (PAL); max. AGC

IR-Strahler

LED-Array	Hochleistungs-SMT-LEDs
Anzahl der LEDs	7/Strahler
Wellenlänge	850 nm (halbdiskret)
Abstrahlwinkel	30°
IR-Bereich (Identifikation)	Mind. 60 m
Schutzart	IP 68
Konstruktionsmaterial	Aluminium mit Fenster vorn aus Lexan®

Mechanische Daten

Antrieb	Bürstenloser, integrierter Schwenk-/ Neigemotor-Antrieb
Schwenkbereich	360° kontinuierliche Rotation
Neigewinkel	186,6°
Neigebereich	Aufrechte Kamera: -58° - +90° abgewinkelte Kamera: -103° - +70°
Variable Geschwindigkeit	Schwenken: 0,2°/Sekunde - 120°/Sekunde Neigen: 0,2°/Sekunde - 60°/Sekunde
Vorpositionsgeschwindigkeit	120°/Sekunde
Voreinstellungsgenauigkeit	0,17° (typisch)
Schwenken/Neigen proportional zum Zoom	Ja
Hörbares Rauschen	<66 dB

Elektrische Daten

	Kamera	IR-Strahler
Eingangsspannung	18 VAC Nennwert	26 VDC Nennwert
Leistungsaufnahme	Max. 18 W	Max. 26 W
Stromverbrauch	Max. 1 A	Max. 1 A

Sonstige Daten

Sektoren/Titel	16 unabhängige Sektoren mit je 20 Zeichen langem Titel
Privatzonenausblendung	24 individuell konfigurierbare Privatzonen
Positionsvoreinstellungen	99, jede mit 20 Zeichen langem Titel
Kameraeinstellung/-steuerung	RS-485, Bilinx (koaxial)
Kommunikationsprotokolle	Bosch (OSRD, Bilinx), Pelco P/D (Bosch OSRD erfordert die Verwendung eines Datenwandlers (MIC-BP3, separat erhältlich.))
Rundgänge	Zwei (2) Rundgangarten: • Aufgezeichnete Rundgänge: zwei (2), Gesamtdauer 15 Minuten • Voreingestellter Rundgang: einer (1) mit bis zu 99 aufeinanderfolgenden Szenen und (1) angepasst mit bis zu 99 Szenen
Wischer	Standard
Waschanlagensteuerung	Optionaler Waschanlagensatz (MIC-WKT Satz mit entsprechender HAC-WAS Waschanlagenpumpe)
Unterstützte Sprachen	Englisch, Tschechisch*, Niederländisch, Französisch, Deutsch, Italienisch, Polnisch, Portugiesisch, Russisch* und Spanisch

* Als separates Sprachpaket erhältlich

Benutzeranschlüsse

Stromversorgung der Kamera	Über Composite-Kabel (separat erhältlich)
Stromversorgung des IR-Strahlers	Über Composite-Kabel (separat erhältlich)
Steuerdaten	RS-485 (Twisted-Pair-Kabel; Simplex, Halb- und Vollduplex-Betrieb über Composite-Kabel) Biphase ± (Optional; erfordert MIC Biphase-Modul mit externer Stromversorgung.)
Video	Koaxial über Composite-Kabel (separat erhältlich)
Alarmeingänge	Vier (4) Sabotageeingänge
Relaisausgänge	Zwei (2) Relaisausgänge und Waschanlagenrelais-Ausgang nur mit optionaler Alarmkarte

Alarmkommunikation	Sabotagekontakt (Masseverbindung)
Software	CTFID Software ermöglicht die direkte Verbindung mit einem PC mit USB-Port über das MIC Serie Netzteil und ein Vollduplex. Diese Verbindung gewährt Zugriff auf alle Kamerafunktionen und Diagnosetools.

Umgebungsbedingungen

Schutzart	IP 68
Betriebstemperatur	-40 °C bis +60 °C
Kaltstart-Temperatur	-40 °C (Aufwärmzeit von 30 Minuten vor PTZ-Vorgängen erforderlich)
Lagertemperatur	-40 °C bis +70 °C
Luftfeuchtigkeit	0 bis 100 %
Windlast	209 km/h (Dauerlast) (Böen bis 290 km/h)
Vibration	IEC 60068-2-6, Test Fc: Vibration (sinusförmig), 20 m/s^2 (2,0 g)
Stöße	IEC 60068-2-7, Test Ea: Stoß, 20 g

Konstruktion

Abmessungen (B x H x T)	
Aufrecht und hängend	399 x 355 x 178 mm
Abgewinkelt	399 x 312 x 255 mm
Gewicht	7,75 kg (einschließlich der 4-Zoll- Lochkreis-(PCD)-Trägerplatte)
Sichtfenster	Flaches Sicherheitsglas
Konstruktionsmaterial	Massives Gussaluminium
Standardfarben	Schwarz (RAL9005), Weiß (RAL9010); Grau (RAL9006, in bestimmten Regionen erhältlich)
Standardoberfläche	Alodine 5200 Oberflächenbehandlung mit Pulverlackbeschichtung, Sandoberfläche
Wischer	Standard, langlebiger Silikonwischer
Winkelung	Winkelfunktion mit Bajonettverschluss, mit zwei Sicherheitsschrauben befestigt

Bestellinformationen

MIC-550IRB28N NTSC-Infrarotkamera, 28-fach, schwarz
PTZ, Tag/Nacht, IR, schwarz, 28-fach, NTSC
Bestellnummer App.Schl. VEPOS
MIC-550IRB28N | F.01U.217.505

MIC-550IRW28N NTSC-Infrarotkamera, 28-fach, weiß
PTZ, Tag/Nacht, IR, weiß, 28-fach, NTSC
Bestellnummer App.Schl. VEPOS
MIC-550IRW28N | F.01U.217.507

MIC-550IRB36N NTSC-Infrarotkamera, 36-fach, schwarz
PTZ, Tag/Nacht, IR, schwarz, 36-fach, NTSC
Bestellnummer App.Schl. VEPOS
MIC-550IRB36N | F.01U.217.507

MIC-550IRW36N NTSC-Infrarotkamera, 36-fach, weiß
PTZ, Tag/Nacht, IR, weiß, 36-fach, NTSC
Bestellnummer App.Schl. VEPOS
MIC-550IRW36N | F.01U.217.508

MIC-550IRB28P PAL-Infrarotkamera, 28-fach, schwarz
PTZ, Tag/Nacht, IR, schwarz, 28-fach, PAL
Bestellnummer App.Schl. VEPOS
MIC-550IRB28P | F.01U.217.509 4646 7819

MIC-550IRG28P PAL-Infrarotkamera, 28-fach, grau
PTZ, Tag/Nacht, IR, grau, 28-fach, PAL
Hinweis: Nur in bestimmten Regionen erhältlich.
Bestellnummer App.Schl. VEPOS
MIC-550IRG28P | F.01U.217.510 4646 7820

MIC-550IRW28P PAL-Infrarotkamera, 28-fach, weiß
PTZ, Tag/Nacht, IR, weiß, 28-fach, PAL
Bestellnummer App.Schl. VEPOS
MIC-550IRW28P | F.01U.217.511 4646 7821

MIC-550IRB36P PAL-Infrarotkamera, 36-fach, schwarz
PTZ, Tag/Nacht, IR, schwarz, 36-fach, PAL
Bestellnummer App.Schl. VEPOS
MIC-550IRB36P | F.01U.217.512 4646 7822

MIC-550IRG36P PAL-Infrarotkamera, 36-fach, grau
PTZ, Tag/Nacht, IR, grau, 36-fach, PAL
Hinweis: Nur in bestimmten Regionen erhältlich.
Bestellnummer App.Schl. VEPOS
MIC-550IRG36P | F.01U.217.513 4646 7823

MIC-550IRW36P PAL-Infrarotkamera, 36-fach, weiß
PTZ, Tag/Nacht, IR, weiß, 36-fach, PAL
Bestellnummer App.Schl. VEPOS
MIC-550IRW36P | F.01U.217.514 4646 7824

Zubehör/Erweiterungen

MIC Kabel 2 m
2 m langes FBAS-Kabel mit Stecker für Stromversorgung, Daten- und Videoübertragung für MIC Serie Kameras
Bestellnummer App.Schl. VEPOS
MIC-CABLE-2M | F.01U.264.904 4640 0094

MIC Kabel, 10 m
10 m langes FBAS-Kabel mit Stecker für Stromversorgung, Daten- und Videoübertragung für MIC Serie Kameras
Bestellnummer App.Schl. VEPOS
MIC-CABLE-10M | F.01U.264.905 4640 0195

MIC Kabel, 20 m
20 m langes FBAS-Kabel mit Stecker für Stromversorgung, Daten- und Videoübertragung für MIC Serie Kameras
Bestellnummer App.Schl. VEPOS
MIC-CABLE-20M | F.01U.264.906 4640 6836

MIC Kabel, 25 m
25 m langes FBAS-Kabel mit Stecker für Stromversorgung, Daten- und Videoübertragung für MIC Serie Kameras

Bestellnummer	App.Schl.	VEPOS
MIC-CABLE-25M | F.01U.264.907	**4640**	**0047**

MIC-IR-24PSU-UL 24-VAC-Kamera-/IR-Netzteil
Netzteil, 24 VAC, 50/60 Hz, für MIC Serie Kameras mit Infrarot-Strahlern

Bestellnummer	App.Schl.	VEPOS
MIC-IR-24PSU-UL | F.01U.133.034	**4640**	**0534**

MIC-IR-115PSU-UL 115-VAC-Kamera-/IR-Netzteil
Netzteil, 115 VAC, 60 Hz, für MIC Serie Kameras mit Infrarot-Strahlern

Bestellnummer	App.Schl.	VEPOS
MIC-IR-115PSU-UL | F.01U.133.031		

MIC-IR-240PSU-UL 240-VAC-Kamera-/IR-Netzteil
Netzteil, 240 VAC, 50 Hz, für MIC Serie Kameras mit Infrarot-Strahlern

Bestellnummer	App.Schl.	VEPOS
MIC-IR-240PSU-UL | F.01U.133.028	**4640**	**0568**

MIC IP IR-Netzteil 115 VAC
IP-fähiges Netzteil, 115 VAC, 60 Hz, für MIC Serie Kameras mit Infrarot-Strahlern

Bestellnummer	App.Schl.	VEPOS
MIC-IPIR-PS-115 | F.01U.262.424		

MIC IP-IR-Netzteil 230 VAC
IP-fähiges Netzteil, 230 VAC, 50/60 Hz, für MIC Serie Kameras mit Infrarot-Strahlern

Bestellnummer	App.Schl.	VEPOS
MIC-IPIR-PS-230 | F.01U.262.422	**4640**	**8072**

MIC IP IR-Netzteil 24 VAC
IP-fähiges Netzteil, 24 VAC, 50/60 Hz, für MIC Serie Kameras mit Infrarot-Strahlern

Bestellnummer	App.Schl.	VEPOS
MIC-IPIR-PS-24 | F.01U.262.429	**4640**	**8069**

MIC-DCA-BD Hoher Kabelkanaladapter, schwarz
Hoher Kabelkanaladapter für 4-Zoll- PCD-Basis, schwarze Sandoberfläche (RAL9005)

Bestellnummer	App.Schl.	VEPOS
MIC-DCA-BD | F.01U.143.151	**4640**	**0501**

MIC-DCA-WD Hoher Kabelkanaladapter, weiß
Hoher Kabelkanaladapter für 4-Zoll- PCD-Basis, weiße Sandoberfläche (RAL9010)

Bestellnummer	App.Schl.	VEPOS
MIC-DCA-WD | F.01U.143.152	**4640**	**0502**

MIC-DCA-GD Hoher Kabelkanaladapter, grau
Hoher Kabelkanaladapter für 4-Zoll- PCD-Basis, graue Sandoberfläche (RAL9006)

Bestellnummer	App.Schl.	VEPOS
MIC-DCA-GD | F.01U.241.144		

MIC-SCA-BD Flacher Kabelkanaladapter, schwarz
Flacher Kabelkanaladapter für MIC-WMB, MIC-PMB oder MIC-SPR, schwarze Sandoberfläche (RAL9005)

Bestellnummer	App.Schl.	VEPOS
MIC-SCA-BD | F.01U.143.153	**4640**	**0503**

MIC-SCA-WD Flacher Kabelkanaladapter, weiß
Flacher Kabelkanaladapter für Halterung MIC-WMB, MIC-PMB oder MIC-SPR, weiße Sandoberfläche (RAL9010)

Bestellnummer	App.Schl.	VEPOS
MIC-SCA-WD | F.01U.143.154	**4640**	**0504**

MIC-SCA-GD Flacher Kabelkanaladapter, grau
Flacher Kabelkanaladapter für MIC-WMB, MIC-PMB oder MIC-SPR, graue Sandoberfläche (RAL9006)

Bestellnummer	App.Schl.	VEPOS
MIC-SCA-GD | F.01U.241.145		

MIC-SPR-BD Spreizplatte, schwarz
Aluminium-Spreizplatte für die Aufputz-Montage auf Mauerwerk, schwarze Sandoberfläche (RAL9005)

Bestellnummer	App.Schl.	VEPOS
MIC-SPR-BD | F.01U.143.164	**4640**	**0494**

MIC-SPR-WD Spreizplatte, weiß
Aluminium-Spreizplatte für die Aufputz-Montage auf Mauerwerk, weiße Sandoberfläche (RAL9010)

Bestellnummer	App.Schl.	VEPOS
MIC-SPR-WD | F.01U.143.163	**4640**	**0493**

MIC-SPR-GD Spreizplatte, grau
Aluminium-Spreizplatte für die Aufputz-Montage auf Mauerwerk, graue Sandoberfläche (RAL9006)

Bestellnummer	App.Schl.	VEPOS
MIC-SPR-GD | F.01U.241.145		

MIC-CMB-BD Eckenhalterung, schwarz
Eckenhalterung, schwarze Sandoberfläche (RAL9005)

Bestellnummer	App.Schl.	VEPOS
MIC-CMB-BD | F.01U.143.158	**4640**	**0588**

MIC-CMB-WD Eckenhalterung, weiß
Eckenhalterung, weiße Sandoberfläche (RAL9010)

Bestellnummer	App.Schl.	VEPOS
MIC-CMB-WD | F.01U.143.159	**4640**	**0589**

MIC-CMB-GD Eckenhalterung, grau
Eckenhalterung, graue Sandoberfläche (RAL9006)

Bestellnummer	App.Schl.	VEPOS
MIC-CMB-GD | F.01U.241.143		

MIC-WMB-BD Wandhalterung, schwarz
Wandhalterung, schwarze Sandoberfläche (RAL9005)

Bestellnummer	App.Schl.	VEPOS
MIC-WMB-BD | F.01U.143.155	**4640**	**0495**

MIC-WMB-WD Wandhalterung, weiß
Wandhalterung, weiße Sandoberfläche (RAL9010)

Bestellnummer	App.Schl.	VEPOS
MIC-WMB-WD | F.01U.143.156	**4640**	**0496**

MIC-WMB-GD Wandhalterung, grau
Wandhalterung, graue Sandoberfläche (RAL9006)

Bestellnummer	App.Schl.	VEPOS
MIC-WMB-GD | F.01U.241.143		

MIC-PMB Masthalterung
Masthalterung (einschließlich 2x 455-mm-Edelstahl-Mastbänder für Mastdurchmesser von 75 bis 145 mm)

Bestellnummer	App.Schl.	VEPOS
MIC-PMB | F.01U.087.283	**4640**	**0083**

MIC-BP3 Biphase-Konverter
Biphase-Konverter für IR-Netzteile oder Nicht-IR-Netzteile ohne verfügbaren freien Erweiterungssteckplatz

Bestellnummer	App.Schl.	VEPOS
MIC-BP3 | F.01U.087.348	**4640**	**0238**

MIC-ALM Alarmkarte and Antriebsplatine für die Pumpe der Waschanlage
Alarm mit 8 Eingängen und Antriebsplatine für Pumpe der Waschanlage für Netzteil (nicht für IR-Netzteil)

Bestellnummer	App.Schl.	VEPOS
MIC-ALM | F.01U.087.243	**4640**	**0133**

MIC-WKT-IR Waschanlagensatz
Waschanlagensatz nur für Netzteile mit Infrarot (einschließlich Waschanlagendüse und Halterungen für Wandmontage und 4-Zoll- PCD-Basis)

Bestellnummer	App.Schl.	VEPOS
MIC-WKT-IR | F.01U.087.255	**4640**	**0155**

MICUSB485CVTR2 USB-auf-RS485-Signalkonverter
USB-auf-RS485-Signalkonverter für den Anschluss von MIC Serie Kameras an einen PC, im Lieferumfang der Kamera enthalten

Bestellnummer	App.Schl.	VEPOS
MICUSB485CVTR2 | F.01U.170.436	**4970**	**0186**

VP-USB-Kabel
USB-BNC-Adapter

Bestellnummer	App.Schl.	VEPOS
VP-USB | F.01U.504.980	**4970**	**0120**

VG4-SFPSCKT LWL-Ethernet-Medienkonverter-Kit
Ethernet-Medienkonverter Videosender/ Datenempfänger-Lichtwellenleiter-Kit

Bestellnummer	App.Schl.	VEPOS
VG4-SFPSCKT | F.01U.142.529	**4611**	**7329**

Software Erweiterungen

VP-CFGSFT Konfigurations-Tool für Videokomponenten
Kamera-Konfigurationssoftware zur Verwendung mit Bilinx-Kameras

Bestellnummer	App.Schl.	VEPOS
VP-CFGSFT | F.01U.500.481		

Represented by:

Germany:
Bosch Sicherheitssysteme GmbH
Robert-Bosch-Ring 5 und 7
85630 Grasbrunn
Tel.: +49 (0)89 6290 0
Fax:+49 (0)89 6290 1020
de.securitysystems@bosch.com
www.boschsecurity.de

Weitere Poduktinformationen:
Bosch Sicherheitssysteme STDE
Werner-Heisenberg-Strasse 16
34123 Kassel
Tel.: /Fax: +49 (0)561 89 08
CCTV: -200/-299; Comm. -300/-399
Einbruch/Brand/Access: -500/-199
de.securitysystems@bosch.com
www.bosch-sicherheitsprodukte.de

Haus-ServiceRuf und NurseCall Schweiz:
TeleAlarm SA - Bosch Group
Rue du Pont 23
CH - 2300 La Chaux-de-Fonds
Weitere Informationen erhalten Sie unter:
Telefon +41 32 327 25 40
Telefax +41 32 327 25 41
ch.securitysystems@bosch.com
www.telealarm.ch

© Bosch Sicherheitssysteme GmbH 2014 | Änderungen und Irrtümer vorbehalten
2326139915 | de, V14, 20. Feb 2014