BOSCH
Technik fürs Leben

LTC 9210, LTC 9212, LTC 9213 und LTC 9223 Halterungen für den Innen-/Außeneinsatz

- **Maximale Belastung: 9 kg**
- **Ansprechendes Design**
- **Vielseitig**
- **Verstellbare Halterungsköpfe**
- **Leicht**
- **Korrosionsbeständige Farbe**

Diese Serie von Halterungen für den Innen-/Außeneinsatz ist für die Montage von feststehenden Kameras oder Kameragehäusen bis zu einer Nennbelastung von 9 kg konzipiert. Alle Modelle bestehen aus leichtem Aluminium, sind verschweißt und ermöglichen daher eine extrem stabile Befestigung der Kamera. Alle Halterungen sind komplett montiert.

LTC 9210/00 ist eine Säulenhalterung mit einer Länge von 200 mm, die aus einem Aluminiumrohr mit einem Außendurchmesser von 38 mm und angeschweißtem Endflansch besteht. Für die Montage einer Kamera oder eines Kameragehäuses ist ein verstellbarer Kopf vorhanden. Dieser Kopf wird mit Sechskantschrauben und Unterlegscheiben befestigt. Die obere Befestigungsplatte hat drei Befestigungsbohrungen, die eine einfache Montage ermöglichen.

Die LTC 9223/00 Säulenhalterung ähnelt der LTC 9210/00 Halterung, ist jedoch 610 mm lang. LTC 9212/00 ist eine Wandhalterung mit einer Länge von 300 mm, die aus einem Aluminiumrohr mit einem Außendurchmesser von 38 mm und angeschweißtem Endflansch besteht. Das Modell verfügt über einen verstellbaren Kopf, der in einem 90-Grad-Winkel montiert ist. Dies ermöglicht die Montage einer Kamera oder eines Kameragehäuses. Der Kopf wird mit Sechskantschrauben und Unterlegscheiben befestigt. Er verfügt über drei Befestigungsbohrungen für eine einfache Montage.

LTC 9213/01 ist ein Mastbefestigungsadapter, der eine Montage der LTC 9212/00 Halterung sowie der LTC 9215 Halterungen mit interner Kabelführung an Masten mit einem Durchmesser von 76 bis 381 mm ermöglicht. Edelstahlbänder erleichtern die Befestigung.

Planungshinweise

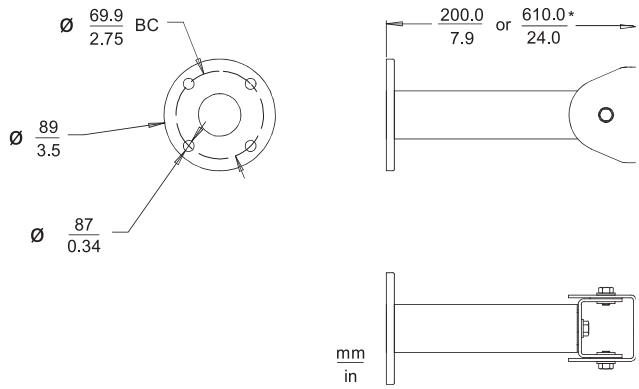

LTC 9210/00 Säulenhalterung, 200 mm
LTC 9223/00 Säulenhalterung, 610 mm

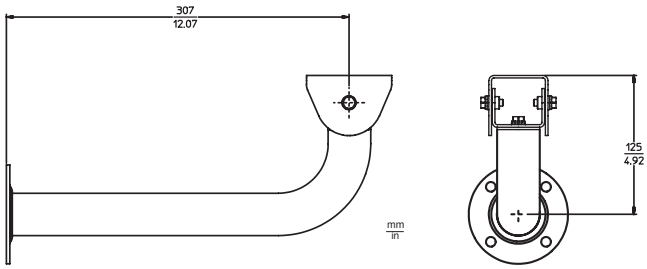

LTC 9212/00 Wandhalterung, 300 mm

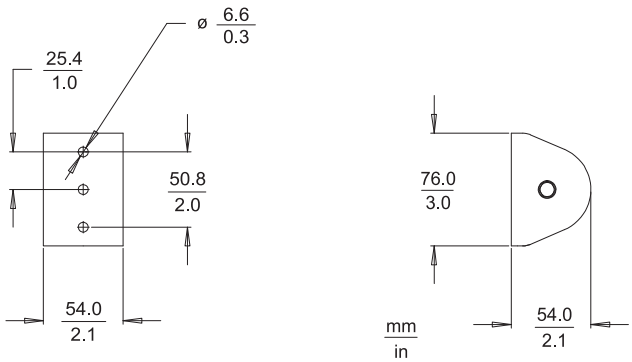

Maßzeichnung für verstellbaren Kopf

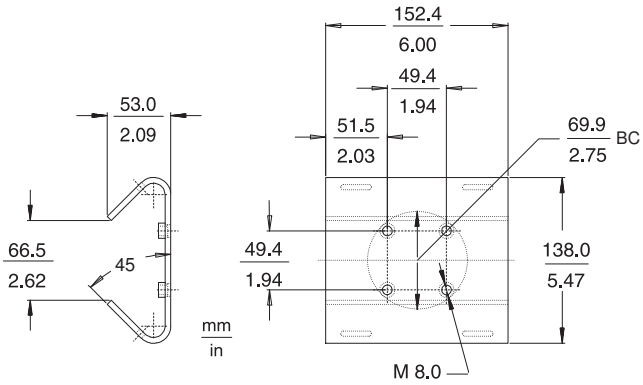

LTC 9213/01 Adapter für Mastmontage

Technische Daten

LTC 9210/00, LTC 9212/00, LTC 9223/00, LTC 9213/01

Halterungen für den Innen-/Außeneinsatz	
Maximale Belastung	9 kg
Halterungskopf	Verstellbar Schwenkbereich 360°, Neigebereich 180° (k. A. für LTC 9213/01)
Farbe	Hellgrau
LTC 9210/00, 20 mm	
Säulenhalterung	
LTC 9223/00, 610 mm	
Säulenhalterung	
Gewicht ca.	
LTC 9210/00	300 g
LTC 9223/00	544 g
LTC 9213/01 Adapter für Mastmontage	
Befestigungsteile	2 Edelstahlbänder mit 1,5 m Länge, 2 Bandklammern, 4 Sechskantschrauben und 4 Sicherungsscheiben sind im Lieferumfang enthalten.
Optionen	TC9311PM3T Spannwerkzeug verfügbar. Siehe Datenblatt zu Zubehör für Kuppelgehäuse
Ungefähres Gewicht	850 g

Bestellinformation

LTC 9210/00 Säulenhalterung Für 200 mm, 9 kg max. Belastung, Hellgrau	**LTC 9210/00**
LTC 9212/00 Wandhalterung für 304 mm, 9 kg max. Belastung, für LTC 938x und LTC 948x Serie Gehäuse, Hellgrau	**LTC 9212/00**
LTC 9223/00 Säulenhalterung Für 610 mm, 9 kg max. Belastung, Hellgrau	**LTC 9223/00**
LTC 9213/01 Adapter für Mastmontage für LTC 9210, LTC 9212 und LTC 9215, Hellgrau	**LTC 9213/01**

Germany:
Bosch Sicherheitssysteme GmbH
Robert-Koch-Straße 100
85521 Ottobrunn
Tel.: +49 (0)89 6290 0
Fax:+49 (0)89 6290 1020
de.securitysystems@bosch.com
www.bosch-sicherheitsprodukte.de

Weitere Poduktinformationen:
Bosch Sicherheitssysteme STDE
Werner-Heisenberg-Strasse 16
34123 Kassel
Tel.: /Fax: +49 (0)561 89 08
CCTV: -200/-299; Comm. -300/-399
Einbruch/Brand/Access: -500/-199
de.securitysystems@bosch.com
www.bosch-sicherheitsprodukte.de

Haus-ServiceRuf
Bosch Sicherheitssysteme GmbH
Ingersheimer Straße 16
70499 Stuttgart
Weitere Informationen erhalten Sie unter:
*)0,14 € pro Minute aus dem Festnetz der Deutschen Telekom
Telefon 01805 231232*)
Telefax 0711 811-5125 294
Haus-Service.Ruf@de.bosch.com
www.bosch-sicherheitsprodukte.de

Represented by

© Bosch Sicherheitssysteme GmbH 2009 | Änderungen und Irrtümer vorbehalten
T2426614667 | Cur: de-DE, V8, 9 Mar 2009 | Src: en-US, V0, 18 Jan 2008