BOSCH
Technik fürs Leben

Varifokalobjektive

- **Höchste Optik-Qualität**
- **Formate 1/2 und 1/3 Zoll**
- **Zuverlässig und robust**
- **Verschiedene Brennweiten**
- **kompaktes Design**
- **manuelle und DC-Blendenversionen**
- **manuelle Brennweiten- und Zoom-Steuerung**

Varifokalobjektive sind auf Grund ihrer Vielseitigkeit und leichten Handhabung die ideale Lösung, um eine optimale Bereichsabdeckung zu erzielen. Die Überwachung wird optimiert, da jeder gewünschte Beobachtungsbereich eingerichtet werden kann. Es ist nicht erforderlich, für eine Installation eine Auswahl an Objektiven unterschiedlicher Brennweiten mitzuführen. Darüber hinaus ist die Installation effizienter, da die richtigen Einstellungen ohne Veränderung der Montageposition gefunden werden können. Wenn nach der Installation Änderungen an den Bildbereichseinstellungen erforderlich sein sollten, kann das System durch Veränderung der Brennweite des Objektivs angepasst werden.

Funktionsbeschreibung

Diese Serie umfasst Varifokalobjektive mit manuellen und DC-Blenden. Sie sind kompakt, robust und in den Bildformaten 1/3-Zoll und 1/2-Zoll erhältlich. Diese Serie zeichnet sich durch Empfindlichkeit, Auflösung und Vielfältigkeit aus und eignet sich daher hervorragend für zahlreiche Dinion-Kameraanwendungen.

Die Varifokalobjektive werden mit Standard C- oder CS-Anschluss geliefert, und sind daher mit einer großen Palette Kameras kompatibel. Der Anschluss der DC-Blende erfolgt über einen standardisierten 4-poligen Stecker, der direkt mit dem Blendenausgang der Kamera verbunden werden kann. Die eindrucksvolle optische Qualität resultiert aus einer Kombination höchster Standards für Auflösung, Kontrastwiedergabe und Linsenvergütung.

Die Mechanik ist für die häufige Regelung der DC-Blende und die Umgebungsbeanspruchungen bei Sicherheitsanwendungen ausgelegt. Diese Varifokalobjektive stellen die ideale Lösung für flexible, hochqualitative und zuverlässige Objektive dar, die der Leistung der Kamera entsprechen.

Zertifikate und Zulassungen

Region	Zertifizierung
Europa	CE

Planungshinweise

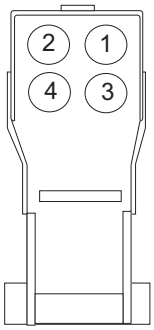

4-poliger DC-Blendenanschluss (Vorderansicht)

Stift 1:	Dämpfungsspule -
Stift 2:	Dämpfungsspule +
Stift 3:	Antriebsspule + (offen)
Stift 4:	Antriebsspule -

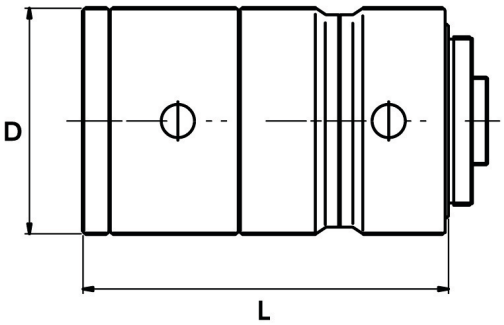

Objektivtyp	L mm	T mm
LTC 3361/32	42	36
LTC 3361/41	59	44
LTC 3361/50	55	34
LTC 3361/60	45,3	33
LTC 3371/21	59,2	42
LTC 3371/50	61,5	44

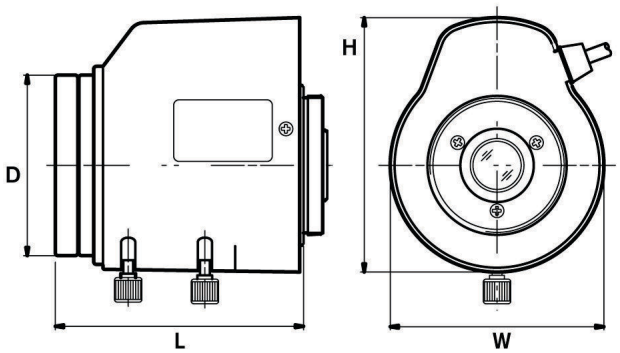

Objektivtyp	L	D	H	W
	mm	mm	mm	mm
LTC 3274/41	77	42	56,8	46,5
LTC 3364/21	44	35,2	45,7	40,4
LTC 3664/30	44,4	35,2	44,7	38,3
LTC 3364/50	55	34	46	40
LTC 3364/60	45,3	33	46,5	39
LTC 3374/50	61,5	44	52,2	44,4

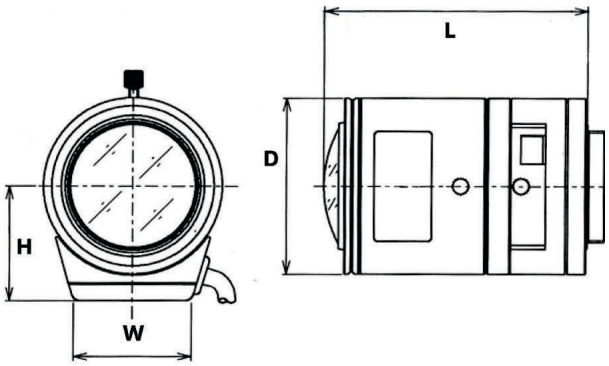

Objektivtyp	L	D	H	W
	mm	mm	mm	mm
LTC 3364/32	42	33	25,5	22,7
LTC 3364/41	59	41	26	26
LTC 3374/21	59,2	40	32	24,6
LTC 3664/40	59	44	26,2	26,4
LTC 3674/20	55,2	38	27,2	31
LTC 3764/20	53,9	40	31	24,6
LTC 3774/30	62	38,6	31,1	31,8

Technische Daten

Elektrische und mechanische Daten

Siehe Vergleichstabelle am Ende dieses Datenblatts

Umgebungsbedingungen

Betriebstemperatur	-10° C bis +50° C
Lagertemperatur	-40 °C to +70 °C
Rel. Luftfeuchtigkeit (Betrieb)	bis 93 % nicht kondensierend.
Zulassung	CE (Modelle mit CD-Blende)

Bestellinformation

App.Schl.	VEPOS	Bestellnummer
LTC 3361/50 Varifokalobjektiv		
1/3 Zoll, 2,8 – 10 mm, manuelle Blende, CS-Mount F1.4 - geschlossen		
4970	**7272**	**F.01U.503.340**
LTC 3364/50 Varifokalobjektiv		
1/3 Zoll, 2,8 – 10 mm, DC-Blende, CS-Mount F1.4-360, 4-polig		
4970	**7831**	**4.998.147.259**
LTC 3361/60 Varifokalobjektiv		
1/3 Zoll, 3,5 – 8 mm, manuelle Blende, CS-Anschluss F1.4 - geschlossen		
4970	**6734**	**4.998.137.525**
LTC 3364/60 Varifokalobjektiv		
1/3-Zoll, 3,5 – 8 mm, DC-Blende, CS-Mount F1.4-360, 4-polig		
4970	**7273**	**F.01U.503.342**
LTC 3361/32 Varifokalobjektiv		
1/3-Zoll, 3,0 – 8 mm, manuelle Blende, CS-Mount F1.0 - geschlossen		
4970	**7271**	**F.01U.020.184**
LTC 3364/32 Varifokalobjektiv		
1/3 Zoll, 3,0 bis 8 mm, DC-Blende, CS-Anschluss, F1.0 - 360, 4-polig		
4970	**9236**	**F.01U.033.440**
LTC 3361/41 Varifokalobjektiv		
1/3 Zoll, 2,8 – 12 mm, manuelle Blende, CS-Mount F1.4 - geschlossen		
4970	**6737**	**F.01U.033.436**
LTC 3364/41 Varifokalobjektiv		
1/3 Zoll, 2,8 – 12 mm, DC-Blende, CS-Mount F1.4–360, 4-polig		
4970	**9237**	**F.01U.033.437**
LTC 3371/50 Varifokalobjektiv		
1/3 Zoll, 5 – 50 mm, manuelle Blende, CS-Anschluss F1.7 - geschlossen		
4970	**7274**	**F.01U.503.344**
LTC 3374/50 Varifokalobjektiv		
1/3 Zoll, 5 – 50 mm, DC-Blende, CS-Mount F1.7-360, 4-polig		
4970	**7803**	**4.998.147.260**
LTC 3371/21 Varifokalobjektiv		
1/3 Zoll, 5 – 50 mm, manuelle Blende, CS-Mount F1.4 - geschlossen		
4970	**0138**	**F.01U.033.438**
LTC 3374/21 Varifokalobjektiv		
1/3 Zoll, 5 - 50 mm, DC-Blende, CS-Mount F1.4-360, 4-polig		
4970	**6744**	**F.01U.033.439**
LTC 3664/30 Varifokalobjektiv IR-korrigiert		
1/3 Zoll, 3,0 - 8 mm, DC-Blende, CS-Mount F1.0–360, 4-polig		
4970	**7856**	**F.01U.513.931**

Bestellinformation

App.Schl.	VEPOS	Bestellnummer
LTC 3664/40 Varifokalobjektiv IR-korrigiert		
1/3 Zoll, 2,8 – 11 mm, DC-Blende, CS-Mount F1.4–360, 4-polig		
4970	**7705**	**F.01U.508.085**
LTC 3674/20 Varifokalobjektiv IR-korrigiert		
1/3 Zoll, 7,5 – 50 mm, DC-Blende, CS-Mount F1.3-360, 4-polig		
		F.01U.011.606
LTC 3764/20 Varifokalobjektiv IR-korrigiert		
1/2 Zoll, 4 – 12 mm, DC-Blende, C-Mount F1.2-360, 4-polig		
4970	**8043**	**F.01U.522.222**
LTC 3774/30 Varifokalobjektiv IR-korrigiert		
1/2 Zoll, 10 – 40 mm, DC-Blende, C-Mount F1.4-360, 4-polig		
		F.01U.513.930
LTC 3274/41 Varifokalobjektiv		
1/2 Zoll, 7,5 - 75 mm, DC-Blende, C-Anschluss F1.7–360, 4-polig		
4970	**7681**	**F.01U.503.330**
Zubehör/Erweiterungen		
S1374-Adapter		
zur Anpassung von Objektiven mit C-Mount an Kameras mit CS-Mount		
		4.998.138.444

Varifokalobjektive, 1/3 und 1/2 Zoll

	LTC 3361/50	LTC 3364/50	LTC 3361/60	LTC 3364/60
Bildformat	1/3 Zoll	1/3 Zoll	1/3 Zoll	1/3 Zoll
Brennweite	2,8 bis 10 mm	2,8 bis 10 mm	3,5 bis 8 mm	3,5 bis 8 mm
Blendenöffnung	F1.4 bis geschlossen	F1.4 - 360	F1.4 bis geschlossen	F1.4 - 360
Min. Objektabstand	0,3 m	0,3 m	0,3 m	0,3 m
Fokalabstand	7,8 mm	7,8 mm	8,4 mm	8,4 mm
Gewicht	57 g	69 g	41 g	53 g
Objektivanschluss	CS	CS	CS	CS
Blickwinkel - Weit (1/3 Zoll)	83 x 62,4	83 x 62,4	77,6 x 58,2	77,6 x 58,2
Blickwinkel - Tele (1/3 Zoll)	28,8 x 21,6	28,8 x 21,6	33,6 x 25	33,6 x 52
Blickwinkel - Weit (1/2 Zoll)	-	-	-	-
Blickwinkel - Tele (1/2 Zoll)	-	-	-	-
Blendensteuerung	Manuell	4-polig, DC-Steuerung	Manuell	4-polig, DC-Steuerung
Brennweitensteuerung	Manuell	Manuell	Manuell	Manuell
Zoomsteuerung	Manuell	Manuell	Manuell	Manuell

Varifokalobjektive, 1/3 und 1/2 Zoll

	LTC 3361/32	LTC 3364/32	LTC 361/41	LTC 3364/41
Bildformat	1/3 Zoll	1/3 Zoll	1/3 Zoll	1/3 Zoll
Brennweite	3 bis 8 mm	3 bis 8 mm	2,8 bis 12 mm	2,8 bis 12 mm
Blendenöffnung	F1.0 bis geschlossen	F1.0 - 360	F1.4 bis geschlossen	F1.4 - 360
Min. Objektabstand	0,2 m	0,2 m bis unendl.	0,3 m	0,3 m bis unendl.
Fokalabstand	8,4 mm	8,4 mm	8,6 mm	8,6 mm
Gewicht	39 g	50 g	67 g	71 g
Objektivanschluss	CS	CS	CS	CS
Blickwinkel - Weit (1/3 Zoll)	91 x 66,9	91 x 66,6	97,4 x 72,5	97,4 x 72,5
Blickwinkel - Tele (1/3 Zoll)	36 x 26,9	35,9 x 26,9	24,1 x 18,1	24,1 x 18,1
Blickwinkel - Weit (1/2 Zoll)	-	-	-	-
Blickwinkel - Tele (1/2 Zoll)	-	-	-	-
Blendensteuerung	Manuell	4-polig, DC-Steuerung	Manuell	4-polig, DC-Steuerung
Brennweitensteuerung	Manuell	Manuell	Manuell	Manuell
Zoomsteuerung	Manuell	Manuell	Manuell	Manuell

Varifokalobjektive, 1/3 und 1/2 Zoll

	LTC 3371/50	LTC 3374/50	LTC 3371/21	LTC 3374/21
Bildformat	1/3 Zoll	1/3 Zoll	1/3 Zoll	1/3 Zoll
Brennweite	5 bis 50 mm	5 bis 50 mm	5 bis 50 mm	5 bis 50 mm
Blendenöffnung	F1.7 bis geschlossen	F1.7 - 360	F1.4 bis geschlossen	F1.4 - 360
Min. Objektabstand	1 m	1 m	1 m	1 m
Fokalabstand	7,6 mm	7,6 mm	10,05 mm	10,05 mm
Gewicht	149 g	160 g	75 g	84 g
Objektivanschluss	CS	CS	CS	CS
Blickwinkel - Weit (1/3 Zoll)	50 x 37,8	50 x 37,8	53,4 x 40,1	53,4 x 40,1
Blickwinkel - Tele (1/3 Zoll)	5,5 x 4,1	5,5 x 4,1	5,3 x 4,1	5,3 x 4,1
Blickwinkel - Weit (1/2 Zoll)	-	-	-	-
Blickwinkel - Tele (1/2 Zoll)	-	-	-	-
Blendensteuerung	Manuell	4-polig, DC-Steuerung	Manuell	4-polig, DC-Steuerung
Brennweitensteuerung	Manuell	Manuell	Manuell	Manuell
Zoomsteuerung	Manuell	Manuell	Manuell	Manuell

Varifokalobjektive, 1/3 und 1/2 Zoll

	LTC 3364/21	LTC 3664/30	LTC 3664/40	LTC 3674/20
Bildformat	1/3 Zoll (IR)	1/3 Zoll (IR)	1/3 Zoll (IR)	1/3 Zoll (IR)
Brennweite	2,8 bis 6 mm	3 bis 8 mm	2,8 bis 12 mm	7,5 bis 50 mm
Blendenöffnung	F1.4 - 200	F1.0 - 360	F1.4 - 360	F1.3 - 360
Min. Objektabstand	0,3 m	0,3 m bis unendl.	0,3 m bis unendl.	0,4 m
Fokalabstand	7,6 mm	7,5 mm	8,6 mm	8,1 mm
Gewicht	59 g	60 g	79 g	68 g
Objektivanschluss	CS	CS	CS	CS
Blickwinkel - Weit (1/3 Zoll)	96,9 x 72,5	93,2 x 69	97,4 x 72,4	36,6 x 27,4
Blickwinkel - Tele (1/3 Zoll)	46,7 x 35,1	35,2 x 26,4	26,2 x 19,7	5,6 x 4,3
Blickwinkel - Weit (1/2 Zoll)	-	-	-	-
Blickwinkel - Tele (1/2 Zoll)	-	-	-	-
Blendensteuerung	4-polig, DC-Steuerung	4-polig, DC-Steuerung	4-polig, DC-Steuerung	4-polig, DC-Steuerung
Brennweitensteuerung	Manuell	Manuell	Manuell	Manuell
Zoomsteuerung	Manuell	Manuell	Manuell	Manuell

Varifokalobjektive, 1/3 und 1/2 Zoll

	LTC 3764/20	LTC 3774/30	LTC 3274/41
Bildformat	1/2 Zoll (IR)	1/2 Zoll (IR)	1/2 Zoll
Brennweite	4 bis 12 mm	10 bis 40 mm	7,5 bis 75 mm
Blendenöffnung	F1.2 - 360	F1.4 - 360	F1.7 - 360
Min. Objektabstand	0,3 m	0,5 m	0,3 m
Fokalabstand	9 mm	12,4 mm	8,5 mm
Gewicht	68 g	87 g	220 g
Objektivanschluss	C	C	C
Blickwinkel - Weit (1/3 Zoll)	68,9 x 51,3	27,5 x 20,4	35,5 x 26,6
Blickwinkel - Tele (1/3 Zoll)	23,4 x 17,5	7,0 x 5,2	3,7 x 2,8
Blickwinkel - Weit (1/2 Zoll)	93,6 x 68,9	37,5 x 27,5	46,2 x 35,5
Blickwinkel - Tele (1/2 Zoll)	31,2 x 23,4	9,2 x 7,0	4,9 x 3,7
Blendensteuerung	4-polig, DC-Steuerung	4-polig, DC-Steuerung	4-polig, DC-Steuerung
Brennweitensteuerung	Manuell	Manuell	Manuell
Zoomsteuerung	Manuell	Manuell	Manuell

Germany:
Bosch Sicherheitssysteme GmbH
Werner-von-Siemens-Ring 10
85630 Grasbrunn
Tel.: +49 (0)89 6290 0
Fax:+49 (0)89 6290 1020
de.securitysystems@bosch.com
www.bosch-sicherheitsprodukte.de

Weitere Poduktinformationen:
Bosch Sicherheitssysteme STDE
Werner-Heisenberg-Strasse 16
34123 Kassel
Tel.: /Fax: +49 (0)561 89 08
CCTV: -200/-299; Comm. -300/-399
Einbruch/Brand/Access: -500/-199
de.securitysystems@bosch.com
www.bosch-sicherheitsprodukte.de

Haus-ServiceRuf und NurseCall Schweiz:
TeleAlarm SA - Bosch Group
Rue du Pont 23
CH - 2300 La Chaux-de-Fonds
Weitere Informationen erhalten Sie unter:
Telefon +41 32 327 25 40
Telefax +41 32 327 25 41
ch.securitysystems@bosch.com
www.telealarm.ch

Represented by

© Bosch Sicherheitssysteme GmbH 2011 | Änderungen und Irrtümer vorbehalten
T1485545227 | Cur: de-DE, V13, 15 Jul 2011 | Src: en-US, V0, 15 Jan 2009