LTC 0465 Serie Dinion Tag/Nachtkameras

www.boschsecurity.de

BOSCH
Technik fürs Leben

- CCD-Sensor im 1/3-Zoll-Format
- Auflösung von 540 TVL
- Mechanisches Umschalten des IR-Filters für IR-Empfindlichkeit bei Nachtbetrieb
- Bilinx-Kommunikation für Ferneinrichtung und -steuerung
- Automatische Erkennung des Objekttyps mit der Lens Wizard-Funktion

Die Dinion Tag/Nachtkamera ist eine professionelle Tag/Nacht-Überwachungskamera mit integrierter digitaler 10-Bit-Signalverarbeitung. Die Kamera zeichnet sich durch eine unkomplizierte Installation und Verwendung sowie ihre herausragende Bildqualität aus.
Alle gelieferten Dinion Kameras sind sofort betriebsbereit. Sie müssen lediglich das Objektiv anbringen und fokussieren sowie den Strom anschließen. Die Kamera erkennt den Objektivtyp automatisch. Der Lens-Wizard garantiert die korrekte Fokussierung (ggf. unter Berücksichtigung des Auflagemaßes) und sorgt jederzeit für scharfe Bilder. Die Kameraparameter können mithilfe des On-Screen-Displays (OSD) und der Steuertasten auf der Seite der Kamera einzeln eingestellt werden.

Funktionsbeschreibung

Tag/Nachtmodus
Die LTC 0465 bietet im Vergleich zu herkömmlichen Farbkameras eine verbesserte Sicht bei Nacht und schwachem Licht. Der IR-Filter kann zur Verbesserung von Szenen bei reduzierter Lichtstärke oder bei Verwendung von Infrarotlicht automatisch vom Farb- in den Schwarzweiß-Modus schalten. Der IR-Sensor hinter dem Objekt verbessert die Stabilität im Schwarzweiß-Modus, da er das Zurückkehren in den Farbmodus verhindert, wenn die IR-Beleuchtung dominant ist.

Auto Black
Die Funktion zur automatischen Schwarzwertanpassung verbessert den Kontrast, indem beeinträchtigte Werte (z. B. durch Blendeffekte, Nebel oder Dunst) kompensiert werden.

Bilinx-Technologie
Bilinx ist eine Funktion zur bidirektionalen Kommunikation, die über das Videosignal aller Bosch Dinion Kameras kommuniziert. Techniker können über das Videokabel an jedem Ort den Status überprüfen, Kameraeinstellungen ändern und sogar Firmware aktualisieren. Bilinx verringert die Wartungs- und Installationszeit, bietet exaktere Einrichtungs- und Anpassungsmöglichkeiten und verbessert die Gesamtleistung. Darüber hinaus überträgt Bilinx auch Warn- und Statusmeldungen über das Standard-Videokabel. Ohne zusätzliche Installationsschritte wird so erhöhte Leistung geboten.

Lens Wizard (Objektivassistent)
Der Lens Wizard erkennt automatisch den Objektivtyp und unterstützt die Fokussierung des Objektivs bei maximaler Öffnung, um während des gesamten 24-

Stunden-Zyklus den korrekten Fokus aufrechtzuerhalten. Es werden keine besonderen Werkzeuge oder Filter benötigt.

Typische Einsatzbereiche

- Museen und Kunstgalerien
- Einkaufszentren
- Büros
- Schulen, Hochschulen und Universitäten
- Tankstellen

Zertifikate und Zulassungen

Elektromagnetische Kompatibilität	
Emissionen	EN55022 Klasse B, FCC Klasse B Teil 15
Störfestigkeit	EN50130-4 Alarmsysteme, Teil 4
Vibration	Kamera mit 500 g schwerem Objektiv gemäß IEC60068-2-27

Sicherheit
LTC 0465/11 und LTC 0465/51: EN 60065
LTC 0465/21 und LTC 0465/61: UL 6500, cUL CAN/CSA E60065-00

Region	Zertifizierung
Europa	CE
USA	FCC + UL

Planungshinweise

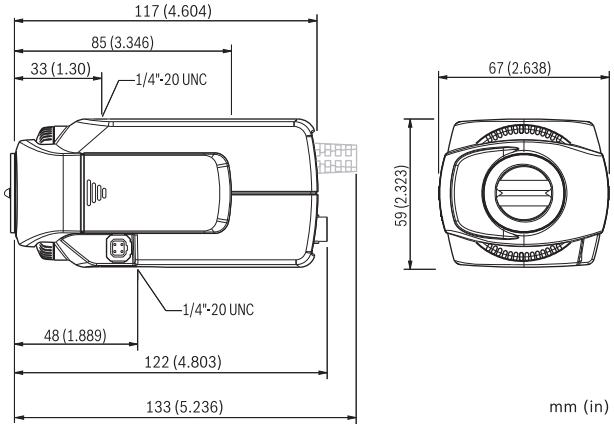

Lieferumfang

Anzahl	Komponente
1	LTC 0465 Serie Dinion Tag/Nachtkamera
1	Ersatzobjektivadapter (Stecker), 4-polig (Objektiv nicht im Lieferumfang enthalten)
1	Installations- und Bedienungshandbuch (mehrsprachig)

Technische Daten

Elektrische Daten

Modellnr.	Nennspannung	
LTC 0465/11	12 - 28 VAC	45 - 65 Hz
	11 - 36 VDC	
LTC 0465/21	12 - 28 VAC	45 - 65 Hz
	11 - 36 VDC	
LTC 0465/51	110 - 230 VAC	45 - 65 Hz
LTC 0465/61	110 - 230 VAC	45 - 65 Hz

Leistungsaufnahme	4 W
CCD-Typ	1/3 Zoll Interline

Aktive Pixel	
PAL-Modell:	752 x 582
NTSC-Modell	768 x 494

Empfindlichkeit (3200 K, Szenenreflexion 89 %, F1.2)

	Vollbild (100 IRE)	Nutzbares Bild (50 IRE)	Nutzbares Bild (30 IRE)
Farbe	2,6 lx	0,65 lx	0,30 lx
Schwarzweiß	1,04 lx	0,26 lx	0,012 lx

Horizontale Auflösung	540 TVL
Tag/Nacht	Farbe, Schwarzweiß, Auto
Dynamikbereich	60 dB (10-Bit-Bildverarbeitung)
Signal-Rausch-Verhältnis	>50 dB
BLC (Gegenlichtkompensation)	Ein (Mittelfenstergewichtung), Aus
Verstärkung	20 dB (max.)
Weißabgleich	ATW (2500 - 10.000 K), AWB halten, Manueller Weißabgleich wählbar
Verschluss	Automatisch (1/60 (1/50) bis 1/150.000), Fest, Flimmerfrei
Auto Black	Automatisch, Kontinuierlich, Aus
Synchronisierung	Wählbar: Interne oder Zeilensynchronisierung
Objektivanschluss	CS (Objektiv ragt 5 mm heraus), kompatibel mit C-Fassung, inklusive Adapterring

Objektivtypen	Manuell, spannungsgesteuert und automatische Videoblendenerkennung mit Übersteuerung DC-Blendenansteuerung: max. 50 mA Dauerstrom Videoblende: 11,5 ± 0,5 VDC, max. 50 mA Dauerstrom
Fernbedienung	Bilinx-Koaxialkommunikation
Kamera-ID	16 Zeichen editierbarer Text, Position wählbar
Alarmeingang (TTL)	+5 V Nennwert, max. +40 VDC
Alarmausgang	Bilinx oder Schwarzweiß
Alarmausgangsrelais	Max. 30 VAC oder +40 VDC, max. 0,5 A kontinuierlich, 10 VA
Videoausgang	1 Vss, 75 Ohm

Mechanische Daten

Abmessungen (H x B x L)	58 x 66 x 122 mm ohne Objektiv
Gewicht	450 g ohne Objektiv
Farbe	RAL 7035 Hellgrau
Stativhalterung	Unterseite (isoliert) und Oberseite 1/4 Zoll 20 UNC

Umgebungsbedingungen

Betriebstemperatur	-20 °C bis +50 °C
Lagertemperatur	-40 °C bis +70 °C
Luftfeuchtigkeit (Betrieb)	20 % bis 93 % rel. LF
Luftfeuchtigkeit (Lagerung)	Bis zu 98 % rel. LF

Bestellinformationen

LTC 0465/11 Dinion Tag/Nachtkamera
1/3-Zoll-Hochleistungskamera, 540 TVL, PAL, DSP, 12 - 28 VAC/11 - 36 VDC, 50 Hz

Bestellnummer	App.Schl.	VEPOS
F.01U.163.427	**4970**	**0187**

LTC 0465/21 Dinion Tag/Nachtkamera
1/3-Zoll-Hochleistungskamera, 540 TVL, NTSC, DSP, 12 - 28 VAC/11 - 36 VDC, 60 Hz

Bestellnummer	App.Schl.	VEPOS
F.01U.163.428		

LTC 0465/51 Dinion Tag/Nachtkamera
1/3-Zoll-Kamera, 540 TVL, PAL, DSP, 110 - 240 VAC, 50 Hz

Bestellnummer	App.Schl.	VEPOS
F.01U.163.429	**4970**	**0189**

LTC 0465/61 Dinion Tag/Nachtkamera
1/3-Zoll-Kamera, 540 TVL, NTSC, DSP, 110 - 230 VAC, 60 Hz

Bestellnummer	App.Schl.	VEPOS
F.01U.163.430		

Zubehör/Erweiterungen

LTC 3364/21 Varifokalobjektiv IR-korrigiert
1/3 Zoll, 2,8 – 6 mm, DC-Blende, CS-Mount F1.4-200, 4-polig

Bestellnummer	App.Schl.	VEPOS
F.01U.507.399	**4970**	**7573**

LTC 3664/40 Varifokalobjektiv IR-korrigiert
1/3 Zoll, 2,8 – 11 mm, DC-Blende, CS-Mount F1.4–360, 4-polig

Bestellnummer	App.Schl.	VEPOS
F.01U.508.085	**4970**	**7705**

LTC 3674/20 Varifokalobjektiv IR-korrigiert
1/3 Zoll, 7,5 – 50 mm, DC-Blende, CS-Mount F1.3-360, 4-polig

Bestellnummer	App.Schl.	VEPOS
F.01U.011.606		

LTC 3764/20 Varifokalobjektiv IR-korrigiert
1/2 Zoll, 4 - 12 mm, DC-Blende, C-Anschluss, F1.2-360, 4-polig

Bestellnummer	App.Schl.	VEPOS
F.01U.522.222	**4970**	**8043**

LTC 3774/30 Varifokalobjektiv IR-korrigiert
1/2 Zoll, 10 - 40 mm, DC-Blende, C-Anschluss, F1.4–360, 4-polig

Bestellnummer	App.Schl.	VEPOS
F.01U.513.930	**4970**	**7860**

EX12LED-3BD-8M Infrarot-Strahler
EX12LED IR-Strahler, 850 nm, 30°-Abstrahlwinkel

Bestellnummer	App.Schl.	VEPOS
F.01U.172.643	**4640**	**0475**

EX12LED-3BD-8W Infrarot-Strahler
EX12LED, IR-Strahler, 850 nm, 60°-Abstrahlwinkel

Bestellnummer	App.Schl.	VEPOS
F.01U.172.644	**4640**	**0477**

EX12LED-3BD-9M Infrarot-Strahler
EX12LED IR-Strahler, 940 nm, 30°-Abstrahlwinkel

Bestellnummer	App.Schl.	VEPOS
F.01U.172.645	**4640**	**0476**

EX12LED-3BD-9W Infrarot-Strahler
EX12LED, IR-Strahler, 940 nm, 60°-Abstrahlwinkel

Bestellnummer	App.Schl.	VEPOS
F.01U.172.646	**4640**	**0478**

TC8235GIT Erdungskreis-Isoliertransformator

Bestellnummer	App.Schl.	VEPOS
4.998.138.485	**4970**	**2283**

S1374-Adapter
zur Anpassung von Objektiven mit C-Mount an Kameras mit CS-Mount

Bestellnummer	App.Schl.	VEPOS
4.998.138.444		

UPA-2430-60 Stromversorgung
120 VAC, 60 Hz, 24 VAC, 30-VA-Ausgang

Bestellnummer	App.Schl.	VEPOS
F01U075079		

UPA-2450-60 Stromversorgung, 120 V, 60 Hz
Innenbereich, 120 VAC, 60 Hz Eingang; 24 VAC, 50-VA-Ausgang

Bestellnummer	App.Schl.	VEPOS
F01U076154		

UPA-2420-50 Stromversorgung
220 VAC, 50 Hz, 24 VAC, 20-VA-Ausgang

Bestellnummer	App.Schl.	VEPOS
F.01U.076.160	**4970**	**0060**

UPA-2450-50 Stromversorgung, 220 V, 50 Hz
Innenbereich, 220 VAC, 50 Hz Eingang; 24 VAC, 50-VA-Ausgang

Bestellnummer	App.Schl.	VEPOS
F.01U.076.157	**4970**	**0057**

VP-RS2BLNX Protokollwandler
RS-232/RS-485-Infrastruktur, Bilinx-USB-Adapter für die Verwendung mit dem Konfigurations-Tool für Dome-Kameras

Bestellnummer	App.Schl.	VEPOS
F.01U.137.341	**4970**	**7837**

VP-USB-Kabel
USB-BNC-Adapter

Bestellnummer	App.Schl.	VEPOS
F.01U.504.980	**4970**	**0120**

Software Erweiterungen

VP-CFGSFT Konfigurationssoftware
für Kameras mit Bilinx, einschließlich VP-USB-Adapter

Bestellnummer	App.Schl.	VEPOS
F.01U.500.481	**4970**	**7212**

Represented by:

Germany:
Bosch Sicherheitssysteme GmbH
Robert-Bosch-Ring 5 und 7
85630 Grasbrunn
Tel.: +49 (0)89 6290 0
Fax:+49 (0)89 6290 1020
de.securitysystems@bosch.com
www.boschsecurity.de

Weitere Poduktinformationen:
Bosch Sicherheitssysteme STDE
Werner-Heisenberg-Strasse 16
34123 Kassel
Tel.: /Fax: +49 (0)561 89 08
CCTV: -200/-299; Comm. -300/-399
Einbruch/Brand/Access: -500/-199
de.securitysystems@bosch.com
www.bosch-sicherheitsprodukte.de

Haus-ServiceRuf und NurseCall Schweiz:
TeleAlarm SA - Bosch Group
Rue du Pont 23
CH - 2300 La Chaux-de-Fonds
Weitere Informationen erhalten Sie unter:
Telefon +41 32 327 25 40
Telefax +41 32 327 25 41
ch.securitysystems@bosch.com
www.telealarm.ch

© Bosch Sicherheitssysteme GmbH 2012 | Änderungen und Irrtümer vorbehalten
2005078283 | de, V1, 22. Jun 2012